nedis

KAAF110EBK
Hot Air Fryer

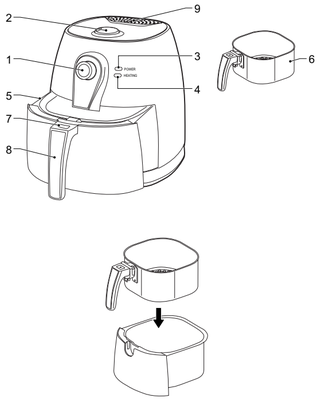

Description (fig. A)

English

1.	On/off dial Timer dial	• Turn the knob clockwise to switch on the device. • Turn the knob to set the timer: 1 minute - 30 minutes. • Turn the knob fully counterclockwise to switch off the device.
2.	Temperature dial	• Turn the knob to set the temperature: 80 °C - 200 °C.
3.	Power indicator (red)	• The indicator comes on when the device is switched on.
4.	Heating indicator (blue)	• The indicator comes on when the device is heating. • The indicator goes off when the device has reached the set temperature.
5.	Removable pan	
6.	Frying basket	
7.	Release button	• Press the button to remove the frying basket from the removable pan.
8.	Handle (frying basket)	
9.	Ventilation openings	

Safety

- Read the manual carefully before use. Keep the manual for future reference.
- The manufacturer is not liable for consequential damages or for damages to property or persons caused by non-observance of the safety instructions and improper use of the device.
- Only use the device for its intended purposes. Do not use the device for other purposes than described in the manual.
- Do not use the device if any part is damaged or defective. If the device is damaged or defective, replace the device immediately.
- The device is suitable for indoor use only. Do not use the device outdoors.
- The device is suitable for domestic use only. Do not use the device for commercial purposes.
- Do not use the device near bathtubs, showers, basins or other vessels containing water.
- Do not expose the device to water or moisture.
- Make sure that the device does not come into contact with flammable material.
- Keep the device away from heat sources. Do not place the device on hot surfaces or near open flames.
- Do not cover the device.
- Make sure that there is sufficient space around the device to allow heat to escape and provide sufficient ventilation.
- Place the device on a stable, flat surface.
- Place the device on a heat-resistant and splash-proof surface.
- Do not place the device on a hob.
- Do not use charcoal or similar combustible fuels.
- Beware of hot parts. The surfaces marked with a caution symbol for hot surfaces are liable to become hot during use. The accessible surfaces can become hot when the device is operating.
- Be careful when touching the device. Use oven gloves if you need to touch the device during or shortly after use.
- Make sure that your hands are dry before touching the device.
- Do not fill the removable pan with oil or frying fat. The device uses hot air to prepare food.
- Beware of steam and splashes when putting food into the hot removable pan.
- Do not pour cold water into the hot removable pan. The water will splash and damage the removable pan.
- The removable pan becomes very hot during use. Do not touch the hot removable pan.
- Do not leave the device unattended at any time during or directly after use.
- Do not move the device while it is switched on or is still hot. Remove the mains plug from the wall socket and wait until the device has cooled down.

Electrical safety

CAUTION
RISK OF ELECTRIC SHOCK
DO NOT OPEN

- To reduce risk of electric shock, this product should only be opened by an authorized technician when service is required.
- Disconnect the product from the mains and other equipment if a problem should occur.

- Do not use the device if the mains cable or mains plug is damaged or defective. If the mains cable or mains plug is damaged or defective, it must be replaced by the manufacturer or an authorised repair agent.
- Before use, always check that the mains voltage is the same as the voltage on the rating plate of the device.
- Connect the device to an earthed wall socket. If necessary, use an earthed extension cable of a suitable diameter.
- Always fully unwind the mains cable and the extension cable.
- Only use the appropriate connector to operate the device.
- The device is not intended to be operated by means of an external timer or separate remote-control system.
- Do not move the device by pulling the mains cable. Make sure that the mains cable cannot become entangled. Make sure that the mains cable does not hang over the edge of a worktop and cannot be caught accidentally or tripped over.
- Do not immerse the device, the mains cable or the mains plug in water or other liquids.

Initial use

- Clean the device. Refer to the section "Cleaning and maintenance".
- Place the frying basket into the removable pan.
  Note: The device is equipped with a safety lock. If the removable pan is not placed in the device correctly, the device will not operate.
- Insert the mains plug into the wall socket.
- Switch on the device using the on/off dial.
- Set the temperature dial to the maximum temperature. The heating indicator comes on.
- Wait for a few minutes until the heating indicator goes off. The device has reached the set temperature.
- Switch off the device using the on/off dial.
- Remove the mains plug from the wall socket.
- Allow the device to cool down completely.

Note: If you switch on the device for the first time, the device may emit a little smoke and a characteristic smell for a short period. This is normal operation.

Use

The device can be used for hot-air frying or baking food.
Note: For baking food, it is recommended to pre-heat the device for 5 minutes:

- Make sure that the on/off dial is in the "OFF" position.
- Insert the mains plug into the wall socket.
- Remove the removable pan from the device using the handle.
- Place the removable pan on a flat, stable and heat-resistant surface.
- Put the food into the frying basket.
  Note: Small pieces will fry or roast better and more quickly than large pieces.
- Place the frying basket into the removable pan.
- Place the removable pan into the device.
- Switch on the device using the on/off dial. Set the timer using the timer dial.
- Set the temperature using the temperature dial.
  Note: If the device is cold, add 3 minutes to the cooking time.
- Some types of food need to be shaken halfway through the preparation time. Refer to the section "Settings".
- If the timer reaches zero, a ring will sound and the device will switch off automatically.
- Remove the mains plug from the wall socket.
- Allow the device to cool down completely.

Hints for use

- Shaking smaller ingredients halfway through the preparation time optimises the end result and can help prevent unevenly fried food.
- Do not block the air outlet at the rear of the device to prevent disruption of the airflow.
- Preparing greasy ingredients may cause extra smoke, but this will not cause any harm to the device or impair the taste of the finished food.

Settings

Note: The settings in the table are indications only. Ingredients may differ in origin, size, shape and brand. We cannot guarantee the best setting for your ingredients.

Food type	Weight (g)	Time (min.)	Temperature (°C)	Remarks
Frozen chips	200-400	16-23	200	Shake halfway through the preparation time.
Homemade chips	200-400	22-23	180-200	Add 1/2 spoon of oil. Shake halfway through the preparation time.
Breadcrumb cheese snacks	200-300	12-18	190	
Chicken nuggets	100-500	15-18	200	
Chicken fillets	100-500	22-28	200	If necessary, turn the food.
Drumsticks	100-500	22-25	180	If necessary, turn the food.
Steaks	100-500	12-20	180	If necessary, turn the food.
Chicken chops	100-500	15-23	180	If necessary, turn the food.
Hamburgers	100-500	11-18	180	Add 1/2 spoon of oil.
Frozen fish fingers	100-400	10-16	200	Add 1/2 spoon of oil.
Cupcakes	5 pieces	19-22	200	

Cleaning and maintenance

Warning!

- Before cleaning or maintenance, switch off the device, remove the mains plug from the wall socket and wait until the device has cooled down.
- Do not use cleaning solvents or abrasives.
- Do not use sharp objects.
- Do not immerse the device in water or other liquids.
- Do not attempt to repair the device. If the device does not operate correctly, replace it with a new device.

- Clean the device after each use:
  - Remove the removable pan from the device using the handle.
  - Remove the frying basket from the removable pan.
  - Clean the removable pan and the frying basket in the diswasher or in soapy water. Thoroughly dry the accessories with a clean, dry cloth.
  - Clean the outside of the device using a soft, damp cloth. Thoroughly dry the outside of the device with a clean, dry cloth.

Beschrijving (fig. A)

Nederlands

1.	Aan/uit-knop Timerknop	• Draai de knop rechtsom om het apparaat in te schakelen. • Draai de knop om de timer in te stellen: 1 minuut - 30 minuten. • Draai de knop volledig linksom om het apparaat uit te schakelen.
2.	Temperatuurknop	• Draai de knop om de temperatuur in te stellen: 80 °C - 200 °C.
3.	Voedingsindicator (rood)	• De indicator gaat branden als het apparaat wordt ingeschakeld.
4.	Opwarmindicator (blauw)	• De indicator gaat branden als het apparaat wordt opgewarmd. • De indicator gaat uit als het apparaat de ingestelde temperatuur heeft bereikt.
5.	Uitneembare pan	
6.	Frituurmand	
7.	Ontgrendelingsknop	• Druk op de knop om de frituurmand uit de uitneembare pan te verwijderen.
8.	Handgreep (frituurmand)	
9.	Ventilatieopeningen	

Veiligheid

- Lees voor gebruik de handleiding zorgvuldig door. Bewaar de handleiding voor latere raadpleging.
- De fabrikant is niet aansprakelijk voor gevolgschade of voor schade aan eigendommen of personen veroorzaakt door het niet naleven van de veiligheidsinstructies en door verkeerd gebruik van het apparaat.
- Gebruik het apparaat uitsluitend voor de beoogde doeleinden. Gebruik het apparaat niet voor andere doeleinden dan beschreven in de handleiding.
- Gebruik het apparaat niet als een onderdeel beschadigd of defect is. Vervang een beschadigd of defect apparaat onmiddellijk.
- Het apparaat is uitsluitend geschikt voor gebruik binnenshuis. Gebruik het apparaat niet buitenshuis.
- Het apparaat is uitsluitend geschikt voor huishoudelijk gebruik. Gebruik het apparaat niet voor commerciële doeleinden.
- Gebruik het apparaat niet in de buurt van badkuipen, douches, wastafels of andere voorzieningen die water bevatten.
- Stel het apparaat niet bloot aan water of vocht.
- Zorg ervoor dat het apparaat niet in contact komt met brandbaar materiaal.
- Houd het apparaat uit de buurt van warmtebronnen. Plaats het apparaat niet op hete oppervlakken of in de buurt van open vuur.
- Bedek het apparaat niet.
- Zorg ervoor dat er voldoende ruimte rondom het apparaat is voor het ontsnappen van warmte en voor voldoende ventilatie.
- Plaats het apparaat op een stabiele, vlakke ondergrond.
- Plaats het apparaat op een hittebestendig en spatvrij oppervlak.
- Plaats het apparaat niet op een kookplaat.
- Gebruik geen houtskool of gelijksoortige brandbare brandstoffen.
- Pas op voor hete delen. De oppervlakken die zijn gemarkeerd met een waarschuwingssymbool voor hete oppervlakken worden heet tijdens gebruik. De toegankelijke oppervlakken kunnen heet worden wanneer het apparaat in gebruik is.
- Wees voorzichtig wanneer u het apparaat aanraakt. Gebruik ovenhandschoenen indien u het apparaat tijdens of kort na gebruik moet aanraken.
- Zorg ervoor dat uw handen droog zijn voordat u het apparaat aanraakt.
- Vul de uitneembare pan niet met olie of frituurvet. Het apparaat maakt gebruik van warme lucht om voedsel te bereiden.
- Pas op voor stoom en spetters wanneer u voedsel in de hete uitneembare pan doet.
- Giet geen koud water in de hete uitneembare pan. Het water zal spetteren en de uitneembare pan beschadigen.
- De uitneembare pan wordt zeer heet tijdens gebruik. Raak de hete uitneembare pan niet aan.
- Laat het apparaat niet onbeheerd achter tijdens of direct na gebruik.
- Verplaats het apparaat niet wanneer het is ingeschakeld of nog heet is. Verwijder de netstekker uit het stopcontact en wacht totdat het apparaat is afgekoeld.

Elektrische veiligheid

CAUTION
RISK OF ELECTRIC SHOCK
DO NOT OPEN

- Dit product mag voor onderhoud alleen worden geopend door een erkend technicus om het risico op elektrische schokken te verkleinen.
- Koppel het product los van het stopcontact en van andere apparatuur als er zich problemen voordoen.

- Gebruik het apparaat niet als het netsnoer of de netstekker beschadigd of defect is. Indien het netsnoer of de netstekker beschadigd of defect is, moet het onderdeel door de fabrikant of een erkend servicecentrum worden vervangen.
- Controleer voor gebruik altijd of de netspanning overeenkomt met de spanning op het typeplaatje van het apparaat.
- Sluit het apparaat aan op een geaard stopcontact. Gebruik indien nodig een geaard verlengsnoer met een geschikte diameter.
- Wikkel het netsnoer en het verlengsnoer altijd volledig af.
- Gebruik uitsluitend de juiste stekker om het apparaat te bedienen.
- Het apparaat is niet bedoeld voor bediening met behulp van een externe timer of een afzonderlijk afstandbedieningssysteem.
- Verplaats het apparaat niet door aan het netsnoer te trekken. Zorg ervoor dat het netsnoer niet in de war kan geraken. Zorg ervoor dat het netsnoer niet over de rand van een werkblad hangt, dat het niet per ongeluk verstrengeld kan raken en dat niemand erover kan struikelen.
- Dompel het apparaat, het netsnoer of de netstekker niet onder in water of andere vloeistoffen.

Eerste gebruik

- Reinig het apparaat. Zie het gedeelte "Reiniging en onderhoud".
- Plaats de frituurmand in de uitneembare pan.
  Opmerking: Het apparaat is voorzien van een veiligheidsvergrendeling. Indien de uitneembare pan niet juist in het apparaat is geplaatst, zal het apparaat niet werken.
- Plaats de netstekker in het stopcontact.
- Schakel het apparaat in met behulp van de aan/uit-knop.
- Stel de temperatuurknop in op de maximale temperatuur. De opwarmindicator gaat branden.
- Wacht een paar minuten totdat de opwarmindicator uit gaat. Het apparaat heeft de ingestelde temperatuur bereikt.
- Schakel het apparaat uit met behulp van de aan/uit-knop.
- Verwijder de netstekker uit het stopcontact.
- Laat het apparaat volledig afkoelen.

Opmerking: Indien u het apparaat voor de eerste keer inschakelt, kan gedurende korte tijd een lichte rookontwikkeling ontstaan en een karakteristieke geur vrijkomen. Dit is normaal.

Gebruik

Het apparaat kan worden gebruikt voor frituren met hete lucht of het bakken van voedsel.
Opmerking: Voor het bakken van voedsel is het raadzaam om het apparaat 5 minuten voor te verwarmen:

- Zorg ervoor dat de aan/uit-knop in de stand "OFF" staat.
- Plaats de netstekker in het stopcontact.
- Verwijder de uitneembare pan uit het apparaat met behulp van de handgreep.
- Plaats de uitneembare pan op een vlakke, stabiele en hittebestendige ondergrond.
- Doe het voedsel in de frituurmand.
  Opmerking: Kleine stukken frituren of braden beter en sneller dan grote stukken.
- Plaats de frituurmand in de uitneembare pan.
- Plaats de uitneembare pan in het apparaat.
- Schakel het apparaat in met behulp van de aan/uit-knop. Stel de timer in met de timerknop.
- Stel de temperatuur in met de temperatuurknop.
  Opmerking: Voeg als het apparaat koud is 3 minuten aan de kooktijd toe.
- Sommige soorten voedsel moeten halverwege de bereidingstijd worden geschud. Zie het gedeelte "Instellingen".
- Indien de timer op nul staat, klinkt er een belletje en wordt het apparaat automatisch uitgeschakeld.
- Verwijder de netstekker uit het stopcontact.
- Laat het apparaat volledig afkoelen.

Aanwijzingen voor gebruik

- Het halverwege de bereidingstijd schudden van kleinere ingrediënten optimaliseert het eindresultaat en kan ongelijkmatig frituren van het voedsel helpen voorkomen.
- Blokkeer de luchtuitlaat aan de achterzijde van het apparaat niet om verstoring van de luchtstroom te voorkomen.
- Bij het bereiden van vette ingrediënten kan extra rook ontstaan, maar dit zal het apparaat niet beschadigen en geen afbreuk doen aan de smaak van het bereide voedsel.

Instellingen

Opmerking: De instellingen in de tabel zijn slechts indicaties. Ingrediënten kunnen verschillen in oorsprong, grootte, vorm en merk. We kunnen de beste instelling voor uw ingrediënten niet garanderen.

Type voedsel	Gewicht (g)	Tijd (min.)	Temperatuur (°C)	Opmerkingen
Bevroren frites	200-400	16-23	200	Halverwege de bereidingstijd schudden.
Zelfgemaakte frites	200-400	22-23	180-200	1/2 lepel olie toevoegen. Halverwege de bereidingstijd schudden.
Gepaneerde kaassnacks	200-300	12-18	190	
Kipnuggets	100-500	15-18	200	
Kipfilets	100-500	22-28	200	Indien nodig, het voedsel omkeren.
Drumsticks	100-500	22-25	180	Indien nodig, het voedsel omkeren.
Biefstukken	100-500	12-20	180	Indien nodig, het voedsel omkeren.
Kipkarbonades	100-500	15-23	180	Indien nodig, het voedsel omkeren.
Hamburgers	100-500	11-18	180	1/2 lepel olie toevoegen.
Bevroren vissticks	100-400	10-16	200	1/2 lepel olie toevoegen.
Cupcakes	5 stuks	19-22	200	

Reiniging en onderhoud

Waarschuwing!

- Schakel voor reiniging en onderhoud het apparaat uit, verwijder de netstekker uit het stopcontact en wacht totdat het apparaat is afgekoeld.
- Gebruik geen reinigingsmiddelen of schuurmiddelen.
- Gebruik geen scherpe voorwerpen.
- Dompel het apparaat niet onder in water of andere vloeistoffen.
- Probeer het apparaat niet te repareren. Indien het apparaat niet juist werkt, vervang het dan door een nieuw apparaat.

- Reinig het apparaat na ieder gebruik:
  - Verwijder de uitneembare pan uit het apparaat met behulp van de handgreep.
  - Verwijder de frituurmand uit de uitneembare pan.
  - Reinig de uitneembare pan en de frituurmand in de vaatwasser of in sop. Droog de accessoires grondig af met een schone, droge doek.
  - Reinig de buitenzijde van het apparaat met een zachte, vochtige doek. Droog de buitenzijde van het apparaat grondig af met een schone, droge doek.

Beschreibung (Abb. A)

Deutsch

1.	Ein-/Aus-Taste Timerknopf	• Drehen Sie den Knopf im Uhrzeigersinn, um das Gerät einzuschalten. • Drehen Sie den Knopf, um den Timer einzustellen: 1 Minute - 30 Minuten • Drehen Sie den Knopf vollständig gegen den Uhrzeigersinn, um das Gerät auszuschalten.
2.	Temperaturregler	• Drehen Sie den Knopf, um die Temperatur einzustellen: 80 °C - 200 °C.
3.	Betriebsanzeige (rot)	• Die Anzeige leuchtet auf, wenn das Gerät eingeschaltet wird.
4.	Heizanzeige (blau)	• Die Anzeige leuchtet auf, wenn das Gerät aufheizt wird. • Die Anzeige erlischt, wenn das Gerät die eingestellte Temperatur erreicht hat.
5.	Herausnehmbare Pfanne	
6.	Frittierkorb	
7.	Entriegelungsknopf	• Drücken Sie den Entriegelungsknopf, um den Frittierkorb aus der herausnehmbaren Pfanne zu lösen
8.	Griff (Frittierkorb)	
9.	Belüftungsöffnungen	

Sicherheit

- Lesen Sie die Bedienungsanleitung vor dem Gebrauch genau durch. Bitte bewahren Sie die Bedienungsanleitung zur späteren Bezugnahme auf.
- Der Hersteller ist nicht schadensersatzpflichtig für Folgeschäden, Sachschäden oder Personenverletzungen, die durch die Nichtbeachtung der Sicherheitshinweise und durch unsachgemäße Handhabung des Gerätes entstanden sind.
- Verwenden Sie das Gerät nur bestimmungsgemäß. Verwenden Sie das Gerät nur für den in dieser Bedienungsanleitung beschriebenen Zweck.
- Verwenden Sie das Gerät nicht, falls ein Teil beschädigt oder defekt ist. Ist das Gerät beschädigt oder defekt, erneuern Sie es unverzüglich.
- Das Gerät eignet sich nur zur Verwendung in Innenräumen. Verwenden Sie das Gerät nicht im Freien.
- Das Gerät eignet sich nur für den Hausgebrauch. Verwenden Sie das Gerät nicht für den gewerblichen Gebrauch.
- Verwenden Sie das Gerät nicht in der Nähe von Badewannen, Duschen, Becken oder anderen Behältnissen, die Wasser enthalten.
- Setzen Sie das Gerät keinem Wasser und keiner Feuchtigkeit aus.
- Achten Sie darauf, dass das Gerät nicht in Kontakt mit brennbarem Material kommt.
- Halten Sie das Gerät von Hitzequellen fern. Legen Sie das Gerät nicht auf heiße Oberflächen oder in die Nähe von offenen Flammen.
- Decken Sie das Gerät nicht ab.
- Achten Sie darauf, dass genügend Platz um das Gerät herum vorhanden ist, damit die Hitze entweichen kann und für ausreichend Belüftung gesorgt ist.
- Stellen Sie das Gerät auf einer stabilen flachen Oberfläche auf.
- Stellen Sie das Gerät auf einer hitzebeständigen und spritzgeschützten Oberfläche auf.
- Stellen Sie das Gerät nicht auf ein Kochfeld.
- Verwenden Sie keine Holzkohle oder ähnliche Brennstoffe.
- Vorsicht vor heißen Teilen! Die mit einem entsprechenden Warnsymbol gekennzeichneten Oberflächen können beim Gebrauch heiß werden. Die zugänglichen Flächen können beim Betrieb des Geräts heiß werden.
- Seien Sie beim Berühren des Geräts vorsichtig. Verwenden Sie Ofenhandschuhe, wenn Sie das Gerät beim oder kurz nach dem Gebrauch anfassen müssen.
- Achten Sie vor dem Anfassen des Geräts darauf, dass Ihre Hände trocken sind.
- Befüllen Sie die herausnehmbare Pfanne nicht mit Öl oder Frittierfett. Das Gerät wurde ausschließlich für die Speisezubereitung mit Heißluft entwickelt.
- Vorsicht vor Dampf und Spritzern, wenn Sie Lebensmittel auf die heiße Pfanne legen.
- Gießen Sie kein kaltes Wasser auf die heiße Pfanne. Das Wasser spritzt und beschädigt die herausnehmbare Pfanne.
- Die herausnehmbare Pfanne wird beim Gebrauch sehr heiß. Berühren Sie nicht die heiße Pfanne.
- Lassen Sie das Gerät weder während noch unmittelbar nach dem Gebrauch zu keiner Zeit unbeaufsichtigt.
- Bewegen Sie das Gerät nicht, während es eingeschaltet oder noch heiß ist. Ziehen Sie den Netzstecker aus der Wandsteckdose und warten Sie, bis sich das Gerät vollständig abgekühlt hat.

Elektrische Sicherheit

CAUTION
RISK OF ELECTRIC SHOCK
DO NOT OPEN

- Um die Gefahr eines elektrischen Schlags zu verringern, sollte dieses Produkt bei erforderlichen Servicearbeiten ausschließlich von einem autorisierten Techniker geöffnet werden.
- Bei Problemen trennen Sie das Gerät bitte von der Spannungsversorgung und von anderen Geräten.

- Verwenden Sie das Gerät nicht, falls das Netzkabel oder der Netzstecker beschädigt oder defekt ist. Ist das Netzkabel oder der Netzstecker beschädigt oder defekt, muss das Netzkabel oder der Netzstecker vom Hersteller oder einem autorisierten Service-Partner erneuert werden.
- Vergewissern Sie sich stets vor dem Gebrauch, dass die Netzspannung mit der Spannung auf dem Typenschild des Geräts übereinstimmt.
- Verbinden Sie das Gerät mit einer geerdeten Wandsteckdose. Verwenden Sie ggf. ein geerdetes Verlängerungskabel mit einem geeigneten Leiterquerschnitt.
- Wickeln Sie das Netzkabel und das Verlängerungskabel immer vollständig ab.
- Verwenden Sie zum Betreiben des Geräts ausschließlich die entsprechende Verbindung.
- Das Gerät ist nicht dafür ausgelegt, mit einer externen Zeitschaltuhr oder einem separaten Fernsteuersystem betrieben zu werden.
- Bewegen Sie das Gerät nicht durch Ziehen am Netzkabel. Achten Sie darauf, dass sich das Netzkabel nicht verwickeln kann. Vergewissern Sie sich, dass das Netzkabel nicht über die Kante einer Arbeitsplatte hängt und sich niemand darin verfangen oder darüber stolpern kann.
- Tauchen Sie das Gerät, das Netzkabel oder den Netzstecker nicht in Wasser oder andere Flüssigkeiten ein.

Erstgebrauch

- Reinigen Sie das Gerät. Siehe Abschnitt "Reinigung und Pflege".
- Setzen Sie den Frittierkorb in die herausnehmbare Pfanne.
  Hinweis: Das Gerät verfügt über Sicherheitsverriegelung. Wenn die herausnehmbare Pfanne nicht richtig eingesetzt ist, kann das Gerät nicht eingeschaltet werden.
- Stecken Sie den Netzstecker in die Wandsteckdose.
- Schalten Sie das Gerät mit dem Ein-/Aus-Knopf ein.
- Stellen Sie den Temperaturregler auf die maximale Temperatur. Die Heizanzeige leuchtet auf.
- Warten Sie einige Minuten, bis die Heizanzeige erlischt. Das Gerät hat die erforderliche Temperatur erreicht.
- Schalten Sie das Gerät mit dem Ein-/Aus-Knopf aus.
- Ziehen Sie den Netzstecker aus der Wandsteckdose.
- Lassen Sie das Gerät vollständig abkühlen.

Hinweis: Wenn Sie das Gerät zum ersten Mal einschalten, kann es etwas Rauch ausstoßen und eine kurze Zeit einen charakteristischen Geruch entwickeln. Dies ist ein normaler Vorgang.

Gebrauch

Das Gerät ist zum Heißluft-Frittieren und zum Garen von Nahrungsmitteln geeignet.
Hinweis: Vor dem Garen sollte das Gerät 5 Minuten lang vorgeheizt werden:

- Vergewissern Sie sich, dass sich der Ein-/Aus-Knopf auf Position "OFF" befindet.
- Stecken Sie den Netzstecker in die Wandsteckdose.
- Nehmen Sie die Pfanne aus dem Gerät. Fassen Sie die Pfanne hierbei am Griff.
- Stellen Sie die herausnehmbare Pfanne auf einer ebenen, stabilen und hitzebeständigen Oberfläche ab.
- Geben Sie die Speisen in den Frittierkorb.
  Hinweis: Kleine Stücke lassen sich besser und schneller zubereiten als große.
- Setzen Sie den Frittierkorb in die herausnehmbare Pfanne.
- Setzen Sie die herausnehmbare Pfanne in das Gerät.
- Schalten Sie das Gerät mit dem Ein-/Aus-Knopf ein. Stellen Sie den Timer mit dem Timerknopf ein.
- Stellen Sie die Temperatur mit dem Temperaturregler ein.
  Hinweis: Wenn das Gerät kalt ist, müssen Sie 3 Minuten auf die Zubereitungszeit aufschlagen.
- Manche Speisen müssen während der Zubereitung gewendet werden. Siehe Abschnitt "Einstellungen".
- Wenn der Timer abgelaufen ist, ertönt ein Hinweiston und das Gerät schaltet automatisch ab.
- Ziehen Sie den Netzstecker aus der Wandsteckdose.
- Lassen Sie das Gerät vollständig abkühlen.

Gebrauchshinweise

- Ein optimales und gleichmäßiges Ergebnis erreichen Sie, wenn Sie die Nahrungsmittel vor der Zubereitung möglichst klein schneiden und während der Zubereitung nach Ablauf der Hälfte der Zubereitungszeit einmal wenden
- Halten Sie den Luftauslass des Geräts stets frei.
- Durch Fettanteile kann bei der Zubereitung Rauch entstehen. Hierdurch können jedoch weder Schäden am Gerät entstehen noch der Geschmack der zubereiteten Nahrungsmittel beeinträchtigt werden.

Einstellungen

Hinweis: Die aufgelisteten Einstellungen dienen lediglich der Orientierung. Achten Sie immer auf Einflussfaktoren wie Herkunft, Größe, Form von Nahrungsmitteln etc. Allgemein gültige Einstellungen für bestimmte Produkte können nicht vorgegeben werden.

Nahrungsmittel	Gewicht (g)	Zeit (Minuten)	Temperatur (°C)	Anmerkungen
Tiefkühl-Pommes frites	200-400	16-23	200	Nach Ablauf der Hälfte der Zubereitungszeit einmal wenden.
Hausgemachte Pommes frites	200-400	22-23	180-200	1/2 Esslöffel Öl zugeben. Nach Ablauf der Hälfte der Zubereitungszeit einmal wenden.
Panierte Käseecken	200-300	12-18	190	
Chicken Nuggets	100-500	15-18	200	
Hühnerfilet	100-500	22-28	200	Bei Bedarf wenden.
Hühnerkeule	100-500	22-25	180	Bei Bedarf wenden.
Steaks	100-500	12-20	180	Bei Bedarf wenden.
Kotelette	100-500	15-23	180	Bei Bedarf wenden.
Hamburger	100-500	11-18	180	1/2 Esslöffel Öl zugeben.
Tiefgekühlte Fischstäbchen	100-400	10-16	200	1/2 Esslöffel Öl zugeben.
Cupcakes	5 Stück	19-22	200	

Reinigung und Pflege

Warnung!

- Schalten Sie das Gerät vor der Reinigung oder Pflege aus, ziehen Sie den Netzstecker aus der Wandsteckdose und warten Sie, bis sich das Gerät abgekühlt hat.
- Verwenden Sie keine Lösungs- oder Scheuermittel.
- Verwenden Sie keine scharfen Gegenstände.
- Tauchen Sie das Gerät nicht in Wasser oder andere Flüssigkeiten ein.
- Versuchen Sie nicht, das Gerät zu reparieren. Falls das Gerät nicht einwandfrei arbeitet, tauschen Sie es gegen ein neues aus.

- Reinigen Sie das Gerät nach jedem Gebrauch:
  - Nehmen Sie die Pfanne aus dem Gerät. Fassen Sie die Pfanne hierbei am Griff.
  - Entnehmen Sie den Frittierkorb aus der herausnehmbare Pfanne.
  - Reinigen Sie die herausnehmbare Pfanne und den Frittierkorb in der Geschirrspülmaschine oder per Hand mit Spülmittel. Trocknen Sie das Zubehör gründlich mit einem sauberen trockenen Tuch ab.
  - Reinigen Sie das Äußere des Geräts mit einem weichen feuchten Tuch. Trocknen Sie das Äußere des Geräts gründlich mit einem sauberen trockenen Tuch ab.

Descripción (fig. A)

Español

1.	Mando de encendido/apagado Mando del temporizador	• Pulse el mando en sentido horario para encender el dispositivo. • Gire el mando para ajustar el temporizador. 1 minuto - 30 minutos. • Gire el mando totalmente en sentido antihorario para apagar el dispositivo.
2.	Mando de temperatura	• Gire el mando para ajustar la temperatura. 80 °C - 200 °C.
3.	Indicador de encendido (rojo)	• El indicador se enciende cuando el dispositivo se enciende.
4.	Indicador de calentamiento (azul)	• El indicador se enciende cuando el dispositivo se está calentando. • El indicador se apaga cuando el dispositivo ha alcanzado la temperatura ajustada.
5.	Cubeta desmontable	
6.	Cesta de fritura	
7.	Botón de desbloqueo	• Pulse el botón para retirar la cesta de fritura de la cubeta desmontable.
8.	Asa (cesta de fritura)	
9.	Aberturas de ventilación	

Seguridad

- Lea el manual detenidamente antes del uso. Conserve el manual en caso de futura necesidad.
- El fabricante no es responsable de daños consecuentes o de daños en la propiedad o en las personas causados por no seguir estas instrucciones de seguridad y por un uso inadecuado de este dispositivo.
- Utilice el dispositivo únicamente para su uso previsto. No utilice el dispositivo con una finalidad distinta a la descrita en el manual.
- No utilice el dispositivo si alguna pieza ha sufrido daños o tiene un defecto. Si el dispositivo ha sufrido daños o tiene un defecto, sustitúyalo inmediatamente.
- El dispositivo sólo es apto para uso en interiores. No utilice el dispositivo en exteriores.
- El dispositivo sólo es apto para uso doméstico. No utilice el dispositivo con fines comerciales.
- No utilice el dispositivo cerca de bañeras, duchas, lavabos u otros recipientes que contengan agua.
- No exponga el dispositivo al agua ni a la humedad.
- Asegúrese de que el dispositivo no entre en contacto con materiales inflamables.
- Mantenga el dispositivo alejado de fuentes de calor. No coloque el dispositivo sobre superficies calientes ni cerca de llamas abiertas.
- No cubra el dispositivo.
- Asegúrese de que haya suficiente espacio alrededor del dispositivo para permitir que el calor escape y ofrecer suficiente ventilación.
- Coloque el dispositivo sobre una superficie estable y plana.
- Coloque el dispositivo sobre una superficie resistente al calor y a prueba de salpicaduras.
- No coloque el dispositivo sobre una placa de cocinado.
- No utilice carbón ni combustibles similares.
- Tenga cuidado con las piezas calientes. Las superficies marcadas con un símbolo de precaución de superficies calientes pueden calentarse durante el uso. Las superficies accesibles pueden calentarse cuando el dispositivo está funcionando.
- Tenga cuidado cuando toque el dispositivo. Utilice guantes de horno si necesita tocar el dispositivo durante el uso o inmediatamente después.
- Asegúrese de que sus manos estén secas antes de tocar el dispositivo.
- No llene la cubeta desmontable con aceite o grasa de fritura. El dispositivo utiliza aire caliente para preparar los alimentos.
- Tenga cuidado con el vapor y las salpicaduras al poner alimentos en la cubeta desmontable caliente.
- No vierta agua fría en la cubeta desmontable caliente. El agua salpicará y producirá daños en la cubeta desmontable.
- La cubeta desmontable se calienta mucho durante el uso. No toque la cubeta desmontable caliente.
- No descuide el dispositivo en ningún momento durante el uso o directamente después del mismo.
- No mueva el dispositivo mientras esté encendido o aún esté caliente. Retire el enchufe de red de la toma de pared y espere hasta que el dispositivo se haya enfriado.

Seguridad eléctrica

CAUTION
RISK OF ELECTRIC SHOCK
DO NOT OPEN

- Para reducir el peligro de descarga eléctrica, este producto sólo debería abrirlo un técnico autorizado cuando necesite reparación.
- Desconecte el producto de la toma de corriente y de los otros equipos si ocurriera algún problema.

- No utilice el dispositivo si el cable de red o el enchufe de red está dañado o es defectuoso. Si el cable de red o el enchufe de red está dañado o es defectuoso, éste debe ser sustituido por el fabricante o un servicio técnico autorizado.
- Antes del uso, compruebe siempre que la tensión de red sea la misma que se indica en la placa de características del dispositivo.
- Conecte el dispositivo a una toma de pared con tierra. Si es necesario, utilice un cable alargador con toma de tierra de un diámetro adecuado.
- Desenrolle siempre totalmente el cable de red y el cable alargador.
- Utilice únicamente el conector adecuado para hacer funcionar el dispositivo.
- El dispositivo no se ha diseñado para funcionar mediante un temporizador externo o un sistema de control remoto independiente.
- No mueva el dispositivo tirando del cable de red. Asegúrese de que el cable de red no se enrede. Asegúrese de que el cable de red no cuelgue del borde de una encimera y no pueda engancharse accidentalmente o tropezarse con él.
- No sumerja el dispositivo, el cable de red o el enchufe de red en agua ni otros líquidos.

Uso inicial

- Limpie el dispositivo. Consulte la sección "Limpieza y mantenimiento".
- Coloque la cesta de fritura en la cubeta desmontable.
  Nota: El dispositivo está equipado con un bloqueo de seguridad. Si la cubeta desmontable no se coloca correctamente en el dispositivo, este no funcionará.
- Inserte el enchufe de red en la toma de pared.
- Para encender el dispositivo, utilice el mando de encendido/apagado.
- Sitúe el mando de temperatura en la temperatura máxima. El indicador de calentamiento se enciende.
- Espere unos minutos hasta que se apague el indicador de calentamiento. El dispositivo ha alcanzado la temperatura ajustada.
- Para apagar el dispositivo, utilice el mando de encendido/apagado.
- Retire el enchufe de red de la toma de pared.
- Deje que el dispositivo se enfríe completamente.

Nota: Si enciende el dispositivo por primera vez, éste puede desprender un poco de humo y un olor característico durante un breve periodo. Esto es algo normal.

Uso

El dispositivo puede utilizarse para freír con aire caliente o para cocinar alimentos.
Nota: Para cocinar alimentos, se recomienda precalentar el dispositivo durante 5 minutos:

- Asegúrese de que el mando de encendido/apagado esté en la posición "OFF".
- Inserte el enchufe de red en la toma de pared.
- Retire la cubeta desmontable del dispositivo con el asa.
- Coloque la cubeta desmontable sobre una superficie plana, estable y resistente al calor.
- Coloque el alimento en la cesta de fritura.
  Nota: Las piezas de pequeño tamaño se fríen o se asan mejor y más rápido que las piezas de mayor tamaño.
- Coloque la cesta de fritura en la cubeta desmontable.
- Coloque la cubeta desmontable en el dispositivo.
- Para encender el dispositivo, utilice el mando de encendido/apagado. Ajuste el temporizador con el mando del temporizador.
- Ajuste la temperatura con el mando de temperatura.
  Nota: Si el disposit

Nettoyage et entretien

Avertissement !

- Avant le nettoyage ou l'entretien, arrêtez l'appareil, débranchez la fiche secteur de la prise murale et attendez que l'appareil refroidisse.
- N'utilisez pas de solvants ni de produits abrasifs.
- N'utilisez pas d'objets coupants.
- Ne plongez pas l'appareil dans l'eau ou autres liquides.
- Ne tentez pas de réparer l'appareil. Si l'appareil fonctionne mal, remplacez-le par un neuf.

- Nettoyez l'appareil après chaque utilisation :
  - Retirez la cuve amovible de l'appareil en employant la poignée.
  - Retirez le panier à friture de la cuve amovible.
  - Nettoyez la cuve amovible et le panier à friture au lave-vaisselle ou à l'eau savonneuse. Séchez soigneusement les accessoires à l'aide d'un chiffon propre et sec.
  - Nettoyez l'extérieur de l'appareil avec un chiffon doux et humide. Séchez soigneusement l'extérieur de l'appareil à l'aide d'un chiffon propre et sec.

Descrizione (fig. A) — Italiano

1. Selettore di accensione/spegnimento Selettore del timer	• Ruotare la manopola in senso orario per accendere l'apparecchio. • Ruotare la manopola per impostare il timer: 1 minuto - 30 minuti. • Ruotare la manopola completamente in senso antiorario per spegnere l'apparecchio.
2. Selettore della temperatura	• Ruotare la manopola per impostare la temperatura: 80 °C - 200 °C.
3. Indicatore LED (rosso)	• L'indicatore si accende all'accensione dell'apparecchio.
4. Indicatore di riscaldamento (blu)	• L'indicatore si accende quando l'apparecchio è in fase di riscaldamento. • L'indicatore si spegne quando l'apparecchio ha raggiunto la temperatura impostata.
5. Contenitore amovibile	
6. Cestello per friggere	
7. Pulsante di sblocco	• Premere il pulsante per rimuovere il cestello per friggere dal contenitore amovibile.
8. Manico (cestello per friggere)	
9. Aperture di ventilazione	

Sicurezza

- Leggere il manuale con attenzione prima dell'uso. Conservare il manuale per riferimenti futuri.
- Il fabbricante non è responsabile per eventuali danni consequenziali o per danni a cose o persone derivanti dall'inosservanza delle istruzioni sulla sicurezza o dall'uso improprio del dispositivo.
- Utilizzare l'apparecchio solo per gli scopi previsti. Non utilizzare il dispositivo per scopi diversi da quelli descritti nel manuale.
- Non utilizzare il dispositivo se presenta parti difettose. Se il dispositivo è danneggiato o difettoso, sostituirlo immediatamente.
- Questo dispositivo è adatto solo per uso in ambienti interni. Non utilizzare il dispositivo all'aperto.
- Questo dispositivo è adatto solo per uso in ambienti domestici. Non utilizzare il dispositivo per scopi commerciali.
- Non utilizzare il dispositivo in prossimità di vasche da bagno, docce, lavandini o altri recipienti contenenti acqua.
- Non esporre il dispositivo ad acqua o umidità.
- Verificare che il dispositivo non entri in contatto con materiale infiammabile.
- Tenere il dispositivo a distanza da fonti di calore. Non collocare il dispositivo su superfici calde o vicino a fiamme libere.
- Non coprire il dispositivo.
- Verificare che intorno al dispositivo sia presente spazio sufficiente per consentire la fuoriuscita del calore e fornire una ventilazione adeguata.
- Collocare il dispositivo su una superficie stabile e piana.
- Collocare il dispositivo su una superficie resistente a calore e schizzi.
- Non collocare il dispositivo su un piano cottura.
- Non utilizzare carbone o combustibili simili.
- Porre attenzione alle parti riscaldate. Le superfici contrassegnate con un simbolo di attenzione per superfici calde possono diventare calde durante l'uso. Le superfici accessibili possono diventare calde quando il dispositivo è in funzione.
- Porre attenzione nel toccare il dispositivo. Utilizzare guanti da forno qualora fosse necessario toccare il dispositivo durante o subito dopo l'uso.
- Prima di toccare il dispositivo assicurarsi di avere le mani asciutte.
- Non riempire il contenitore amovibile con olio o grasso per friggere. L'apparecchio utilizza l'aria calda per preparare i cibi.
- Nel collocare il cibo all'interno del contenitore amovibile caldo, porre attenzione a vapore e schizzi.
- Non versare acqua fredda nel contenitore amovibile caldo. L'acqua schizzerà danneggiando il contenitore amovibile.
- Il contenitore amovibile diventa molto caldo durante l'uso. Non toccare il contenitore amovibile caldo.
- Non lasciare mai l'apparecchio incustodito durante o subito dopo l'uso.
- Non spostare l'apparecchio quando è acceso o è ancora caldo. Rimuovere la spina di alimentazione dalla presa a parete e lasciar raffreddare il dispositivo completamente.

Sicurezza elettrica

CAUTION
RISK OF ELECTRIC SHOCK DO NOT OPEN

- Per ridurre il rischio di scosse elettriche, il presente prodotto deve essere aperto solo da un tecnico autorizzato, nel caso sia necessario ripararlo.
- Scollegare il prodotto dall'alimentazione e da altri apparecchi se dovesse esserci un problema.

- Non utilizzare il dispositivo in presenza di danni o difetti al cavo o alla spina di alimentazione. Se il cavo o la spina di alimentazione è danneggiato o difettoso, deve essere sostituito dal fabbricante o da un centro riparazioni autorizzato.
- Prima dell'uso verificare sempre che la tensione di alimentazione corrisponda a quella indicata sulla targhetta nominale del dispositivo.
- Collegare il dispositivo a una presa a parete dotata di messa a terra. Se necessario, utilizzare una prolunga dotata di messa a terra di diametro adeguato.
- Srotolare sempre completamente il cavo di alimentazione e il cavo di prolunga.
- Per accendere il dispositivo utilizzare esclusivamente il connettore adeguato.
- Il dispositivo non è previsto per essere azionato mediante timer esterno o telecomando.
- Non spostare il dispositivo tirandolo per il cavo di alimentazione. Verificare che il cavo non possa aggrovigliarsi. Verificare che il cavo di alimentazione non rimanga impigliato nel bordo di sporgenze o ripiani e non possa costituire fonte di rischio di incidenti o cadute.
- Non immergere il dispositivo, il cavo o la spina di alimentazione in acqua o altri liquidi.

Uso iniziale

- Pulire il dispositivo. Fare riferimento alla sezione "Pulizia e manutenzione".
- Collocare il cestello per friggere nel contenitore amovibile.
  Nota: L'apparecchio è dotato di un blocco di sicurezza. Se il cestello amovibile non viene inserito correttamente, l'apparecchio non entra in funzione.
- Collegare la spina di alimentazione alla presa a parete.
- Accendere l'apparecchio tramite il selettore di accensione/spegnimento.
- Regolare il selettore della temperatura sulla temperatura massima. L'indicatore di riscaldamento si accende.
- Attendere alcuni minuti fino allo spegnimento dell'indicatore di riscaldamento. L'apparecchio ha raggiunto la temperatura richiesta.
- Spegnere l'apparecchio tramite il selettore di accensione/spegnimento.
- Disinserire la spina di alimentazione dalla presa a parete.
- Far raffreddare completamente il dispositivo.

Nota: alla prima accensione il dispositivo può emettere per un breve periodo un po' di fumo e un odore caratteristico. È una condizione normale.

Uso

Utilizzare l'apparecchio per friggere con aria calda o cuocere alimenti.
Nota: Per la cottura degli alimenti, si raccomanda di preriscaldare l'apparecchio per 5 minuti:

- Verificare che il selettore di accensione/spegnimento sia in posizione "OFF".
- Collegare la spina di alimentazione alla presa a parete.
- Rimuovere il contenitore amovibile dall'apparecchio usando il manico.
- Collocare il contenitore amovibile su una superficie piatta, stabile e resistente al calore.
- Collocare il cibo nel cestello per friggere.
  Nota: I pezzetti piccoli friggeranno o cuoceranno meglio e più rapidamente rispetto ai pezzetti grandi.
- Collocare il cestello per friggere nel contenitore amovibile.
- Collocare il contenitore amovibile nell'apparecchio.
- Accendere l'apparecchio tramite il selettore di accensione/spegnimento. Impostare il timer utilizzando il selettore del timer.
- Impostare la temperatura utilizzando il selettore della temperatura.
  Nota: Se l'apparecchio è freddo, aggiungere 3 minuti al tempo di cottura.
- Alcuni tipi di cibo devono essere girati a metà del tempo di preparazione. Consultare la sezione "Impostazioni".
- Se il timer raggiunge lo zero, viene emesso un segnale acustico e l'apparecchio si spegne automaticamente.
- Disinserire la spina di alimentazione dalla presa a parete.
- Far raffreddare completamente il dispositivo.

Suggerimenti per l'uso

- Girare gli ingredienti piccoli a metà del tempo di preparazione ottimizza il risultato finale e può contribuire a evitare una frittura non omogenea.
- Non bloccare l'uscita dell'aria sul retro dell'apparecchio per evitare interruzioni del flusso d'aria.
- La preparazione di ingredienti grassi può causare fumo extra, ma ciò non provoca alcun danno all'apparecchio né altera il gusto del piatto preparato.

Impostazioni

Nota: Le impostazioni riportate in tabella sono esclusivamente indicazioni. Gli ingredienti possono essere diversi per origine, dimensione, forma o marca. Non siamo in grado di garantire le migliori impostazioni per gli ingredienti specifici utilizzati.

Tipo di alimento	Peso (g)	Tempo (min.)	Temperatura (°C)	Osservazioni
Patatine surgelate	200-400	16-23	200	Agitare a metà del tempo di preparazione.
Patatine preparate in casa	200-400	22-23	180-200	Aggiungere 1/2 cucchiaio d'olio. Agitare a metà del tempo di preparazione.
Snack al formaggio impanati	200-300	12-18	190	
Crocchette di pollo	100-500	15-18	200	
Filetti di pollo	100-500	22-28	200	Se necessario, girare gli alimenti.
Cosce di pollo	100-500	22-25	180	Se necessario, girare gli alimenti.
Fette di carne	100-500	12-20	180	Se necessario, girare gli alimenti.
Bocconcini di pollo	100-500	15-23	180	Se necessario, girare gli alimenti.
Hamburger	100-500	11-18	180	Aggiungere 1/2 cucchiaio d'olio.
Bastoncini di pesce surgelati	100-400	10-16	200	Aggiungere 1/2 cucchiaio d'olio.
Cupcake	5 pezzi	19-22	200	

Pulizia e manutenzione

Attenzione!

- Prima di qualsiasi intervento di pulizia o manutenzione, spegnere il dispositivo, rimuovere la spina dalla presa a parete e attendere che il dispositivo si sia raffreddato.
- Non utilizzare solventi detergenti o abrasivi.
- Non utilizzare oggetti affilati.
- Non immergere il dispositivo in acqua o in altri liquidi.
- Non cercare di riparare il dispositivo. Se il dispositivo non funziona correttamente, sostituirlo con uno nuovo.

- Pulire il dispositivo dopo ogni utilizzo.
  - Rimuovere il contenitore amovibile dall'apparecchio usando il manico.
  - Estrarre il cestello per friggere dal contenitore amovibile.
  - Lavare il contenitore amovibile e il cestello per friggere in lavastoviglie o con acqua saponosa. Asciugare a fondo gli accessori con un panno pulito e asciutto.
  - Pulire l'esterno dell'apparecchio con un panno morbido e umido. Asciugare a fondo l'esterno del dispositivo con un panno pulito e asciutto.

Descrição (fig. A) — Português

1. Botão de ligar/desligar Botão do temporizador	• Rode o botão para a direita para ligar o dispositivo. • Rode o botão para ajustar o temporizador: 1 minuto - 30 minutos. • Rode o botão totalmente para a esquerda para desligar o dispositivo.
2. Botão da temperatura	• Rode o botão para definir a temperatura: 80 °C - 200 °C.
3. Indicador de alimentação (vermelho)	• O indicador acende-se quando o dispositivo é ligado.
4. Indicador de aquecimento (azul)	• O indicador acende-se quando o dispositivo está a aquecer. • O indicador desliga-se assim que o dispositivo atinge a temperatura definida.
5. Recipiente amovível	
6. Cesto de fritar	
7. Botão de libertação	• Prima o botão para remover o cesto de fritar do recipiente amovível.
8. Pega (cesta de fritar)	
9. Aberturas de ventilação	

Segurança

- Leia atentamente o manual de instruções antes de utilizar. Guarde o manual para consulta futura.
- O fabricante não se responsabiliza por danos indiretos ou por danos em bens ou pessoas provocados pela inobservância das instruções de segurança e utilização indevida do dispositivo.
- Utilize o dispositivo apenas para a finalidade a que se destina. Não utilize o dispositivo para outras finalidades além das descritas no manual.
- Não utilize o dispositivo caso tenha alguma peça danificada ou com defeito. Se o dispositivo estiver danificado ou tenha defeito, substitua imediatamente o dispositivo.
- O dispositivo destina-se apenas a utilização no interior. Não utilize o dispositivo no exterior.
- O dispositivo destina-se apenas a utilização doméstica. Não utilize o dispositivo para fins comerciais.
- Não utilize junto de banheiras, chuveiros, lavatórios ou outros recipientes que contenham água.
- Não exponha o dispositivo a água ou humidade.
- Certifique-se de que o dispositivo não entra em contacto com materiais inflamáveis.
- Mantenha o dispositivo afastado de fontes de calor. Não coloque o dispositivo sobre superfícies quentes ou próximo de chamas desprotegidas.
- Não cubra o dispositivo.
- Certifique-se de que existe espaço suficiente à volta do dispositivo para permitir a dissipação do calor e ventilação adequada.
- Coloque o dispositivo sobre uma superfície plana e estável.
- Coloque o dispositivo sobre uma superfície resistente ao calor e à prova de salpicos.
- Não coloque o dispositivo num fogão.
- Não utilize carvão ou outros líquidos combustíveis semelhantes.
- Tenha cuidado com as peças quentes. As superfícies que apresentam um símbolo de aviso relativo a superfícies quentes poderão aquecer durante a utilização. As superfícies acessíveis podem aquecer durante o funcionamento do dispositivo.
- Tenha cuidado ao tocar no dispositivo. Utilize luvas de forno, caso tenha de tocar no dispositivo durante ou imediatamente após a utilização.
- Certifique-se de que as suas mãos estão secas antes de tocar no dispositivo.
- Não encha o recipiente amovível com óleo ou outro tipo de gordura para fritar. O dispositivo utiliza ar quente para preparar os alimentos.
- Tenha cuidado com o vapor e salpicos ao colocar os alimentos no recipiente amovível quente.
- Não deite água fria sobre o recipiente amovível quente. A água irá salpicar e danificar o recipiente amovível.
- O recipiente amovível aquece muito durante a utilização. Não toque no recipiente amovível.
- Não deixe o dispositivo sem vigilância durante ou imediatamente após a sua utilização.
- Não desloque o dispositivo ligado ou ainda quente. Retire a ficha da tomada de parede e aguarde até que o dispositivo arrefeça.

Segurança elétrica

CAUTION
RISK OF ELECTRIC SHOCK DO NOT OPEN

- Quando necessitar de reparação e para reduzir o risco de choque elétrico, este produto deve apenas ser aberto por um técnico autorizado.
- Desligue o produto da tomada de alimentação e outro equipamento se ocorrer um problema.

- Não utilize o dispositivo se o cabo de alimentação ou a ficha estiverem danificados ou com defeito. Se o cabo de alimentação ou a ficha estiverem danificados ou com defeito, têm de ser substituídos pelo fabricante ou um agente reparador autorizado.
- Antes de utilizar, verifique sempre se a tensão da rede é igual à tensão indicada na placa de classificação do dispositivo.
- Ligue o dispositivo a uma tomada de parede com ligação terra. Se necessário, utilize um cabo de extensão com ligação terra com um diâmetro adequado.
- Desenrole sempre completamente o cabo de alimentação e o cabo de extensão.
- Use apenas o conector adequado para utilizar o dispositivo.
- O dispositivo não se destina a ser utilizado com um temporizador externo nem com um sistema de controlo remoto separado.
- Não desloque o dispositivo puxando-o pelo cabo de alimentação. Certifique-se de que o cabo de alimentação não fica emaranhado. Certifique-se de que o cabo de alimentação não fica pendurado na extremidade de uma bancada e de que ninguém poderá tropeçar ou pisá-lo acidentalmente.
- Não mergulhe o dispositivo, o cabo de alimentação ou a ficha em água ou outros líquidos.

Utilização inicial

- Limpe o dispositivo. Consulte a secção "Limpeza e manutenção".
- Coloque o cesto de fritar no recipiente amovível.
  Nota: O dispositivo está equipado com um sistema de bloqueio de segurança. Se o recipiente amovível não for corretamente colocado no dispositivo, este não irá funcionar.
- Insira a ficha na tomada de parede.
- Ligue o dispositivo com o botão de ligar/desligar.
- Coloque o botão da temperatura na temperatura máxima. O indicador de aquecimento acende-se.
- Aguarde alguns minutos até que o indicador de aquecimento se apague. O dispositivo atingiu a temperatura definida.
- Desligue o dispositivo com o botão de ligar/desligar.
- Retire a ficha da tomada de parede.
- Deixe o dispositivo arrefecer completamente.

Nota: Ao ligar o dispositivo pela primeira vez, este poderá produzir um pouco de fumo e um odor característico durante um curto período de tempo. Isto é normal.

Utilização

O dispositivo pode ser utilizado para fritar sem óleo ou cozinhar alimentos.
Nota: Para cozinhar alimentos, recomenda-se o pré-aquecimento do dispositivo durante 5 minutos:

- Certifique-se de que o interruptor de ligar/desligar está na posição "OFF".
- Insira a ficha na tomada de parede.
- Retire o recipiente amovível do dispositivo utilizando a pega.
- Coloque o recipiente amovível sobre uma superfície plana, estável e resistente ao calor.
- Coloque os alimentos no cesto de fritar.
  Nota: Pedaços pequenos irão demorar menos tempo a fritar ou assar do que pedaços grandes.
- Coloque o cesto de fritar no recipiente amovível.
- Coloque o recipiente amovível no dispositivo.
- Ligue o dispositivo com o botão de ligar/desligar. Regule o temporizador utilizando o botão do temporizador.
- Regule a temperatura utilizando o botão da temperatura.
  Nota: Se o dispositivo estiver frio, adicione 3 minutos ao tempo de cozedura.
- Alguns tipos de alimentos têm de ser agitados a meio do tempo de preparação. Consulte a secção "Definições".
- Se o temporizador atingir zero, irá escutar um toque e o dispositivo irá desligar-se automaticamente.
- Retire a ficha da tomada de parede.
- Deixe o dispositivo arrefecer completamente.

Sugestões de utilização

- Agitar ingredientes mais pequenos a meio do tempo de preparação otimiza o resultado final e pode ajudar e evitar alimentos que não fritam uniformemente.
- Não bloqueie a saída de ar na parte de trás do dispositivo para evitar problemas no fluxo de ar.
- A preparação de alimentos com muita gordura poderá resultar na emissão de fumo extra, mas isto não irá provocar nenhum dano no dispositivo nem afetar negativamente o sabor do alimento preparado.

Definições

Nota: As definições indicadas na tabela servem apenas como indicação. Os ingredientes podem diferir ao nível da origem, tamanho, forma e marca. Não podemos garantir a melhor definição para os seus ingredientes.

Tipo de alimento	Peso (g)	Tempo (min.)	Temperatura (°C)	Observações
Batatas fritas congeladas	200-400	16-23	200	Agite a meio do tempo de preparação
Batatas fritas caseiras	200-400	22-23	180-200	Adicione 1/2 colher de óleo. Agite a meio do tempo de preparação
Snacks de queijo panados	200-300	12-18	190	
Nuggets de frango	100-500	15-18	200	
Filetes de frango	100-500	22-28	200	Se necessário, vire os alimentos.
Coxinhas	100-500	22-25	180	Se necessário, vire os alimentos.
Bifes	100-500	12-20	180	Se necessário, vire os alimentos.
Costelas de frango	100-500	15-23	180	Se necessário, vire os alimentos.
Hambúrgueres	100-500	11-18	180	Adicione 1/2 colher de óleo.
Palitos de peixe congelados	100-400	10-16	200	Adicione 1/2 colher de óleo.
Cupcakes	5 peças	19-22	200	

Limpeza e manutenção

Aviso!

- Antes da limpeza ou manutenção, desligue o dispositivo, retire a ficha da tomada de parede e aguarde até que o dispositivo tenha arrefecido.
- Não utilize solventes de limpeza ou produtos abrasivos.
- Não utilize objetos afiados.
- Não mergulhe o dispositivo em água ou outros líquidos.
- Não tente reparar o dispositivo. Se o dispositivo não funcionar corretamente, substitua-o por um dispositivo novo.

- Limpe o dispositivo após cada utilização:
  - Retire o recipiente amovível do dispositivo utilizando a pega.
  - Retire o cesto de fritar do recipiente amovível.
  - Lave o recipiente amovível e o cesto de fritar na máquina de lavar louça ou em água com detergente. Seque minuciosamente os acessórios com um pano limpo e seco.
  - Limpe o exterior do dispositivo utilizando um pano húmido macio. Segue minuciosamente o exterior do dispositivo com um pano limpo e seco.

Beskrivelse (fig. A) — Dansk

1. Tænd/sluk-knap Timerknap	• Drej knappen med uret for at tænde for enheden. • Drej knappen for at indstille timeren. 1 minut - 30 minutter. • Drej knappen helt mod uret for at slukke for enheden.
2. Temperaturknap	• Drej knappen for at indstille temperaturen: 80 °C - 200 °C.
3. Strømindikator (rød)	• Indikatoren tændes, når enheden er tændt.
4. Opvarmningsindikator (blå)	• Indikatoren tænder, når enheden opvarmer. • Indikatoren slukker, når enheden har nået den ønskede temperatur.
5. Aftagelig pande	
6. Stegekurv	
7. Frigivelsesknap	• Tryk på knappen for at fjerne stegekurven fra den aftagelige pande.
8. Håndtag (stegekurv)	
9. Ventilationsåbninger	

Sikkerhed

- Læs vejledningen omhyggeligt før brug. Gem vejledningen til fremtidig brug.
- Fabrikanten kan ikke holdes ansvarlig for skader der opstår på ejendom eller personer, på grund af manglende overholdelse af sikkerhedsvejledninger og forkert brug af enheden.
- Brug kun enheden til de tilsigtede formål. Brug ikke enheden til andre formål end dem, som er beskrevet i vejledningen.
- Brug ikke enheden, hvis den har beskadigede eller defekte dele. Hvis enheden er beskadiget eller defekt, skal den omgående udskiftes.
- Enheden er kun beregnet til indendørs brug. Brug ikke enheden udendørs.
- Enheden er kun beregnet til hjemmebrug. Brug ikke enheden til kommercielle formål.
- Brug ikke enheden nær ved badekar, brusebade, vandfade eller andre kar der indeholder vand.
- Udsæt ikke enheden for vand eller fugt.
- Sørg for, at enheden ikke kommer i kontakt med brændbart materiale.
- Hold enheden væk fra varmekilder. Anbring ikke enheden på varme overflader eller i nærheden af åben ild.
- Dæk ikke enheden til.
- Sørg for, at der er tilstrækkeligt plads omkring enheden, så varmen kan slippe bort, og sørg for tilstrækkelig ventilation.
- Placér enheden på en stabil, flad overflade.
- Anbring enheden på en varmebestand og stænkbeskyttet overflade.
- Placér ikke enheden på et komfur.
- Brug aldrig trækul eller tilsvarende brændsel.
- Vær opmærksom på varme dele. Overfladerne, som er mærket med et forsigtighedssymbol for varme overflader, kan blive varme under brug. De tilgængelige overflader kan blive varme, når enheden er i brug.
- Vær forsigtig, når du rører ved enheden. Brug ovnhandsker, hvis du skal røre ved enheden under eller kort efter brug.
- Sørg for, at dine hænder er tørre, inden du rører ved enheden.
- Fyld ikke den aftagelige pande med olie eller stegefedt. Enheden tilbereder maden ved hjælp af varm luft.
- Pas på damp og stænk, når du lægger maden i den aftagelige pande.
- Kom aldrig koldt vand i den varme aftagelige pande. Vandet sprøjter og vil skade den aftagelige pande.
- Den aftagelige pande bliver meget varm under brug. Rør ikke ved den aftagelige pande.
- Efterlad aldrig enheden uden opsyn under eller umiddelbart efter brug.
- Flyt ikke enheden, når den er tændt eller stadig er varmt. Fjern netstikket fra stikkontakten i væggen, og vent til enheden køle helt af.

Elektrisk sikkerhed

CAUTION
RISK OF ELECTRIC SHOCK DO NOT OPEN

- For at nedsætte risikoen for elektrisk stød, må dette produkt kun åbnes af en autoriseret tekniker, når service er nødvendig.
- Tag produktet ud af stikkontakten og andet udstyr, hvis der opstår et problem.

- Brug ikke enheden, hvis netledningen eller netstikket er beskadiget eller defekt. Hvis netledningen eller netstikket er beskadiget eller defekt, skal den udskiftes af fabrikanten, eller en autoriseret tekniker.
- Kontroller altid, at netspændingen er den samme som spændingen angivet på ydelsesskiltet af enheden før brug.
- Slut enheden til en stikkontakt med jordforbindelse. Brug om nødvendigt en forlængerledning med jordforbindelse af en passende diameter.
- Rul altid netledningen og forlængerledningen helt ud.
- Brug kun passende stik til at tilslutte fonduegryden.
- Enheden er ikke beregnet til betjening med en ekstern timer eller separat fjernbetjeningssystem.
- Flyt ikke enheden ved at trække i netledningen. Kontroller at netledningen ikke kan blive filtret sammen. Sørg for, at netledningen ikke hænger ud over kanten på bordet eller ved et uheld kan hænge fast eller faldes over.
- Sænk ikke enheden, netledningen eller netstikket ned i vand eller andre væsker.

Indledende brug

- Rengør enheden. Se afsnittet "Rengøring og vedligeholdelse".
- Placer stegekurven i den aftagelige pande.
  Bemærk: Enheden er udstyret med en sikkerhedslås. Hvis den aftagelige pande ikke er sat korrekt i enheden, tænder enheden ikke.
- Sæt netstikket i stikkontakten.
- Tænd for enheden ved hjælp af tænd/sluk-knappen.
- Indstil den højeste temperatur på temperaturknappen. Varmeindikatoren tænder.
- Vent nogle få minutter indtil varmeindikatoren slukker. Enheden har nået den indstillede temperatur.
- Sluk for enheden ved hjælp af tænd/sluk-knappen.
- Fjern netstikket fra stikkontakten.
- Lad enheden køle helt ned.

Bemærk: Hvis du tænder for enheden for første gang, kan det udsende en lille smule røg og en karakteristisk lugt i en kort periode. Dette er normal drift.

Anvendelse

Enheden kan bruges til at stede med varm luft eller tilberede mad.
Bemærk: Ved tilberedning af mad anbefales det at opvarme enheden forud i 5 minutter:

- Sørg for, at tænd/sluk-knappen er i positionen "OFF".
- Sæt netstikket i stikkontakten.
- Fjern den aftagelige pande fra enheden ved at tage fat i håndtaget.
- Placer den aftagelige pande på en flad, stabil og varmemodstandsdygtig overflade.
- Læg ingredienserne i stegekurven.
  Bemærk: Mindre stykker rister eller steger bedre og hurtigere end store stykker.
- Placer stegekurven i den aftagelige pande.
- Sæt den aftagelige pande i enheden.
- Tænd for enheden ved hjælp af tænd/sluk-knappen. Indstil timeren med timerknappen.
- Indstil temperaturen med temperaturknappen.
  Bemærk: Hvis enheden er kold, tilføjes 3 minutter til tilberedningstiden.
- Nogle madvarer har brug for at blive omrystet, når halvdelen af tilberedningstiden er gået. Der henvises til afsnittet "Indstillinger".
- Hvis timeren når til nul, lyder en ringeklokke, og enheden slukker automatisk.
- Fjern netstikket fra stikkontakten.
- Lad enheden køle helt ned.

Brugsanvisning

- Hvis mindre stykker omrystes, når halvdelen af tilberedningstiden er gået, forbedrer det slutresultatet og medvirker til, at maden steges ujævnt.
- Bloker ikke luftudledningen på bagsiden af enheden, så luftstrømmen ikke bliver afbrudt.
- Tilberedning af fede madvarer kan give mere stegeos, men dette skader ikke enheden og påvirker ikke smagen af de tilberedte madvarer.

Indstillinger

Bemærk: Indstillingerne i tabellen er kun vejledende. Ingredienserne kan være forskellige i kvalitet, størrelse, form eller mærke. Vi kan ikke garantere, at indstillerne er de bedste for dine ingredienser.

Type ingrediens	Vægt (g)	Tid (min.)	Temperatur (°C)	Bemærkninger
Frosne pomme frites	200-400	16-23	200	Omryst, når halvdelen af tilberedningstiden er gået.
Hjemmelavede pomme frites	200-400	22-23	180-200	Tilsæt 1/2 skefuld olie. Omryst, når halvdelen af tilberedningstiden er gået.
Ostesnack med rasp	200-300	12-18	190	
Kyllingenuggets	100-500	15-18	200	
Kyllingefilet	100-500	22-28	200	Vend ingredienserne, hvis nødvendigt.
Kartoffelpinde	100-500	22-25	180	Vend ingredienserne, hvis nødvendigt.
Steaks	100-500	12-20	180	Vend ingredienserne, hvis nødvendigt.
Kyllinge-chops	100-500	15-23	180	Vend ingredienserne, hvis nødvendigt.
Hamburgere	100-500	11-18	180	Tilsæt 1/2 skefuld olie.
Frosne fiskestave	100-400	10-16	200	Tilsæt 1/2 skefuld olie.
Cupcakes	5 stk.	19-22	200	

Rengøring og vedligeholdelse

Advarsel!

- Før rengøring eller vedligeholdelse skal du slukke enheden, tage netstikket ud af stikkontakten og vente, indtil enheden er kølet ned.
- Brug ikke opløsningsmidler eller slibende rengøringsmidler.
- Brug ikke skarpe genstande.
- Sænk ikke enheden ned i vand eller andre væsker.
- Forsøg ikke at reparere enheden. Hvis enheden ikke fungerer korrekt, skal den udskiftes med en ny enhed.

- Rengør enheden efter hver brug.
  - Fjern den aftagelige pande fra enheden ved at tage fat i håndtaget.
  - Fjern stegekurven fra den aftagelige pande.
  - Gør den aftagelige pande og stegekurven rent i opvaskemaskine eller i sæbevand. Tør tilbehøret grundigt af med en ren, tør klud.
  - Rengør enheden udvendigt med en blød, fugtig klud. Tør enheden grundigt af udvendigt med en ren, tør klud.

Beskrivelse (fig. A) — Norsk

1. På/av-knapp Timerknapp	• Drei knappen med klokken for å slå på enheten. • Drei knappen for å stille inn timeren: 1 minutt - 30 minutter. • Drei knappen helt mot klokken for å slå av enheten.
2. Temperaturknapp	• Drei knappen for å stille inn temperaturen: 80 °C - 200 °C.
3. Strømindikator (rød)	• Strømindikatoren lyser når enheten er slått på.
4. Oppvarmingsindikator (blå)	• Indikatoren lyser når enheten varmer opp. • Indikatoren slukkes når enheten har nådd innstilt temperatur.
5. Uttagbar panne	
6. Frityrkurv	
7. Utløserknapp	• Trykk på knappen for å ta ut frityrkurven fra den uttagbare pannen.
8. Håndtak (frityrkurv)	
9. Ventilasjonsåpninger	

Sikkerhet

- Les bruksanvisningen nøye før bruk. Oppbevar bruksanvisningen for fremtidig bruk.
- Produsenten er ikke ansvarlig for påfølgende skade eller for skade på eiendom eller person som følge av manglende overholdelse av sikkerhetsanvisningene og feil bruk av enheten.
- Bruk bare enheten for det tiltenkte formålet. Ikke bruk enheten til andre formål enn det som er beskrevet i bruksanvisningen.
- Ikke bruk enheten hvis noen del er skadet eller defekt. Enheten må erstattes umiddelbart hvis den er skadet eller defekt.
- Enheten er kun ment for innendørs bruk. Ikke bruk enheten utendørs.
- Enheten er kun for innendørs bruk. Ikke bruk enheten i forretningsøyemed.
- Ikke bruk enheten i nærheten av badekar, dusj, håndvask eller andre vannbeholdere.
- Ikke utsett enheten for vann eller fuktighet.
- Sørg for at enheten ikke kommer i kontakt med brennbart materiale.
- Hold enheten unna varmekilder. Ikke plasser enheten nær varme overflater eller åpne flammer.
- Ikke dekk til enheten.
- Sørg for at det er nok plass rundt enheten til at varmen kan slippe ut og gi tilstrekkelig ventilasjon.
- Plasser enheten på en jevn, flat overflate.
- Plasser enheten på en varmebestandig og sprutsikker overflate.
- Legg ikke enheten på en kokeplate.
- Ikke bruk kull eller annet brennstoff.
- Vær forsiktig med varme deler. Overflatene som er merket med et advarselsymbol for varme overflater kan bli varme under bruk. De tilgjengelige overflatene kan bli varme når enheten er i bruk.
- Vær forsiktig når du berører enheten. Bruk grytekluter hvis du må berøre enheten under eller like etter bruk.
- Sørg for at hendene dine er tørre før du tar på enheten.
- Ikke fyll den uttagbare pannen med olje eller stekefett. Enheten bruker varmluft til å tilberede mat.
- Vær forsiktig når du legger maten ned i den varme uttagbare pannen, det kan oppstå damp og sprut.
- Ikke hell kaldt vann ned i den uttagbare pannen. Vannet vil sprute utover og skade den uttagbare pannen.
- Den uttagbare pannen blir svært varm under bruk. Ikke berør den varme uttagbare pannen.
- Enheten må være under tilsyn både under og rett etter bruk.
- Ikke flytt enheten når den er slått på eller fremdeles varm. Trekk ut støpselet fra stikkontakten og vent til enheten er avkjølt.

Elektrisk sikkerhet

CAUTION
RISK OF ELECTRIC SHOCK DO NOT OPEN

- For å redusere faren for strømstøt, skal dette produktet bare åpnes av en autorisert tekniker når vedlikehold er nødvendig.
- Koble produktet fra strømmen og annet utstyr dersom et problem oppstår.

- Ikke bruk enheten hvis strømkabelen eller støpselet er skadet eller på andre måter defekt. Hvis strømkabelen eller støpselet er skadet eller defekt, må disse byttes ut av produsenten eller et autorisert serviceverksted.
- Før bruk må det alltid sjekkes at nettspenningen er den samme som spenningen som er merket på enheten.
- Koble enheten til en jordet stikkontakt. Hvis det er nødvendig skal du bruke en jordet forlengelseskabel med passende diameter.
- Strømkablene og forlengelseskabelen skal alltid vikles ut fullstendig.
- Det må brukes riktig kontakt ved bruk av enheten.
- Enheten er ikke ment for bruk med et eksternt tidsur eller separat fjernkontrollsystem.
- Ikke flytt på enheten ved å trekke i strømkabelen. Pass på at strømkabelen ikke blir viklet inn i noe. Påse at strømkabelen ikke henger over kanten på en arbeidsbenk og at den ikke kan bli utilsiktet trukket i eller snublet over.
- Enheten, støpselet og strømkabelen må aldri senkes i vann eller andre væsker.

Førstegangs bruk

- Rengjør enheten. Se avsnittet "Rengjøring og vedlikehold".
- Sett frityrkurven ned i den uttagbare pannen.
  Merk: Enheten er utstyrt med en sikkerhetslås. Hvis den avtagbare pannen ikke er riktig satt ned i enheten, vil den ikke fungere.
- Sett støpselet inn i stikkontakten.
- Slå på enheten med på/av-knappen.
- Still temperaturbryteren til maks temperatur. Oppvarmingsindikatoren begynner å lyse.
- Vent noen minutter til indikatoren slukker. Enheten har nådd innstilt temperatur.
- Slå av enheten med på/av-knappen.
- Ta støpselet ut fra stikkontakten.
- La enheten kjøle seg ned fullstendig.

Merk: Hvis du slår på enheten for første gang, kan den avgi noe røyk og en karakteristisk lukt en kort stund. Dette er normalt.

Bruk

Enheten kan brukes for varmluftfrityr eller steking.
Merk: For steking anbefales det å forvarme enheten i 5 minutter:

- Sørg for at på/av-knappen er satt til "OFF".
- Sett støpselet inn i stikkontakten.
- Ta ut den uttagbare pannen fra enheten ved å løfte den etter håndtaket.
- Plasser den uttagbare pannen på et jevnt, flatt og varmebestandig underlag.
- Legg maten ned i frityrkurven.
  Merk: Små stykker vil friteres eller stekes bedre og raskere enn store stykker.
- Sett frityrkurven ned i den uttagbare pannen.
- Sett den uttagbare pannen ned i enheten.
- Slå på enheten med på/av-knappen. Bruk tidsvelgeren til å stille inn steketid.
- Bruk temperaturvelgeren til å stille inn temperatur.
  Merk: Hvis enheten er kald, må det legges 3 minutter til tilberedningstiden.
- Enkelte typer mat må ristes litt halvveis i tilberedningstiden. Se "Innstillinger".
- Når timeren har talt ned til null, vil det høres et pling og enheten vil slå seg av automatisk.
- Ta støpselet ut fra stikkontakten.
- La enheten kjøle seg ned fullstendig.

Tips ved bruk

- Risting av mindre ingredienser halvveis i tilberedningen gir det beste sluttresultatet, og bidrar til at maten ikke blir ujevnt fritert.
- Ikke blokker luftehullene på baksiden av enheten, dette kan hindre luftstrømmen.
- Tilberedning av fet mat kan føre til at det røyker mer, men dette vil ikke gjøre noen skade på enheten eller forringe smaken på den tilberedte maten.

Innstillinger

Merk: Innstillingene i tabellen er kun veiledende. Ingredienser kan variere i opprinnelse, størrelse, form og merke. Vi kan ikke garantere den beste innstillingen for akkurat dine ingredienser.

Type mat	Vekt (g)	Tid (min.)	Temperatur (°C)	Merknader
Frossen pommes frites	200-400	16-23	200	Ristes halvveis i tilberedningstiden.
Hjemmelaget pommes frites	200-400	22-23	180-200	Tilsett 1/2 spiseskje olje. Ristes halvveis i tilberedningstiden.
Panert ostesnacks	200-300	12-18	190	
Kylling-nuggets	100-500	15-18	200	
Kyllingfilet	100-500	22-28	200	Snu maten etter behov.
Kyllinglår	100-500	22-25	180	Snu maten etter behov.
Steker	100-500	12-20	180	Snu maten etter behov.
Kyllingstykker	100-500	15-23	180	Snu maten etter behov.
Hamburger	100-500	11-18	180	Tilsett 1/2 spiseskje olje.
Frosne fiskepinner	100-400	10-16	200	Tilsett 1/2 spiseskje olje.
Cupcakes	5 stk.	19-22	200	

Rengjøring og vedlikehold

Advarsel!

- Før rengjøring eller vedlikehold må enheten slås av og støpselet må tas ut fra stikkontakten, og enheten må kjøles ned.
- Ikke bruk rensemidler eller skuremidler.
- Ikke bruk skarpe gjenstander.
- Ikke senk enheten i vann eller annen væske.
- Ikke prøv å reparere enheten. Hvis enheten ikke fungerer som den skal, erstatt den med en ny enhet.

- Rengjør enheten etter hver bruk.
  - Ta ut den uttagbare pannen fra enheten ved å løfte den etter håndtaket.
  - Ta frityrkurven ut fra den uttagbare pannen.
  - Rengjør den uttagbare pannen og frityrkurven i oppvaskmaskin eller med med vann og oppvaskmiddel. Tørk tilbehøret grundig med en tørr, ren klut.
  - Rengjør utsiden av enheten med en myk, fuktig klut. Tørk utsiden av enheten grundig med en tørr, ren klut.

Beskrivning (fig. A) — Svenska

1. På/av-hjul Timer-hjul	• Vrid hjulet medurs för att sätta på enheten. • Vrid hjulet för att ställa in timern: 1 minut - 30 minuter. • Vrid hjulet fullt moturs för att stänga av enheten.
2. Temperaturhjul	• Vrid hjulet för att ställa in temperaturen: 80 °C - 200 °C.
3. Strömindikator (röd)	• Indikatorn tänds när enheten är påslagen.
4. Värmeindikator (blå)	• Indikatorn tänds när enheten värms upp. • Temperaturindikatorn slocknar när enheten har nått inställd temperatur.
5. Borttagbar panna	
6. Frityrkorg	
7. Släpp-knapp	• Tryck på knappen för att ta bort frityrkorgen från den borttagbara pannan.
8. Handtag (frityrkorg)	
9. Ventilationsöppningar	

Säkerhet

- Läs bruksanvisningen noga innan användning. Behåll bruksanvisningen för att kunna använda den igen.
- Tillverkaren är inte ansvarig för följdskador eller för skador på egendom eller personer som orsakas av att säkerhetsföreskrifterna inte följs och av felaktig användning av enheten.
- Använd endast enheten för dess avsedda syfte. Använd inte enheten till andra ändamål än dem som beskrivs i denna bruksanvisning.
- Använd inte enheten om någon del är skadad eller felaktig. Om enheten är skadad eller felaktig ska den bytas ut omedelbart.
- Enheten är bara avsedd för inomhusanvändning. Använd inte enheten utomhus.
- Enheten är endast avsedd för inomhusanvändning. Använd inte för kommersiella ändamål.
- Använd inte enheten nära badkar, duschar, bassänger eller andra kärl innehållande vatten.
- Utsätt inte enheten för vatten eller fukt.
- Se till att enheten inte kommer i kontakt med lättantändliga material.
- Håll enheten borta från värmekällor. Placera inte enheten på varma ytor eller nära öppen eld.
- Täck inte över enheten.
- Se till att det finns tillräckligt med utrymme runt om enheten för tillräcklig ventilation så att värmen kan försvinna.
- Placera enheten på en stabil, platt yta.
- Placera enheten på en värmebeständig och stänksäker yta.
- Placera inte enheten på en spis.
- Använd inte träkol eller liknande brännbara bränslen.
- Akta dig för varma delar. Ytor som är markerade med en varningssymbol för varma ytor kommer att bli varma under användning. Närliggande ytor kan komma att bli varma när enheten används.
- Var försiktig när du rör vid enheten. Använd grythandskar när du rör vid enheten under eller strax efter användning.
- Se till att dina händer är torra innan du rör vid enheten.
- Fyll inte den borttagbara pannan med olja eller frityrfett. Enheten använder varmluft för att tillaga maten.
- Tänk på ånga och stänk när du lägger mat på den varma borttagbara pannan.
- Häll inte kallt vatten i den varma borttagbara pannan. Vattnet kommer att skvätta och skada den borttagbara pannan.
- Den borttagbara pannan blir väldigt varm vid användning. Rör inte den borttagbara pannan.
- Lämna inte enheten oövervakad vid användning eller direkt efter användning.
- Flytta in på enheten medan den är påslagen eller fortfarande varm. Ta bort kontakten från vägguttaget och låt enheten svalna av.

Elsäkerhet

CAUTION
RISK OF ELECTRIC SHOCK DO NOT OPEN

- För att minska risken för elektriska stötar bör denna produkt endast öppnas av behörig tekniker när service behövs.
- Dra ut nätkabeln från vägguttaget och koppla ur all annan utrustning om något problem skulle uppstå.

- Används inte enheten om nätkabeln eller nätkontakten är skadad eller defekt. Om nätkabeln eller nätkontakten är skadad eller defekt, måste den bytas ut av tillverkaren eller en auktoriserad reparatör.
- Kolla alltid om nätströmmen är den samma som strömgraderingen på enheten innan användning.
- Anslut enheten till ett jordat vägguttag. Om nödvändigt, använd en jordad förlängningssladd av lämplig diameter.
- Rulla alltid ut hela nätkabeln och förlängningssladden.
- Använd endast lämplig kontakt för att använda enheten.
- Enheten ska inte användas med en extern timer eller separat fjärrstyrning.
- Förflytta inte på enheten genom att dra i nätkabeln. Se till att nätkabeln inte kan trassla in sig. Se till att nätkabeln inte hänger över arbetsytans kant så att den inte råkar fasta eller välta.
- Doppa inte enheten, nätkabeln eller nätkontakten i vatten eller någon annan vätska.

Första användning

- Rengör enheten. Se sektionen "Rengöring och underhåll".
- Placera frityrkorgen i den borttagbara pannan.
  Obs: Enheten är utrustad med ett säkerhetslock. Om den borttagbara pannan inte placeras i enheten på rätt sätt kommer enheten inte att fungera.
- Sätt i nätkontakten i vägguttaget.
- Sätt på enheten med på/av-hjulet.
- Ställ in temperaturhjulet till maximal temperatur. Värmeindikatorn tänds.
- Vänta några minuter tills värmeindikatorn släcks. Enheten har nått inställd temperatur.
- Stäng av enheten med på/av-hjulet.
- Dra ut nätkontakten från vägguttaget.
- Låt enheten kylas av helt och hållet.

Obs: Om du sätter på enheten för första gången, kan enheten ge ifrån sig lite rök och en karakteristisk lukt under en kort period. Detta är normalt.

Användning

Enheten kan användas för att varmluftfritera eller baka livsmedel.
Obs: För att baka livsmedel rekommenderas 5 minuter förvärmning:

- Se till att på/av-hjulet är i "OFF"-läget.
- Sätt i nätkontakten i vägguttaget.
- Ta bort den borttagbara pannan från enheten via handtaget.
- Placera den borttagbara pannan på en stabil, platt och värmebeständig yta.
- Lägg maten i frityrkorgen.
  Obs: Små bitar friteras eller rostas bättre och snabbare än stora bitar.
- Placera frityrkorgen i den borttagbara pannan.
- Placera den borttagbara pannan i enheten.
- Sätt på enheten med på/av-hjulet. Ställ in timern hjälp av timerhjulet
- Ställ in temperaturen hjälp av temperaturhjulet.
  Obs: Om enheten är kall, lägg till 3 minuter till tillagningstiden.
- Visa typer av mat behöver skakas halvvägs genom tillagningstiden. Se avsnittet "Inställningar".
- Om timern går ner till noll hörs ett ringande ljud och enheten stängs av automatiskt.
- Dra ut nätkontakten från vägguttaget.
- Låt enheten kylas av helt och hållet.

Tips för användning

- Genom att skaka mindre ingredienser halvvägs genom tillagningstiden optimeras slutresultatet, och det hjälper även till att förhindra att maten friteras ojämnt.
- Blockera inte luftutsläppet på enhetens baksida, det hindrar luftflödet.
- Tillagning av ingredienser med mycket fett kan leda till extra rök, men detta varken skadar enheten eller leder till försämrad smak.

Inställningar

Obs: Inställningarna i tabellen är endast indikationer. Ingredienser kan variera med ursprung, storlek, form och varumärke. Vi kan inte garantera den bästa inställningen för dina ingredienser.

Mattyp	Vikt (g)	Tid (min.)	Temperatur (°C)	Anmärkningar
Fryst pommes	200-400	16-23	200	Skaka halvvägs genom tillagningstiden.
Hemmagjorda pommes	200-400	22-23	180-200	Använd 1/2 sked olja. Skaka halvvägs genom tillagningstiden.
Bröd-ostsnacks	200-300	12-18	190	
Chicken nuggets	100-500	15-18	200	
Kycklingfilé	100-500	22-28	200	Vid behov, vänd maten.
Drumsticks	100-500	22-25	180	Vid behov, vänd maten.
Stekar	100-500	12-20	180	Vid behov, vänd maten.
Kycklingkotletter	100-500	15-23	180	Vid behov, vänd maten.
Hamburgare	100-500	11-18	180	Använd 1/2 sked olja.
Frysta fiskpinnar	100-400	10-16	200	Använd 1/2 sked olja.
Cupcakes	5 st	19-22	200	

Rengöring och underhåll

Varning!

- Innan rengöring och underhåll, stäng av enheten, ta ur nätkontakten ur vägguttaget och vänta tills enheten har kylts av.
- Använd inga rengöringsmedel som innehåller lösningsmedel eller slipmedel.
- Använd inte vassa föremål.
- Doppa inte enheten i vatten eller andra vätskor.
- Försök inte att reparera enheten. Byt ut enheten mot en ny om den inte fungerar som den ska.

- Rengör enheten efter varje användning:
  - Ta bort den borttagbara pannan från enheten via handtaget.
  - Ta bort frityrkorgen från den borttagbara pannan.
  - Rengör den borttagbara pannan och frityrkorgen i diskmaskin eller i såpvatten. Torka noggrant av tillsatserna med en ren, torr trasa.
  - Rengör enhetens utsida med en mjuk fuktad trasa. Torka noggrant enhetens utsida med en ren, torr trasa.

Kuvaus (kuva A) Suomi

1. Päällä/pois-valitsin Ajastin-valitsin	• Käynnistä laite kääntämällä nuppia myötäpäivään. • Aseta ajastin kääntämällä nuppia: 1 minuutti - 30 minuuttia. • Sammuta laite kääntämällä nuppi täysin vastapäivään.
2. Lämpötilan valitsin	• Aseta ajastin kääntämällä nuppia: 80 °C - 200 °C.
3. Virtamerkkivalo (punainen)	• Merkkivalo syttyy, kun laite on päällä.
4. Lämmityksen merkkivalo (sininen)	• Merkkivalo syttyy, kun laite lämmittää. • Lämpötilan ilmaisin sammuu kun laite on saavuttanut asetetun lämpötilan.
5. Irrotettava pannu	
6. Paistokori	
7. Vapautuspainike	• Paina näppäintä poistaaksesi paistokorin irrotettavasta pannusta.
8. Kahva (paistokori)	
9. Tuuletusaukot	

Turvallisuus

- Lue käyttöopas huolella ennen käyttöä. Säilytä käyttöopas tulevaa käyttöä varten.
- Valmistaja ei ole vastuussa henkilöille tai omaisuudelle aiheutuvista vahingoista, jos ne johtuvat turvallisuusohjeiden laiminlyönnistä tai laitteen sopimattomasta käytöstä.
- Käytä laitetta vain sille tarkoitettuun käyttötarkoitukseen. Älä käytä laitetta muuhun kuin käyttöoppaassa kuvattuun tarkoitukseen.
- Älä käytä laitetta, jos jokin sen osa on vioittunut tai viallinen. Jos laite on vioittunut tai viallinen, vaihda laite välittömästi.
- Laite sopii vain sisäkäyttöön. Älä käytä laitetta ulkona.
- Laite sopii vain kotikäyttöön. Älä käytä laitetta kaupallisiin tarkoituksiin.
- Älä käytä laitetta kylpyammeiden, suihkujen, pesualtaiden tai muiden vettä sisältävien esineiden lähellä.
- Älä altista laitetta vedelle ja kosteudelle.
- Varmista, ettei laite pääse kosketuksiin palavan materiaalin kanssa.
- Pidä laite pois lämmönlähteistä. Älä aseta laitetta kuumille pinnoille tai lähelle avotulta.
- Älä peitä laitetta.
- Varmista, että laitteen ympärillä on riittävästi tilaa hyvää tuuletusta varten, jotta lämpö pääsee poistumaan.
- Aseta laite vakaalle tasapinnalle.
- Aseta laite lämpöä ja roiskevettä kestävälle pinnalle.
- Älä aseta laitetta keittolevylle.
- Älä käytä hiiliä tai vastaavia palavia polttoaineita.
- Varo kuumia osia. Kuuman pinnan varoitusmerkillä varustetut pinnat tulevat kuumiksi käytön aikana. Näkyvissä olevat pinnat voivat tulla kuumiksi käytettäessä laitetta.
- Ole varovainen koskettaessasi laitetta. Käytä patakintaita, jos sinun on kosketettava laitetta käytön aikana tai pian käytön jälkeen.
- Varmista, että kätesi ovat kuivat, ennen kuin kosketat laitetta.
- Älä täytä irrotettavaa pannua öljyllä tai paistorasvalla. Laite käyttää kuumaa ilmaa ruoan valmistukseen.
- Varo höyryä ja roiskeita laittaessasi ruokaa kuumalle irrotettavalle pannulle.
- Älä kaada kylmää vettä kuumalle irrotettavalle pannulle. Vesi roiskuu ja vaurioittaa irrotettavaa pannua.
- irrotettavasta pannusta tulee hyvin kuuma käytön aikana. Älä kosketa kuumaa irrotettavaa pannua.
- Älä jätä milloinkaan laitetta valvomattomaksi käytön aikana tai heti käytön jälkeen.
- Älä siirrä laitetta sen ollessa päällä tai edelleen kuuma. Irrota pistoke pistorasiasta ja odota, kunnes laite on jäähtynyt.

Sähköturvallisuus

CAUTION RISK OF ELECTRIC SHOCK DO NOT OPEN

- Sähköiskun riskin pienentämiseksi, ainoastaan valtuutettu huoltohenkilö saa avata tämän laitteen huoltoa varten.
- Jos ongelmia ilmenee, irrota laite verkkovirrasta ja muista laitteista.

- Älä käytä laitetta, jos sen virtajohto tai pistoke on vioittunut tai viallinen. Jos virtajohto tai pistoke on vioittunut tai viallinen, valmistajan tia valtuutetun huollon on vaihdettava se.
- Tarkista aina ennen käyttöä, että sähköverkon jännite vastaa laitteen luokituskylttiin merkittyä jännitettä.
- Liitä laite maadoitettuun pistorasiaan. Käytä tarvittaessa teholtaan (johtopoikkileikkaukseltaan) riittävää maadoitettua jatkojohtoa.
- Pura aina virtajohto ja jatkojohto kokonaisuudessaan auki.
- Käytä vain asianmukaista liitintä laitteen käytössä.
- Tätä laitetta ei ole tarkoitettu käytettäväksi ulkoisella ajastimella tai erillisellä etäohjausjärjestelmällä.
- Älä siirrä laitetta vetämällä virtajohdosta. Varmista, että virtajohto ei pääse takertumaan. Varmista, ettei virtajohto roiku työpinnan reunan yli, jossa siihen voidaan jäädä vahingossa kiinni tai kompastua.
- Älä upota laitetta, virtajohtoa tai pistoketta veteen tai muuhun nesteeseen.

Ensimmäinen käyttökerta

- Puhdista laite. Katso "Puhdistus ja huolto" -osiota.
- Laita paistokori irrotettavaan pannuun.
  Huomaa: Laite on varustettu turvalukolla. Jos irrotettavaa pannua ei ole asetettu laitteeseen oikein, laite ei toimi.
- Työnnä virtapistoke pistorasiaan.
- Käynnistä laite kääntämällä päällä/pois-nuppia.
- Aseta lämpötilan säädin maksimilämpötilaan. Lämmityksen merkkivalo syttyy.
- Odota muutamia minuutteja, kunnes lämpötilan merkkivalo sammuu. Laite on saavuttanut asetetun lämpötilan.
- Sammuta laite kääntämällä päällä/pois-nuppia.
- Poista virtapistoke pistorasiasta.
- Anna laitteen jäähtyä täysin.

Huomaa: Kun laite kytketään päälle ensimmäistä kertaa, siitä voi lähteä hieman savua ja erikoista hajua hetken aikaa. Tämä on normaalia.

Käyttö

Laitetta voidaan käyttää ruoan kuumailmapaistamiseen tai leivontaan.
Huomaa: Ruoan leivontaan suositellaan laitteen esilämmitystä 5 minuuttia:
- Varmista, että virtakytkin on "OFF" -asennossa.
- Työnnä virtapistoke pistorasiaan.
- Poista kahvaa käyttäen irrotettava pannu laitteesta.
- Aseta irrotettava pannu tasaiselle vakaalle ja lämpöä kestävälle pinnalle.
- Laita ruoka paistokoriin.
  Huomaa: Pienet palat paistuvat tai paahtuvat paremmin ja nopeammin kuin isot palat.
- Laita paistokori irrotettavaan pannuun.
- Laita irrotettava pannu laitteeseen.
- Käynnistä laite kääntämällä päällä/pois-nuppia. Aseta ajastin ajastimen säätimellä.
- Aseta lämpötila lämpötilan säätimellä.
  Huomaa: Jos laite on kylmä, lisää 3 minuuttia valmistusaikaan.
- Jotkut ruokatyypit edellyttävät ravistelua puolessa välissä valmistusaikaa. Katso "Settings"-osiota.
- Jos ajastin saavuttaa nollan, äänimerkki soi ja laite sammuu automaattisesti.
- Poista virtapistoke pistorasiasta.
- Anna laitteen jäähtyä täysin.

Käyttövinkkejä

- Pienempien aineksien ravistelu valmistuksen puolessa välissä optimoi lopputuloksen ja auttaa estämään epätasaisesti paistuneen ruoan.
- Älä estä ilmavirtausta tukkimalla ilman ulostulo laitteen takana.
- Rasvaisten aineksien valmistus voi synnyttää lisäsavua, mutta tämä ei vahingoita laitetta tai huononna valmiin ruoan makua.

Asetukset

Huomaa: Taulukon asetukset ovat vain suuntaa antavia. Aineksien alkuperä, koko, muoto ja valmistaja voivat vaihdella. Emme voi taata parasta asetusta aineksillesi.

Ruokatyyppi	Paino (g)	Aika (min.)	Lämpötila (°C)	Huomautukset
Pakastetut ranskanperunat	200-400	16-23	200	Ravistele valmistusajan puolessavälissä.
Kotitekoiset ranskanperunat	200-400	22-23	180-200	Lisää 1/2-lusikallista öljyä. Ravistele valmistusajan puolessavälissä.
Leivitetyt juustopikkupurtavat	200-300	12-18	190	
Kananugetit	100-500	15-18	200	
Kanafileet	100-500	22-28	200	Käännä ruoka tarvittaessa.
Kanankoivet	100-500	22-25	180	Käännä ruoka tarvittaessa.
Pihvit	100-500	12-20	180	Käännä ruoka tarvittaessa.
Luuttomat kanafileet	100-500	15-23	180	Käännä ruoka tarvittaessa.
Hampurilaiset	100-500	11-18	180	Lisää 1/2-lusikallista öljyä.
Pakastetut kalapuikot	100-400	10-16	200	Lisää 1/2-lusikallista öljyä.
Vuokaleivokset	5 kappaletta	19-22	200	

Puhdistus ja huolto

Varoitus!

- Sammuta laite, irrota pistoke pistorasiasta ja odota, että laite on jäähtynyt, ennen kuin puhdistat ja huollat sitä.
- Älä käytä liuottimia tai hankausaineita.
- Älä käytä teräviä välineitä.
- Älä upota laitetta veteen tai muuhun nesteeseen.
- Älä yritä korjata laitetta. Jos laite ei toimi asianmukaisesti, vaihda se uuteen.

- Puhdista laite jokaisen käytön jälkeen seuraavasti:
  - Poista kahvaa käyttäen irrotettava pannu laitteesta.
  - Poista paistokori irrotettavasta pannusta.
  - Puhdista irrotettava pannu ja paistokori astianpesukoneessa tai saippuavedessä. Kuivaa tarvikkeet läpikotaisin puhtaalla, kuivalla liinalla.
  - Puhdista laite ulkopuolelta pehmeällä, kostealla liinalla. Kuivaa laitteen ulkopuoli läpikotaisin puhtaalla, kuivalla liinalla.

Περιγραφή (εικ. A) Ελληνικά

1. Κουμπί on/off Κουμπί χρονοδιακόπτη	• Γυρίστε το κουμπί δεξιόστροφα για να ενεργοποιήσετε τη συσκευή. • Γυρίστε το κουμπί για να ρυθμίσετε τον χρονοδιακόπτη: 1 λεπτό - 30 λεπτά. • Γυρίστε το κουμπί εντελώς αριστερόστροφα για να απενεργοποιήσετε τη συσκευή.
2. Κουμπί θερμοκρασίας	• Γυρίστε το κουμπί για να ρυθμίσετε τη θερμοκρασία: 80 °C - 200 °C.
3. Ένδειξη ισχύος (κόκκινη)	• Η ένδειξη ενεργοποιείται όταν η συσκευή είναι ενεργοποιημένη.
4. Ένδειξη θέρμανσης	• Η ένδειξη ανάβει όταν η συσκευή θερμαίνεται: • Η ένδειξη σβήνει όταν η συσκευή έχει φτάσει στη ρυθμισμένη θερμοκρασία.
5. Αποσπώμενο δοχείο	
6. Καλάθι τηγανίσματος	
7. Κουμπί αποδέσμευσης	• Πατήστε το κουμπί για να απομακρύνετε το καλάθι τηγανίσματος από το αποσπώμενο δοχείο.
8. Λαβή (καλάθι τηγανίσματος)	
9. Ανοίγματα εξαερισμού	

Ασφάλεια

- Διαβάστε το εγχειρίδιο προσεκτικά πριν από τη χρήση. Φυλάξτε το εγχειρίδιο για μελλοντική αναφορά.
- Ο κατασκευαστής δεν φέρει καμία ευθύνη για τυχόν επακόλουθες βλάβες ή άλλες υλικές και σωματικές βλάβες που ενδέχεται να προκληθούν λόγω της μη τήρησης των οδηγιών ασφαλείας και της ακατάλληλης χρήσης της συσκευής.
- Χρησιμοποιείτε τη συσκευή μόνο για τους προοριζόμενους σκοπούς. Μη χρησιμοποιείτε τη συσκευή για διαφορετικούς σκοπούς από τους περιγραφόμενους στο εγχειρίδιο.
- Μη χρησιμοποιείτε τη συσκευή, εάν οποιοδήποτε τμήμα της έχει ζημιά ή ελάττωμα. Εάν η συσκευή έχει ζημιά ή ελάττωμα, αντικαταστήστε την αμέσως.
- Η συσκευή ενδείκνυται μόνο για εσωτερική χρήση. Μη χρησιμοποιείτε τη συσκευή σε εξωτερικό χώρο.
- Η συσκευή ενδείκνυται μόνο για οικιακή χρήση. Μην χρησιμοποιείτε τη συσκευή για εμπορικούς σκοπούς.
- Μην χρησιμοποιείτε τη συσκευή κοντά σε μπανιέρες, ντουζιέρες, νιπτήρες ή άλλα δοχεία που περιέχουν νερό.
- Μην εκθέτετε τη συσκευή σε νερό ή υγρασία.
- Εξασφαλίζετε ότι η συσκευή δεν θα έρχεται σε επαφή με εύφλεκτα υλικά.
- Διατηρείτε τη συσκευή μακριά από πηγές θερμότητας. Μην τοποθετείτε τη συσκευή επάνω σε καυτές επιφάνειες ή κοντά σε εμφανείς φλόγες.
- Μην καλύπτετε τη συσκευή.
- Εξασφαλίζετε ότι υπάρχει επαρκής χώρος γύρω από τη συσκευή, ώστε να μπορεί να εκφεύγει η θερμότητα και να παρέχεται επαρκής αερισμός.
- Τοποθετείτε τη συσκευή επάνω σε μια σταθερή, επίπεδη επιφάνεια.
- Τοποθετείτε τη συσκευή επάνω σε μια θερμανθεκτική επιφάνεια με προστασία έναντι ψεκαζόμενου νερού.
- Μην τοποθετείτε τη συσκευή επάνω σε μάτι.
- Μην χρησιμοποιείτε κάρβουνα ή παρόμοια καύσιμα.
- Προσέχετε τα καυτά τμήματα. Οι σημειωμένες επιφάνειες με ένα σύμβολο προσοχής για καυτές επιφάνειες θερμαίνονται κατά τη χρήση. Η προσβάσιμες επιφάνειες μπορεί να θερμανθούν πολύ κατά τη λειτουργία της συσκευής.
- Να είστε προσεκτικοί όταν αγγίζετε τη συσκευή. Χρησιμοποιείτε γάντια κουζίνας εάν πρέπει να αγγίξετε τη συσκευή κατά τη διάρκεια ή λίγο μετά τη χρήση.
- Εξασφαλίζετε ότι τα χέρια σας είναι στεγνά προτού αγγίξετε τη συσκευή.
- Μη γεμίζετε το αποσπώμενο δοχείο με λάδι ή λίπος τηγανίσματος. Η συσκευή χρησιμοποιεί θερμό αέρα για την προετοιμασία φαγητού.
- Προσέχετε τον ατμό και τα πιτσιλίσματα κατά την τοποθέτηση του φαγητού μέσα στο καυτό αποσπώμενο δοχείο.
- Μην χύνετε κρύο νερό μέσα στο καυτό αποσπώμενο δοχείο. Το νερό θα πιτσιλίσει και θα προκαλέσει ζημιά στο αποσπώμενο δοχείο.
- Το αποσπώμενο δοχείο είναι πολύ καυτό κατά τη διάρκεια της χρήσης. Μην αγγίζετε το καυτό αποσπώμενο δοχείο.
- Μην αφήνετε ποτέ τη συσκευή ανεπιτήρητη κατά τη χρήση ή απευθείας μετά από αυτήν.
- Μην μετακινείτε τη συσκευή όσο είναι ενεργοποιημένη ή ακόμα καυτή. Απομακρύνετε το φις από την υποδοχή τοίχου και περιμένετε έως ότου η συσκευή κρυώσει.

Ηλεκτρική ασφάλεια

CAUTION RISK OF ELECTRIC SHOCK DO NOT OPEN

- Για να μειώσετε τον κίνδυνο ηλεκτροπληξίας, το προϊόν αυτό θα πρέπει να ανοιχθεί μόνο από εξουσιοδοτημένο τεχνικό όταν απαιτείται συντήρηση (σέρβις).
- Αποσυνδέστε το προϊόν από την πρίζα και άλλο εξοπλισμό αν παρουσιαστεί πρόβλημα.

- Μην χρησιμοποιείτε τη συσκευή, εάν το καλώδιο ρεύματος ή το φις έχουν φθαρεί ή είναι ελαττωματικά. Εάν το καλώδιο ρεύματος ή το φις έχουν φθορές ή είναι ελαττωματικά, πρέπει να αντικατασταθούν από τον κατασκευαστή ή από έναν εξουσιοδοτημένο αντιπρόσωπο επισκευών.
- Πριν από τη χρήση ελέγχετε πάντα εάν η τάση ρεύματος είναι η ίδια με την τάση στην πινακίδα τύπου της συσκευής.
- Συνδέετε τη συσκευή σε γειωμένη υποδοχή ρεύματος. Εφόσον απαιτείται χρησιμοποιείτε ένα γειωμένο καλώδιο επέκταση κατάλληλης διαμέτρου.
- Ξετυλίγετε πάντα πλήρως το καλώδιο ρεύματος και το καλώδιο επέκταση.
- Να χρησιμοποιείτε μόνο τον κατάλληλο σύνδεσμο για τη λειτουργία της συσκευής.
- Η συσκευή δεν προορίζεται για λειτουργία μέσω εξωτερικού χρονοδιακόπτη ή ξεχωριστού τηλεχειριστηρίου.
- Μην μετακινείτε τη συσκευή τραβώντας την από το καλώδιο ρεύματος. Εξασφαλίζετε ότι το καλώδιο ρεύματος δεν μπορεί να μπερδευτεί. Εξασφαλίζετε ότι το καλώδιο ρεύματος δεν κρέμεται σε άκρες πάγκων εργασίας και δεν μπορεί να μαγκωθεί τυχαία ή να σκοντάψει κάποιος σε αυτό.
- Μην βυθίζετε τη συσκευή, το καλώδιο ρεύματος ή το φις σε νερό ή άλλα υγρά.

Αρχική χρήση

- Καθαρίστε τη συσκευή. Ανατρέξτε στο απόσπασμα "Καθαρισμός και συντήρηση".
- Τοποθετείστε το καλάθι τηγανίσματος μέσα στο αποσπώμενο δοχείο.
  Σημείωση: Η συσκευή είναι εξοπλισμένη με κλειδαριά ασφάλειας. Εάν το αποσπώμενο δοχείο δεν τοποθετηθεί σωστά στη συσκευή, η συσκευή δεν θα λειτουργεί.
- Εισαγάγετε το βύσμα στην πρίζα στον τοίχο.
- Ενεργοποιήσετε τη συσκευή χρησιμοποιώντας το κουμπί on/off.
- Ρυθμίστε το κουμπί θερμοκρασίας στη μέγιστη θερμοκρασία. Η ένδειξη θέρμανσης ανάβει.
- Περιμένετε λίγα λεπτά, έως ότου η ένδειξη θέρμανσης σβήσει. Η συσκευή έχει επιτύχει τη ρυθμισμένη θερμοκρασία.
- Απενεργοποιήσετε τη συσκευή χρησιμοποιώντας το κουμπί on/off.
- Απομακρύνετε το βύσμα από την πρίζα στον τοίχο.
- Επιτρέψτε η συσκευή να κρυώσει καλά.

Σημείωση: Όταν ενεργοποιήσετε τη συσκευή για πρώτη φορά, η συσκευή ενδέχεται να προκαλέσει λίγο καπνό και μια χαρακτηριστική οσμή για σύντομη χρονική περίοδο. Πρόκειται για φυσιολογική λειτουργία.

Χρήση

Η συσκευή μπορεί να χρησιμοποιείται για τηγάνισμα με καυτό αέρα ή για το ψήσιμο φαγητού.
Σημείωση: Για το ψήσιμο φαγητού, συστήνεται η προθέρμανση της συσκευής για 5 λεπτά:
- Εξασφαλίστε ότι το κουμπί on/off βρίσκεται στη θέση "OFF".
- Εισαγάγετε το βύσμα στην πρίζα στον τοίχο.
- Αφαιρέστε το αποσπώμενο δοχείο από τη συσκευή χρησιμοποιώντας τη λαβή.
- Τοποθετήστε το αποσπώμενο δοχείο επάνω σε μια επίπεδη, σταθερή και θερμανθεκτική επιφάνεια.
- Τοποθετήστε το φαγητό μέσα στο καλάθι τηγανίσματος.
  Σημείωση: Μικρά κομμάτια τηγανίζονται ή ψήνονται καλύτερα και πιο γρήγορα από μεγάλα κομμάτια.
- Τοποθετείστε το καλάθι τηγανίσματος μέσα στο αποσπώμενο δοχείο.
- Τοποθετείστε το αποσπώμενο δοχείο μέσα στη συσκευή.
- Ενεργοποιήσετε τη συσκευή χρησιμοποιώντας το κουμπί on/off. Ρυθμίστε τον χρονοδιακόπτη χρησιμοποιώντας το κουμπί χρονοδιακόπτη.
- Ρυθμίστε την θερμοκρασία χρησιμοποιώντας το κουμπί θερμοκρασίας.
  Σημείωση: Εάν η συσκευή είναι κρύα, προσθέστε 3 λεπτά στο χρόνο μαγειρέματος.
- Ορισμένοι τύποι φαγητών πρέπει να ανακινηθούν στα μισά του χρόνου προετοιμασίας. Ανατρέξτε στο απόσπασμα "Settings".
- Εάν ο χρονοδιακόπτης φτάσει στο μηδέν θα ηχήσει ένα κουδούνισμα και η συσκευή θα απενεργοποιηθεί αυτόματα.
- Απομακρύνετε το βύσμα από την πρίζα στον τοίχο.
- Επιτρέψτε η συσκευή να κρυώσει καλά.

Υποδείξεις για τη χρήση

- Η ανακίνηση μικρότερων συστατικών στο ήμισυ του χρόνου προετοιμασίας βελτιστοποιεί το τελικό αποτέλεσμα και μπορεί να βοηθήσει στην αποφυγή ανομοιόμορφα τηγανισμένου φαγητού.
- Μην μπλοκάρετε την έξοδο αέρα στο πίσω μέρος της συσκευής ώστε να εμποδίσετε διακοπή της ροής αέρα.
- Η προετοιμασία λιπαρών συστατικών μπορεί να προκαλέσει επιπλέον καπνό ωστόσο έτσι δεν προκαλείται βλάβη στη συσκευή ή δεν χαλάει η γεύση του έτοιμου φαγητού.

Ρυθμίσεις

Σημείωση: Οι ρυθμίσεις στον πίνακα είναι μόνο ενδεικτικές. Τα συστατικά μπορεί να διαφέρουν από άποψη προέλευσης, μεγέθους, σχήματος και μάρκας. Δεν μπορούμε να εγγυηθούμε για την καλύτερη ρύθμιση για τα συστατικά σας.

Τύπος φαγητού	Βάρος (g)	Χρόνος (λεπτά)	Θερμοκρασία (°C)	Παρατηρήσεις
Κατεψυγμένα τσιπς	200-400	16-23	200	Ανακινήστε στο ήμισυ του χρόνου προετοιμασίας.
Σπιτικά τσιπς	200-400	22-23	180-200	Προσθέστε 1/2 κουταλάκι λαδιού. Ανακινήστε στο ήμισυ του χρόνου προετοιμασίας.
Στικς τυριού	200-300	12-18	190	
Νάγκετς κοτόπουλου	100-500	15-18	200	
Φιλέτα κοτόπουλου	100-500	22-28	200	Εάν απαιτείται, γυρίστε το φαγητό.
Μπουτάκια κοτόπουλου	100-500	22-25	180	Εάν απαιτείται, γυρίστε το φαγητό.
Στέικ	100-500	12-20	180	Εάν απαιτείται, γυρίστε το φαγητό.
Παϊδάκια κοτόπουλου	100-500	15-23	180	Εάν απαιτείται, γυρίστε το φαγητό.
Χάμπουργκερ	100-500	11-18	180	Προσθέστε 1/2 κουταλάκι λαδιού.
Κατεψυγμένες ψαροκροκέτες	100-400	10-16	200	Προσθέστε 1/2 κουταλάκι λαδιού.
Cupcakes	5 τεμάχια	19-22	200	

Καθαρισμός και συντήρηση

Προειδοποίηση!

- Πριν από τον καθαρισμό ή τη συντήρηση, απενεργοποιείτε τη συσκευή, αφαιρείτε το φις από την υποδοχή τοίχου και περιμένετε έως ότου η συσκευή κρυώσει.
- Μην χρησιμοποιείτε διαλύτες ή λειαντικά.
- Μην χρησιμοποιείτε αιχμηρά αντικείμενα.
- Μη βυθίζετε τη συσκευή σε νερό ή άλλα υγρά.
- Μην επιχειρήσετε να επισκευάσετε τη συσκευή. Εάν η συσκευή δεν λειτουργεί σωστά, αντικαταστήστε την με μια νέα.

- Καθαρίζετε τη συσκευή μετά από κάθε χρήση:
  - Αφαιρέστε το αποσπώμενο δοχείο από τη συσκευή χρησιμοποιώντας τη λαβή.
  - Αφαιρέστε το καλάθι τηγανίσματος από το αποσπώμενο δοχείο.
  - Καθαρίστε το αποσπώμενο δοχείο και το καλάθι τηγανίσματος στο πλυντήριο πιάτων ή σε σαπουνάδα. Στεγνώνετε προσεκτικά τα αξεσουάρ με ένα καθαρό, στεγνό πανί.
  - Καθαρίζετε το εξωτερικό της συσκευής χρησιμοποιώντας ένα μαλακό, νωπό πανί. Στεγνώνετε προσεκτικά το εξωτερικό της συσκευής με ένα καθαρό, στεγνό πανί.

Opis (rys. A) Polski

1. Pokrętło do włączania/ wyłączania Pokrętło timera	• Przekręć pokrętło w prawo, aby włączyć urządzenie. • Obracając pokrętłem, ustaw timer: 1 minuta - 30 minut. • Przekręć pokrętło całkowicie w lewo, aby wyłączyć urządzenie.
2. Pokrętło temperatury	• Obracając pokrętłem, ustaw temperaturę: 80 °C - 200 °C.
3. Wskaźnik zasilania (czerwony)	• Po włączeniu urządzenia włączy się wskaźnik.
4. Wskaźnik nagrzania (niebieski)	• Wskaźnik włącza się podczas nagrzewania się urządzenia. • Wskaźnik wyłącza się, gdy urządzenie osiągnie ustawioną temperaturę.
5. Wyjmowana taca	
6. Koszyk do smażenia	
7. Przycisk zwalniający	• Naciśnij przycisk, aby wyjąć koszyk do smażenia z wyjmowanej tacy.
8. Uchwyt (koszyk do smażenia)	
9. Otwory wentylacyjne	

Bezpieczeństwo

- Przed rozpoczęciem korzystania z urządzenia należy dokładnie przeczytać instrukcję. Zachowaj instrukcję do wykorzystania w przyszłości.
- Producent nie ponosi odpowiedzialności za uszkodzenia urządzenia lub obrażenia osób powstałe w wyniku nieprzestrzegania instrukcji dotyczących bezpieczeństwa i niewłaściwego użytkowania urządzenia.
- Urządzenie powinno być używane zgodnie ze swoim przeznaczeniem. Nie należy używać urządzenia w celach innych niż określono w instrukcji.
- Nie wolno korzystać z urządzenia, jeśli jakakolwiek część jest uszkodzona lub wadliwa. Jeśli urządzenie jest uszkodzone lub wadliwe, należy niezwłocznie wymienić urządzenie.
- Urządzenie nadaje się wyłącznie do użytku wewnętrznego. Nie używać urządzenia na zewnątrz.
- Urządzenie nadaje się wyłącznie do użytku domowego. Urządzenia nie wolno używać do celów handlowych.
- Nie wolno korzystać z urządzenia w pobliżu wanien, pryszniców, zlewów lub innych zbiorników napełnionych wodą.
- Nie wystawiać urządzenia na działanie wody lub wilgoci.
- Urządzenie nie może wchodzić w kontakt z materiałami łatwopalnymi.
- Urządzenie należy przechowywać z dala od źródeł ciepła. Nie wolno umieszczać urządzenia na gorących powierzchniach lub w pobliżu otwartego ognia.
- Nie przykrywać urządzenia.
- Wokół urządzenia należy zapewnić odpowiednią ilość wolnej przestrzeni, aby ciepło mogło być swobodnie odprowadzane i zapewniona była odpowiednia wentylacja.
- Umieścić urządzenie na stabilnej, płaskiej powierzchni.
- Umieścić urządzenie na powierzchni odpornej na działanie wysokiej temperatury i na zaplamienie.
- Nie stawiać urządzenia na płycie grzejnej kuchenki.
- Nie wolno używać węgla ani podobnych środków opałowych.
- Należy uważać na gorące elementy. Powierzchnie oznaczone symbolem ostrzeżenia przed wysoką temperaturą mogą się silnie nagrzewać w czasie używania urządzenia. Dostępne powierzchnie urządzenia mogą się nagrzewać podczas jego pracy.
- Należy zachować ostrożność, dotykając urządzenia. W przypadku konieczność dotknięcia urządzenia w trakcie jego działania lub zaraz po nim należy stosować rękawice kuchenne.
- Urządzenie należy dotyka suchymi rękami.
- Nie należy wypełniać wyjmowanej tacy olejem ani tłuszczem do smażenia. Urządzenie wykorzystuje gorące powietrze do przygotowania żywności.
- Należy uważać na tworzącą się parę oraz rozpryski podczas umieszczania żywności w nagrzanej wyjmowanej tacy.
- Nie wolno lać zimnej wody do nagrzanej wyjmowanej tacy. Woda będzie się rozbryzgiwać i uszkodzi wyjmowaną tacę.
- Wyjmowana taca mocno nagrzewa się podczas użytkowania. Nie wolno dotykać nagrzanej wyjmowanej tacy.
- Nie wolno pozostawiać urządzenia bez nadzoru podczas użytkowania lub tuż po jego zakończeniu.
- Kiedy urządzenie jest włączone lub wciąż gorące, nie należy go przestawiać. Należy odłączyć wtyczkę kabla zasilającego od gniazda i poczekać, aż urządzenie całkowicie ostygnie.

Bezpieczeństwo elektryczne

CAUTION RISK OF ELECTRIC SHOCK DO NOT OPEN

- W celu zmniejszenia ryzyka porażenia prądem elektrycznym, niniejsze urządzenie powinno być otwierane wyłącznie przez osobę z odpowiednimi uprawnieniami, kiedy wymagane jest przeprowadzenie przeglądu.
- W przypadku wystąpienia problemu odłączyć urządzenie od sieci i innego sprzętu.

- Nie wolno korzystać z urządzenia, jeśli kabel zasilający lub wtyczka zasilająca są uszkodzone lub nie działają poprawnie. Jeśli kabel zasilający lub wtyczka zasilająca są uszkodzone lub nie działają poprawnie, muszą zostać wymienione przez producenta lub autoryzowanego serwisanta.
- Przed rozpoczęciem użytkowania zawsze należy sprawdzać, czy napięcie sieci zasilającej odpowiada wartości podanej na tabliczce znamionowej urządzenia.
- Podłączyć urządzenie do uziemionego gniazda elektrycznego. W razie potrzeby należy użyć przedłużacza z uziemieniem o odpowiedniej średnicy.
- Przewód sieciowy i przedłużacz należy zawsze całkowicie rozwinąć.
- Podczas użytkowania urządzenia należy korzystać z odpowiedniego złącza.
- Urządzenie nie jest przeznaczone do obsługi za pomocą zewnętrznego elektrycznego regulatora czasowego lub osobnego systemu zdalnego sterowania.
- Poruszać urządzeniem tak, aby nie doprowadzić do pociągnięcia za kabel zasilający. Nie dopuszczać do zaplątania kabla. Należy dopilnować, aby przewód sieciowy nie zwisał nad krawędzią blatu i żeby nie było możliwości przypadkowego zaczepienia się lub potknięcia o niego.
- Nie wolno zanurzać urządzenia, kabla zasilającego ani wtyczki zasilającej w wodzie bądź innej cieczy.

Pierwsze użycie

- Wyczyścić urządzenie. Patrz punkt „Czyszczenie i konserwacja".
- Umieścić koszyk do smażenia w wyjmowanej tacy.
  Uwaga: Urządzenie jest wyposażone w blokadę bezpieczeństwa. Jeśli wyjmowana taca nie jest prawidłowo umieszczona w urządzeniu, urządzenie nie będzie działać.
- Umieścić wtyczkę zasilającą w gnieździe elektrycznym.
- Włączyć urządzenie przy użyciu pokrętła do włączania/wyłączania.
- Ustawić pokrętło temperatury na najwyższą temperaturę. Włącza się wskaźnik nagrzania.
- Poczekać kilka minut, aż wskaźnik nagrzania wyłączy się. Urządzenie osiągnęło nastawioną temperaturę.
- Wyłączyć urządzenie przy użyciu pokrętła do włączania/wyłączania.
- Wyjąć wtyczkę zasilającą z gniazdka elektrycznego.
- Pozostaw urządzenie do całkowitego ostygnięcia.

Uwaga: Przy pierwszym włączeniu urządzenia przez krótką chwilę może wydobywać się z niego niewielka ilość dymu oraz charakterystyczny zapach. Jest to normalny objaw.

Użytkowanie

Urządzenie może służyć do smażenia lub pieczenia potraw z wykorzystaniem gorącego powietrza.
Uwaga: W przypadku pieczenia potraw zalecane jest wstępne nagrzanie urządzenia przez 5 minut:
- Należy upewnić się, że pokrętło do włączania/wyłączania znajduje się w pozycji „OFF".
- Umieścić wtyczkę zasilającą w gnieździe elektrycznym.
- Wyjąć wyjmowaną tacę z urządzenia, trzymając za uchwyt.
- Umieścić wyjmowaną tacę na płaskiej, stabilnej i odpornej na ciepło powierzchni.
- Ułożyć potrawę w koszyku do smażenia.
  Uwaga: Małe kawałki będą smażyć się lub piec szybciej niż duże kawałki żywności.
- Umieścić koszyk do smażenia w wyjmowanej tacy.
- Włożyć wyjmowaną tacę do urządzenia.
- Włączyć urządzenie przy użyciu pokrętła do włączania/wyłączania. Za pomocą pokrętła minutnika ustawić odpowiedni czas.
- Za pomocą pokrętła regulacji temperatury ustawić odpowiednią wartość temperatury.
  Uwaga: Jeśli urządzenie jest zimne, należy dodać 3 minuty do czasu gotowania.
- Niektóre rodzaje żywności należy wstrząsnąć po upływie połowy czasu przygotowania. Należy zapoznać się z rozdziałem „Ustawienia".
- Jeśli regulator czasowy osiągnie zero, rozlegnie się sygnał dźwiękowy i urządzenie wyłączy się automatycznie.
- Wyjąć wtyczkę zasilającą z gniazdka elektrycznego.
- Pozostaw urządzenie do całkowitego ostygnięcia.

Wskazówki dotyczące użytkowania

- Wstrząśnięcie mniejszych składników po upływie połowy czasu przygotowania optymalizuje końcowy rezultat i może zapobiec nierównomiernemu smażeniu potrawy.
- Nie wolno zasłaniać wylotu powietrza z tyłu urządzenia w celu uniknięcia zakłóceń przepływu powietrza.
- Przygotowywanie tłustych składników może powodować powstanie dodatkowego dymu, jednak nie wpływa to negatywnie na urządzenie ani nie pogarsza smaku gotowej potrawy.

Ustawienia

Uwaga: Ustawienia w tabeli są jedynie wartościami orientacyjnymi. Składniki mogą różnić się pochodzeniem, wielkością, kształtem i marką. Nie możemy zagwarantować najlepszego ustawienia dla składników wykorzystanych przez użytkownika.

Rodzaj żywności	Ciężar (g)	Czas (min)	Temperatura (°C)	Uwagi
Mrożone frytki	200-400	16-23	200	Wstrząsnąć po upływie połowy czasu przygotowania.
Frytki domowej roboty	200-400	22-23	180-200	Dodać 1/2 łyżki oleju. Wstrząsnąć po upływie połowy czasu przygotowania.
Panierowane przekąski serowe	200-300	12-18	190	
Nuggetsy z kurczaka	100-500	15-18	200	
Filety z kurczaka	100-500	22-28	200	Jeśli to konieczne, przewróć jedzenie.
Udka z kurczaka	100-500	22-25	180	Jeśli to konieczne, przewróć jedzenie.
Steki	100-500	12-20	180	Jeśli to konieczne, przewróć jedzenie.
Kotlety z kurczaka	100-500	15-23	180	Jeśli to konieczne, przewróć jedzenie.
Hamburgery	100-500	11-18	180	Dodać 1/2 łyżki oleju.
Mrożone paluszki rybne	100-400	10-16	200	Dodać 1/2 łyżki oleju.
Babeczki	5 sztuk	19-22	200	

Czyszczenie i konserwacja

Ostrzeżenie!

- Przed przystąpieniem do czyszczenia lub konserwacji należy wyłączyć urządzenie, wyjąć wtyczkę zasilającą z gniazdka elektrycznego i poczekać aż urządzenie ostygnie.
- Nie używać do czyszczenia rozpuszczalników ani materiałów ściernych.
- Nie używać ostrych przedmiotów.
- Nie zanurzać urządzenia w wodzie lub innych płynach.
- Nie podejmować prób naprawy urządzenia. Jeśli urządzenie nie działa poprawnie, należy wymienić je na nowe urządzenie.

- Wyczyścić urządzenie po każdym użyciu:
  - Wyjąć wyjmowaną tacę z urządzenia, trzymając za uchwyt.
  - Wyjąć koszyk do smażenia z wyjmowanej tacy.
  - Wyczyścić wyjmowaną tacę i koszyk do smażenia w zmywarce lub w wodzie z mydłem. Akcesoria dokładnie wycierać do sucha przy użyciu czystej, suchej szmatki.
  - Zewnętrzną stronę urządzenia czyścić miękką, wilgotną szmatką. Zewnętrzną stronę urządzenia dokładnie wycierać do sucha przy użyciu czystej, suchej szmatki.

Popis (obr. A) Čeština

1. Knoflík pro zapnutí/ vypnutí Časovač	• Otočením knoflíku ve směru hodinových ručiček zařízení zapnete. • Otočením knoflíku nastavíte časovač: 1 minuta – 30 minut. • Otočením knoflíku do krajní polohy proti směru hodinových ručiček zařízení vypnete.
2. Otočný volič teploty	• Otočením knoflíku nastavíte teplotu: 80 °C - 200 °C.
3. Kontrolka zapnutí (červená)	• Kontrolka se rozsvítí, když se zařízení zapne.
4. Kontrolka zahřívání (modrá)	• Kontrolka se rozsvítí, když se zařízení zahřívá. • Kontrolka zhasne, jakmile zařízení dosáhne nastavené teploty.
5. Vyjímatelná nádoba	
6. Koš na smažení	
7. Tlačítko pro uvolnění	• Stisknutím tlačítka vyjmete koš na smažení z vyjímatelné nádoby.
8. Držadlo (koš na smažení)	
9. Ventilační otvory	

Bezpečnost

- Před použitím si pozorně přečtěte příručku. Příručku uschovejte pro pozdější použití.
- Výrobce není zodpovědný za následné škody nebo poškození vlastnictví nebo zranění osob způsobené nedodržováním zde uvedených bezpečnostních pokynů nebo nesprávným použitím výrobku.
- Zařízení používejte pouze ke stanovenému účelu. Nepoužívejte zařízení k jiným účelům, než je popsáno v příručce.
- Nepoužívejte zařízení, pokud je jakákoli část poškozená nebo vadná. Pokud je zařízení poškozené nebo vadné, okamžitě jej vyměňte.
- Toto zařízení je určeno pouze pro použití v místnosti. Nepoužívejte zařízení v exteriérech.
- Toto zařízení je určeno pouze pro domácí použití. Nepoužívejte zařízení pro komerční účely.
- Zařízení nepoužívejte ve vaně, ve sprše, v umyvadle ani v jiných nádobách obsahujících vodu.
- Nevystavujte zařízení působení vody ani vlhkosti.
- Zajistěte, aby se zařízení nedostalo do styku s hořlavými materiály.
- Zařízení udržujte mimo dosah zdrojů tepla. Zařízení nepokládejte na horké povrchy ani do blízkosti otevřeného plamene.
- Zařízení nezakrývejte.
- Zajistěte, aby kolem zařízení byl dostatek místa, aby mohlo ze zařízení unikat teplo a aby byla zajištěna dostatečná ventilace.
- Zařízení postavte na stabilní, rovný povrch.
- Zařízení postavte na povrch odolný teplu a rozlití.
- Zařízení nestavte na varnou desku.
- Nepoužívejte dřevěné uhlí ani podobná hořlavá paliva.
- Dávejte pozor na horké části. Povrch označený symbolem varování na horké povrchy se během použití zahřeje. Přístupný povrch se může zahřát, pokud je zařízení v provozu.
- Pokud se zařízení dotýkáte, buďte opatrní. Pokud se potřebujete zařízení dotýkat během používání či krátce po něm, používejte kuchyňské rukavice.
- Než se zařízení dotkněte, osušte si ruce.
- Vyjímatelnou nádobu nenaplňujte olejem ani tukem na smažení. Zařízení využívá k přípravě pokrmů horký vzduch.
- Při vkládání jídla do horké vyjímatelné nádoby dejte pozor, aby vás neopařila pára nebo vystřikující omastek či jiné horké tekutiny.
- Do horké vyjímatelné nádoby nelijte studenou vodu. Voda se rozstříkne a poškodí vyjímatelnou nádobu.
- Vyjímatelná nádoba je během používání velmi horká. Vyjímatelné nádoby se nedotýkejte.
- Nenechávejte zařízení bez dozoru kdykoli v průběhu nebo ihned po použití.
- Pokud je zařízení zapnuto nebo je dosud horké, nepřesouvejte ho. Odpojte napájecí kabel ze zásuvky a počkejte, až zařízení vychladne.

Elektrická bezpečnost

CAUTION RISK OF ELECTRIC SHOCK DO NOT OPEN

- Abyste snížili riziko úrazu elektrickým proudem, měl by být v případě potřeby tento výrobek otevřen pouze autorizovaným technikem.
- Dojde-li k závadě, odpojte výrobek ze sítě a od jiných zařízení.

- Nepoužívejte zařízení, pokud jsou napájecí kabel či napájecí zástrčka poškozeny nebo vadné. Pokud jsou napájecí kabel či napájecí zástrčka poškozeny nebo vadné, musí je vyměnit výrobce nebo oprávněný servisní zástupce.
- Před použitím vždy zkontrolujte, zda napětí napájení odpovídá napětí uvedenému na typovém štítku zařízení.
- Zařízení zapojte do uzemněné elektrické zástrčky. V případě potřeby použijte uzemněný prodlužovací kabel vhodného průměru.
- Napájecí a prodlužovací kabel vždy zcela rozviňte.
- K provozování zařízení používejte pouze vhodný konektor.
- Zařízení není určeno k tomu, aby bylo ovládáno externím časovačem nebo samostatným dálkovým ovládáním.
- Zařízení nepřenášejte nošením za napájecí kabel. Zkontrolujte, zda se napájecí kabel nemůže nikde zachytit. Zajistěte, aby napájecí kabely nevisely před hranu pracovní desky a aby se nemohly náhodně zachytit nebo převrátit.
- Zařízení, napájecí kabel ani napájecí zástrčku neponořujte do vody ani jiných kapalin.

První použití

- Zařízení vyčistěte. Pokyny najdete v části „Čištění a údržba".
- Koš na smažení vložte do vyjímatelné nádoby.
  Poznámka: Zařízení je vybaveno bezpečnostním zámkem. Pokud neumístíte vyjímatelnou nádobu do zařízení správně, nebude zařízení fungovat.
- Zástrčku zapněte do síťové zásuvky.
- Pomocí knoflíku pro zapnutí/vypnutí zařízení zapněte.
- Volič teploty nastavte na maximální teplotu. Rozsvítí se kontrolka zahřívání.
- Počkejte několik minut, dokud kontrolka zahřívání nezhasne. Zařízení dosáhlo nastavené teploty.
- Pomocí knoflíku pro zapnutí/vypnutí zařízení vypněte.
- Vytáhněte zástrčku ze síťové zásuvky.
- Zařízení nechte zcela vychladnout.

Poznámka: Pokud zařízení zapnete poprvé, může krátce vydávat trochu kouře a charakteristický zápach. To je běžné.

Použití

Zařízení lze použít ke smažení či pečení pokrmů za využití horkého vzduchu.
Poznámka: Při pečení se doporučuje nechat zařízení zahřát po dobu 5 minut:
- Knoflík pro zapnutí/vypnutí musí být v poloze "OFF".
- Zástrčku zapněte do síťové zásuvky.
- Pomocí držadla vyndejte ze zařízení vyjímatelnou nádobu.
- Vyjímatelnou nádobu postavte na rovný, stabilní a žáruvzdorný povrch.
- Vložte jídlo do koše na smažení.
  Poznámka: Malé kousky se smaží a opékají lépe a rychleji než velké kusy.
- Koš na smažení vložte do vyjímatelné nádoby.
- Vyjímatelnou nádobu vložte do zařízení.
- Pomocí knoflíku pro zapnutí/vypnutí zařízení zapněte. Pomocí časovače nastavte požadovanou dobu.
- Voličem teploty nastavte požadovanou teplotu.
  Poznámka: Pokud je zařízení studené, připočtěte k době přípravy 3 minuty.
- Některé druhy potravin je potřeba v polovině doby přípravy protřepat. Viz část „Nastavení".
- Když časovač dosáhne nuly, ozve se zazvonění a zařízení se automaticky vypne.
- Vytáhněte zástrčku ze síťové zásuvky.
- Zařízení nechte zcela vychladnout.

Pokyny k použití

- Protřepáním menších kusů v polovině doby přípravy dosáhnete lepšího konečného výsledku a předejdete nerovnoměrnému usmažení.
- Neblokujte vývod vzduchu na zadní straně zařízení, aby nebylo narušeno proudění vzduchu.
- Při přípravě velmi mastných pokrmů může vznikat zvýšené množství kouře. Zařízení tím však nebude poškozeno a nenaruší to ani chuť hotového jídla.

Nastavení

Poznámka: Nastavení uvedená v tabulce jsou pouze orientační. Původ, velikost, tvar a značka surovin se může lišit. Nemůžeme proto zaručit nejlepší nastavení potřebné právě pro vaše suroviny.

Druh potraviny	Hmotnost (g)	Doba (min.)	Teplota (°C)	Poznámky
Mražené hranolky	200-400	16-23	200	V polovině doby přípravy je protřepejte.
Domácí hranolky	200-400	22-23	180-200	Přidejte 1/2 lžíce oleje. V polovině doby přípravy je protřepejte.
Sýrové kousky v trojobalu	200-300	12-18	190	
Kuřecí nugetky	100-500	15-18	200	
Kuřecí řízky	100-500	22-28	200	V případě potřeby otočte.
Kuřecí stehýnka	100-500	22-25	180	V případě potřeby otočte.
Steaky	100-500	12-20	180	V případě potřeby otočte.
Kuřecí kotlety	100-500	15-23	180	V případě potřeby otočte.
Hamburgery	100-500	11-18	180	Přidejte 1/2 lžíce oleje.
Mražené rybí prsty	100-400	10-16	200	Přidejte 1/2 lžíce oleje.
Cupcakes	5 kusů	19-22	200	

Čištění a údržba

Upozornění!

- Před čištěním nebo údržbou zařízení vypněte, vytáhněte napájecí zástrčku ze zásuvky ve zdi a vyčkejte, dokud zařízení nevychladne.
- Nepoužívejte čisticí rozpouštědla ani abrazivní čisticí prostředky.
- Nepoužívejte ostré předměty.
- Zařízení neponořujte do vody ani jiných kapalin.
- Nepokoušejte se zařízení opravovat. Pokud zařízení nepracuje správně, vyměňte jej za nové zařízení.

- Zařízení vyčistěte po každém použití:
  - Pomocí držadla vyndejte ze zařízení vyjímatelnou nádobu.
  - Vyndejte z vyjímatelné nádoby koš na smažení.
  - Umyjte vyjímatelnou nádobu a koš na smažení v myčce nebo ve vodě s přípravkem na mytí nádobí. Doplňky pečlivě osušte čistým suchým hadříkem.
  - Venek zařízení očistěte měkkým, suchým hadříkem. Vnějšek zařízení pečlivě osušte čistým suchým hadříkem.

Leírás (A ábra) Magyar

1. Be-/kikapcsoló tárcsa Időzítő tárcsa	• Forgassa el a gombot az óramutató járásával megegyező irányba a készülék bekapcsolásához. • Forgassa el a gombot az időzítő beállításához: 1 perc - 30 perc. • Forgassa el a gombot az óramutató járásával ellentétes végállásba a készülék kikapcsolásához.
2. Hőmérséklet-állító tárcsa	• Forgassa el a gombot a hőmérséklet beállításához: 80 °C - 200 °C.
3. Bekapcsolás jelzőfény (piros)	• Amikor a készüléket bekapcsolja, a jelzőfény világítani kezd.
4. Melegítés jelzőfény (kék)	• Amikor a készülék melegít, a jelzőfény világítani kezd. • A jelzőfény kialszik, amikor a készülék eléri a beállított hőmérsékletet.
5. Kivehető edény	
6. Sütőkosár	
7. Kioldó gomb	• Nyomja meg a gombot a sütőkosár kivehető edényből történő eltávolításához.
8. Fogantyú (sütőkosár)	
9. Szellőzőnyílások	

Biztonság

- A használat előtt figyelmesen olvassa el a kézikönyvet. Tegye el a kézikönyvet, hogy szükség esetén belenézhessen.
- A termékre vonatkozó biztonsági szabályok megszegése vagy a termék nem rendeltetésszerű használata miatt bekövetkező anyagi és következményes károkért és sérülésekért a gyártó nem vállal felelősséget.
- Csak rendeltetése szerint használja a készüléket. Ne használja a készüléket a kézikönyvben feltüntetettől eltérő célra.
- Ne használja a készüléket, ha valamely része sérült vagy meghibásodott. A sérült vagy meghibásodott készüléket azonnal javíttassa meg, vagy cseréltesse ki.
- A termék csak beltéri használatra készült. Ne használja a terméket kültérben.
- A termék csak otthoni használatra készült. Ne használja a terméket kereskedelmi célokra.
- Ne használja kád, zuhany, mosdókagyló vagy egyéb folyadékkal teli edény közelében.
- Vigyázzon, hogy a készüléket ne érje víz vagy nedvesség.
- Ügyeljen rá, hogy a termék véletlenül se érintkezhessen gyúlékony anyagokkal.
- Tartsa a terméket hőforrásoktól távol. Ne tegye a terméket forró felületekre vagy nyílt láng közelébe.
- Ne fedje le a terméket.
- Biztosítson megfelelő helyet a termék körül, hogy a hő ki tudjon áramlani a termékből a megfelelő szellőzés érdekében.
- Helyezze a terméket stabil, sík felületre.
- Helyezze a terméket egy hőálló és freccsenő víz ellen védett felületre.
- A terméket soha ne tegye tűzhely tetejére.
- Ne használjon faszenet vagy hasonló, éghető tüzelőanyagokat.
- Legyen óvatos a forró alkatrészekkel. A forró felületre vonatkozó figyelmeztető jellel ellátott felületek használat közben erősen felhevülnek. A szabadon hozzáférhető felületek forróra hevülhetnek használat közben.
- Legyen óvatos a termék megérintése során. Ha a terméket használat közben vagy röviddel utána szeretné megérinteni, viseljen sütőkesztyűt.
- A terméket kizárólag teljesen száraz kézzel érintse meg.
- Ne töltsön olajat vagy sütőzsírt a kivehető edénybe. A készülék forró levegőt használ az ételkészítéshez.
- Legyen óvatos a gőzzel és a kifröccsenő zsiradékkal, amikor ételt helyez a forró, kivehető edénybe.
- Ne töltsön hideg vizet a forró, kivehető edénybe. A víz kifröccsenhet, és a kivehető edény megsérülhet.
- A kivehető edény nagyon felmelegszik használat közben. Ne érintse meg a forró, kivehető edényt.
- Rövid időre se hagyja a készüléket felügyelet nélkül a használat alatt vagy közvetlenül a használat után.
- A terméket ne tegye másik helyre és ne pakolja el, amíg be van kapcsolva vagy még forró a használatot követően. Húzza ki a tápkábelt az elektromos fali aljzatból, és várja meg, amíg a készülék lehűl.

Elektromos biztonság

CAUTION RISK OF ELECTRIC SHOCK DO NOT OPEN

- Az áramütés veszélyének csökkentése érdekében ezt a terméket kizárólag a márkaszerviz képviselője nyithatja fel.
- Hiba esetén húzza ki a termék csatlakozóját a konnektorból, és kösse le más berendezésekről.

- Ne használja a terméket, ha a tápkábel vagy a csatlakozódugó sérült vagy meghibásodott. Ha a tápkábel vagy a csatlakozódugó sérült vagy meghibásodott, azt ki kell cseréltetni a gyártóval vagy a hivatalos márkaszervizzel.
- Használat előtt mindig ellenőrizze, hogy a hálózati feszültség megegyezik-e a termék adattábláján található feszültséggel.
- Csatlakoztassa a terméket egy földelt aljzathoz. Amennyiben szükséges, használjon egy megfelelő átmérőjű hosszabbítókábelt.
- Mindig teljesen tekercselje le a tápkábelt és a hosszabbítókábelt.
- Csak a megfelelő csatlakozóval működtesse a készüléket.
- A termék nem használható külső időzítővel vagy külön távvezérlő-rendszerrel.
- Ne használja a tápkábelt a termék mozgatására. Győződjön meg róla, hogy a tápkábel nem csavarodott meg. Győződjön meg róla, hogy a tápkábel nem lóg rá semmilyen munkalap szélére és még véletlenül sem lehet belekapni vagy megbotlani benne.
- A terméket, a tápkábelt vagy a csatlakozódugót ne merítse vízbe vagy más folyadékba.

Első használat

- Tisztítsa meg a készüléket. Ehhez lásd a „Tisztítás és karbantartás" című szakaszt.
- Helyezze a sütőkosarat a kivehető edénybe.
  Megjegyzés: A készülék biztonsági zárral van felszerelve. A kivehető edény nem megfelelő behelyezése esetén a készülék nem fog működni.
- Csatlakoztassa a tápkábelt az aljzathoz.
- Kapcsolja be a készüléket a be-/kikapcsoló tárcsával.
- Állítsa a hőmérséklet-szabályozó tárcsát a maximum hőmérsékletre. A melegítés jelzőfény világítani kezd.
- Várjon pár percet, amíg a melegítés jelzőfény kialszik. A készülék ekkor elérte a beállított hőmérsékletet.
- Kapcsolja ki a készüléket a be-/kikapcsoló tárcsával.
- Húzza ki a tápkábelt az aljzatból.
- Hagyja a terméket teljesen lehűlni.

Megjegyzés: Amikor a készüléket először kapcsolja be, lehetséges hogy egy ideig kis füst és jellegzetes szag jöhet a készülékből. Ez a normál működés része.

Használat

A készülék forró levegővel történő sütésre, vagy sütésre szolgál.
Megjegyzés: Sütés esetén azt javasoljuk, hogy melegítse elő a készüléket 5 percig:
- Győződjön meg róla, hogy a be-/kikapcsoló tárcsa „OFF" állásban van.
- Csatlakoztassa a tápkábelt az aljzathoz.
- Távolítsa el a kivehető edényt a készülékből a fogantyú segítségével.
- Helyezze a kivehető edényt egy sík, stabil és hőálló felületre.
- Helyezze az ételt a sütőkosárba.
  Megjegyzés: Az apró ételdarabok jobban és gyorsabban átsüthetők vagy megpiríthatók, mint a nagyok.
- Helyezze a sütőkosarat a kivehető edénybe.
- Helyezze a kivehető edényt a készülékbe.
- Kapcsolja be a készüléket a be-/kikapcsoló tárcsával. Az időzítőtárcsával állítsa be az időzítőt.
- A hőmérsékletszabályozó tárcsával állítsa be a hőmérsékletet.
  Megjegyzés: Ha a készülék hideg, adjon hozzá 3 percet a sütési időhöz.
- Bizonyos ételfajtákat az elkészítési idő felénél össze kell rázni. Lásd a „Beállítások" című részt.
- Ha az időzítő eléri a nullát, csengetés hallható, a készülék pedig automatikusan kikapcsol.
- Húzza ki a tápkábelt az aljzatból.
- Hagyja a terméket teljesen lehűlni.

Használati útmutató

- Az apróbb összetevőknek az elkészítési idő felénél elvégzett összerázásával ízletesebb, egyenletesen átsült ételek készíthetők.
- Ne takarja el a készülék hátulján található szellőzőnyílásokat, mivel az megakadályozhatja a megfelelő légáramlást.
- A zsírosabb összetevők elkészítése több füsttel jár, ez azonban nem okoz kárt a készülékben, és az elkészített étel ízét sem érinti hátrányosan.

Beállítások

Megjegyzés: A táblázatban feltüntetett beállítások csak tájékoztató jellegűek. A különböző összetevők eredete, mérete, alakja és márkája eltérhet egymástól. Nem garantálhatjuk, hogy a feltüntetett beállítás minden egyes összetevőhöz ugyanúgy megfelel.

Ételfajta	Tömeg (g)	Idő (perc)	Hőmérséklet (°C)	Megjegyzések
Mélyhűtött hasábburgonya	200-400	16-23	200	Az elkészítési idő felénél rázza össze.
Házi készítésű hasábburgonya	200-400	22-23	180-200	Adjon hozzá 1/2 kanálnyi olajat. Az elkészítési idő felénél rázza össze.
Bundázott sajtfalatkák	200-300	12-18	190	
Csirkefalatok	100-500	15-18	200	
Csirkemell filé	100-500	22-28	200	Ha szükséges, fordítsa meg az ételt.
Csirkecomb	100-500	22-25	180	Ha szükséges, fordítsa meg az ételt.
Steak	100-500	12-20	180	Ha szükséges, fordítsa meg az ételt.
Csirkeszelet	100-500	15-23	180	Ha szükséges, fordítsa meg az ételt.
Hamburger	100-500	11-18	180	Adjon hozzá 1/2 kanálnyi olajat.
Mélyhűtött halrudak	100-400	10-16	200	Adjon hozzá 1/2 kanálnyi olajat.
Cupcakes	5 db.	19-22	200	

Tisztítás és karbantartás

Figyelmeztetés!

- Tisztítás vagy karbantartás előtt kapcsolja ki a terméket, húzza ki a tápkábelt az aljzatból és várja meg, amíg a a termék lehűl.
- Tisztító- és súrolószerek használatát mellőzze.
- Ne használjon éles tárgyakat.
- Ne merítse a terméket vízbe vagy más folyadékba.
- Ne próbálja megjavítani a készüléket. Ha a készülék nem működik megfelelően, cserélje le egy új készülékre.

- Minden használat után tisztítsa meg a készüléket:
  - Távolítsa el a kivehető edényt a készülékből a fogantyú segítségével.
  - Távolítsa el a sütőkosarat a kivehető edényből.
  - Tisztítsa meg mosogatógépben vagy szappanos vízben a kivehető edényt és a sütőkosarat. Alaposan törölje szárazra az eszköz tartozékait egy tiszta, száraz törlőkendővel.
  - Törölje át a készülék külső felületeit egy puha, nedves törlőkendővel. Alaposan törölje szárazra az eszköz külső felületeit egy tiszta, száraz törlőkendővel.

Descrierea (fig. A)

Română

1.	Disc pornire/oprire Disc temporizator	• Rotiți butonul în sens orar pentru a porni dispozitivul. • Rotiți butonul pentru a seta temporizatorul: 1 minut - 30 de minute. • Rotiți butonul până la capăt în sens antiorar pentru a opri dispozitivul.
2.	Disc temperatură	• Rotiți butonul pentru a seta temperatura: 80 °C - 200 °C.
3.	Indicator de alimentare (roșu)	• Indicatorul se aprinde când dispozitivul este pornit.
4.	Indicator de încălzire (albastru)	• Indicatorul se aprinde când dispozitivul se încălzește. • Indicatorul se stinge când dispozitivul a atins temperatura setată.
5.	Tigaie detașabilă	
6.	Coș friteuză	
7.	Buton de eliberare	• Apăsați butonul pentru a detașa coșul de friteuză din tigaia detașabilă.
8.	Mâner (coș friteuză)	
9.	Fante de ventilație	

Siguranță

- Citiți manualul cu atenție înainte de utilizare. Păstrați manualul pentru consultări ulterioare.
- Producătorul nu este responsabil de daunele directe sau daunele aduse proprietății sau persoanelor, cauzate de nerespectarea instrucțiunilor de siguranță și utilizarea incorectă a dispozitivului.
- Utilizați dispozitivul numai în scopurile prevăzute. Nu utilizați dispozitivul în alte scopuri decât cele descrise în manual.
- Nu utilizați dispozitivul dacă are piese deteriorate sau defecte. Dacă dispozitivul este deteriorat sau defect, înlocuiți imediat dispozitivul.
- Dispozitivul este potrivit doar pentru utilizare în interior. Nu utilizați dispozitivul în spații exterioare.
- Dispozitivul este potrivit doar pentru utilizare domestică. Nu utilizați dispozitivul în scopuri comerciale.
- Nu utilizați dispozitivul lângă căzi, dușuri, chiuvete sau alte recipiente cu apă.
- Nu expuneți dispozitivul la acțiunea apei sau umezelii.
- Asigurați-vă că dispozitivul nu intră în contact cu materiale inflamabile.
- Țineți dispozitivul la distanță de surse de căldură. Nu așezați dispozitivul pe suprafețe încinse sau lângă flăcări deschise.
- Nu acoperiți dispozitivul.
- Asigurați-vă că ați lăsat suficient spațiu în jurul său pentru a permite căldurii să se disipeze și pentru o ventilare suficientă.
- Așezați dispozitivul pe o suprafață stabilă și plată.
- Așezați dispozitivul pe o suprafață rezistentă la temperaturi înalte și la împroșcări.
- Nu așezați dispozitivul pe ochiuri de aragaz/plită.
- Nu utilizați cărbune sau alți combustibili similari.
- Aveți grijă la componentele încinse. Suprafețele marcate cu un simbol de atenționare privind suprafețele încinse pot deveni fierbinți în timpul utilizării. Suprafețele accesibile se pot încinge în timpul funcționării dispozitivului.
- Aveți grijă când atingeți dispozitivul. Folosiți mânuși pentru cuptor dacă trebuie să atingeți dispozitivul în timpul sau imediat după utilizare.
- Asigurați-vă că aveți mâinile uscate înainte de a atinge dispozitivul.
- Nu umpleți tigaia detașabilă cu ulei sau grăsime pentru prăjit. Dispozitivul utilizează aer cald pentru a prepara alimentele.
- Aveți grijă la abur și la stropi când așezați mâncarea în tigaia detașabilă încinsă.
- Nu turnați apă rece pe tigaia detașabilă încinsă. Apa va fi împroșcată, iar tigaia detașabilă se va deteriora.
- Tigaia detașabilă se încinge puternic în timpul utilizării. Nu atingeți tigaia detașabilă încinsă.
- Nu lăsați niciodată dispozitivul nesupravegheat în timpul utilizării sau imediat după utilizare.
- Nu mutați dispozitivul când este pornit sau este încă încins. Scoateți ștecărul dispozitivului din priza de perete și lăsați-l să se răcească complet.

Instrucțiuni de siguranță electrică

- Pentru a se reduce pericolul de electrocutare, acest produs va fi desfăcut numai de către un tehnician avizat, când este necesară depanarea.
- Deconectați produsul de la priza de rețea sau alte echipamente în cazul apariției unei probleme.

- Nu utilizați dispozitivul dacă cablul electric sau ștecărul sunt deteriorate sau defecte. În cazul în care cablul sau ștecărul sunt deteriorate sau defecte, trebuie să fie înlocuite de producător sau de către un agent de reparații autorizat.
- Înainte de utilizare, verificați întotdeauna dacă tensiunea de rețea coincide cu tensiunea de pe plăcuța tehnică a dispozitivului.
- Conectați dispozitivul la o priză de perete cu împământare. Dacă este cazul, folosiți un prelungitor cu împământare de diametru adecvat.
- Desfășurați întotdeauna complet cablul de rețea și cablul de prelungire.
- Utilizați numai conectorul adecvat pentru a utiliza dispozitivul.
- Dispozitivul nu este conceput să fie utilizat cu un temporizator extern sau un sistem de telecomandă separat.
- Nu deplasați dispozitivul trăgând de cablul electric. Asigurați-vă că nu se poate încălci cablul electric. Asigurați-vă că cablul de rețea nu este suspendat deasupra marginii blatului și că nu vă puteți prinde sau împiedica accidental în acesta.
- Nu scufundați dispozitivul, cablul electric sau ștecărul în apă sau alte lichide.

Utilizare inițială

- Curățați dispozitivul. Consultați secțiunea „Curățarea și întreținerea”.
- Așezați coșul friteuzei în tigaia detașabilă.
  Notă: Dispozitivul este prevăzut cu o blocare de siguranță. Dacă tigaia detașabilă nu este așezată corect în dispozitiv, acesta nu va funcționa.
- Introduceți ștecărul în priza de perete.
- Porniți dispozitivul cu discul de pornire/oprire.
- Setați discul de temperatură la temperatura maximă. Indicatorul de încălzire se aprinde.
- Așteptați câteva minute până ce indicatorul de încălzire se stinge. Dispozitivul a atins temperatura setată.
- Opriți dispozitivul cu discul de pornire/oprire.
- Scoateți imediat ștecărul din priza de perete.
- Lăsați dispozitivul să se răcească complet.

Notă: Dacă porniți dispozitivul pentru prima dată, dispozitivul poate să emane puțin fum și un miros caracteristic o scurtă perioadă de timp. Acesta este un fenomen normal.

Utilizarea

Dispozitivul se poate utiliza la prăjirea sau coacerea alimentelor cu aer cald.
Notă: Pentru coacere, se recomandă să preîncălziți dispozitivul timp de 5 minute:

- Asigurați-vă că discul de pornire/oprire se află în poziția „OFF”.
- Introduceți ștecărul în priza de perete.
- Scoateți tigaia detașabilă din dispozitiv cu ajutorul mânerului.
- Așezați tigaia detașabilă pe o suprafață plată, stabilă și termorezistentă.
- Puneți alimentele în coșul friteuzei.
  Notă: Bucățile mai mici se vor prăji sau frige mai bine și mai rapid decât cele mari.
- Așezați coșul friteuzei în tigaia detașabilă.
- Așezați tigaia detașabilă în dispozitiv.
- Porniți dispozitivul cu discul de pornire/oprire. Reglați temporizatorul folosind selectorul de temporizare.
- Reglați temperatura folosind selectorul de temperatură.
  Notă: Dacă dispozitivul s-a răcit, adăugați încă 3 minute la timpul de preparare.
- Anumite tipuri de alimente trebuie să fie agitate la jumătatea timpului de preparare. Consultați secțiunea „Setări”.
- Dacă temporizatorul ajunge la zero, se va auzi o sonerie, iar dispozitivul se va opri automat.
- Scoateți imediat ștecărul din priza de perete.
- Lăsați dispozitivul să se răcească complet.

Sfaturi privind utilizarea

- Prin agitarea ingredientelor mai mici la jumătatea timpului de preparare, se optimizează rezultatul final și se poate preveni coacerea inegală a alimentelor.
- Pentru a nu perturba fluxul de aer, nu blocați evacuarea aerului din spatele dispozitivului.
- Prin prepărarea ingredientelor unsuroase se poate emana mai mult fum, însă dispozitivul nu se va deteriora, iar gustul mâncării nu va avea de suferit.

Setări

Notă: Setările din tabel au doar rol exemplificativ. Ingredientele pot prezenta diferențe în materie de mărime, formă, marcă și origine. Nu putem garanta că se va aplica setarea optimă pentru ingredientele dvs.

Tip aliment	Greutate (g)	Timp (min.)	Temperatură (°C)	Observații
Chipsuri congelate	200-400	16-23	200	Agitați la jumătatea timpului de preparare.
Chipsuri de casă	200-400	22-23	180-200	Adăugați 1/2 linguriță de ulei. Agitați la jumătatea timpului de preparare.
Crochete de cașcaval	200-300	12-18	190	
Nuggeturi de pui	100-500	15-18	200	
File de pui	100-500	22-28	200	Dacă este cazul, rotiți alimentele.
Ciocănele	100-500	22-25	180	Dacă este cazul, rotiți alimentele.
Fripturi	100-500	12-20	180	Dacă este cazul, rotiți alimentele.
Șnițele de pui	100-500	15-23	180	Dacă este cazul, rotiți alimentele.
Hamburgeri	100-500	11-18	180	Adăugați 1/2 linguriță de ulei.
Crochete de pește	100-400	10-16	200	Adăugați 1/2 linguriță de ulei.
Brioșe	5 bucăți	19-22	200	

Curățarea și întreținerea

Avertisment!

- Înainte de curățare sau întreținere, opriți dispozitivul, scoateți ștecărul din priză și așteptați să se răcească dispozitivul.
- Nu folosiți solvenți sau agenți de curățare abrazivi.
- Nu folosiți obiecte ascuțite.
- Nu scufundați dispozitivul în apă sau în alte lichide.
- Nu încercați să reparați dispozitivul. Dacă dispozitivul nu funcționează corect, înlocuiți-l cu unul nou.

- Curățați dispozitivul după fiecare utilizare:
  - Scoateți tigaia detașabilă din dispozitiv cu ajutorul mânerului.
  - Scoateți coșul friteuzei din tigaia detașabilă.
  - Curățați tigaia detașabilă și coșul friteuzei în mașina de spălat vase sau în apă cu detergent. Uscați bine accesoriile cu o cârpă curată și uscată.
  - Curățați exteriorul dispozitivului cu o cârpă umedă și moale. Uscați bine exteriorul dispozitivului cu o cârpă curată și uscată.

Описание (рис. A)

Русский

1.	Ручка включения/выключения устройства Ручка установки таймера	• Для включения устройства поверните ручку в направлении по часовой стрелке. • Поверните ручку для установки таймера: 1 минута - 30 минут. • Для выключения устройства поверните ручку против часовой стрелки до упора.
2.	Диск регулировки температуры	• Поверните эту ручку для установки температуры: 80 °C - 200 °C.
3.	Индикатор питания (красный)	• Индикатор загорается при включении устройства.
4.	Индикатор нагрева (синий)	• Индикатор загорается при нагревании устройства. • При достижении устройством заданной температуры индикатор погаснет.
5.	Съемный противень	
6.	Жарочная корзина	
7.	Кнопка разблокировки	• Нажмите эту кнопку для извлечения жарочной корзины из съемного противня.
8.	Ручка (жарочная корзина)	
9.	Вентиляционные отверстия	

Требования безопасности

- Перед началом работы внимательно прочитайте руководство. Сохраните руководство для будущего использования.
- Производитель не несет ответственности за повреждения имущества или персонала, вызванных несоблюдением инструкции по безопасности и неправильным использованием устройства.
- Используйте устройство строго по назначению. Устройство должно использоваться только по прямому назначению в соответствии с руководством по эксплуатации.
- Запрещается использовать устройство с поврежденными или неисправными компонентами. Немедленно замените поврежденное или неисправное устройство.
- Устройство предназначено только для использования внутри помещений. Запрещается использовать устройство вне помещения.
- Устройство предназначено только для домашнего использования. Запрещается использовать устройство в коммерческих целях.
- Не используйте устройство вблизи ванных, душевых кабин, раковин и других сосудов, заполненных водой.
- Не допускайте воздействия на устройство воды или влаги.
- Убедитесь, что устройство не контактирует с горючими материалами.
- Не подвергайте устройство воздействию источников тепла. Не устанавливайте устройство на горячие поверхности или рядом с открытым огнем.
- Запрещается накрывать устройство.
- Убедитесь, что вокруг устройства достаточно места для отвода тепла и вентиляции.
- Установите устройство на устойчивой ровной поверхности.
- Установите устройство на жаропрочной водонепроницаемой поверхности.
- Не ставьте устройство на конфорки.
- Не используйте уголь или другое горючее топливо.
- Осторожно — горячие детали. Поверхности, помеченные предупредительным знаком, нагреваются во время использования. При работе устройства могу нагреться и соседние поверхности.
- Будьте осторожны при касании устройства. Используйте кухонные варежки для работы с работающим или недавно выключенным устройством.
- Прикасайтесь к устройству только сухими руками.
- Не заливайте в противень масло или жир. Для приготовления еды в устройстве используется горячий воздух.
- При укладывании продуктов в съемный противень помните о том, что из него может выходить пар и вылетать брызги.
- Не лейте на раскаленный противень холодную воду. Брызги воды начнут разлетаться в стороны, что приведет к повреждению противня.
- Съемный противень очень сильно нагревается во время приготовления. Не прикасайтесь к раскаленному съемному противню.
- Не оставляйте устройство без присмотра во время работы или сразу после ее завершения.
- Не перемещайте включенное или нагретое устройство. Отключите сетевой кабель от настенной розетки и дайте устройству остыть.

Требования электробезопасности

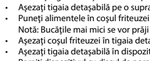

- В целях предотвращения поражения электрическим током следует открывать устройство только для проведения обслуживания и только силами авторизованного персонала.
- При возникновении неполадок отключите устройство от сети и другого устройства.

- Запрещается использовать устройство с поврежденным или неисправным сетевым кабелем или штепселем. Если сетевой кабель или штепсель повреждены или неисправны, их замену должен проводить изготовитель или уполномоченный технический специалист.
- Перед подключением устройства убедитесь, что указанное на нем номинальное напряжение соответствует напряжению местной электросети.
- Включите устройство в заземленную настенную розетку. При необходимости используйте заземленный удлинитель надлежащего диаметра.
- Обязательно полностью вытягивайте кабель питания и удлинитель.
- При работе с устройством используйте только специальный разъем.
- Устройство не предназначено для работы под управлением внешнего таймера или отдельной системы дистанционного управления.
- Не тяните устройство за сетевой кабель. Убедитесь, что сетевой кабель не может запутаться. Убедитесь, что кабель питания не свисает со столешницы, так как в противном случае за него можно зацепиться или запнуться.
- Не погружайте устройство, сетевой кабель или штепсель в воду или другие жидкости.

Первое использование

- Выполните очистку устройства. См. раздел «Очистка и обслуживание».
- Установите жарочную корзину в съемный противень.
  Примечание. Устройство оборудовано предохранительным замком. При неправильной установке съемного противня включить устройство не получится.
- Вставьте штепсельную вилку в настенную розетку.
- Включите устройство ручкой включения/выключения.
- С помощью диска регулировки температуры установите максимальную температуру. Загорится индикатор нагрева.
- Подождите несколько минут, чтобы погас индикатор нагрева. Устройство нагрелось до заданной температуры.
- Выключите устройство ручкой включения/выключения.
- Извлеките сетевую вилку из настенной розетки.
- Дайте устройству полностью остыть.

Примечание. При первом включении устройства может появиться небольшое количество дыма и характерный запах, которые вскоре исчезнут. Это нормальное функционирование устройства.

Использование

Данное устройство предназначено для обжаривания или запекания продуктов горячим воздухом.
Примечание. Для запекания рекомендуется выполнить предварительный нагрев устройства в течение 5 минут:

- Убедитесь, что ручка включения/выключения находится в положении «OFF».
- Вставьте штепсельную вилку в настенную розетку.
- Возьмите съемный противень за ручку и извлеките его из устройства.
- Установите съемный противень на ровную, устойчивую и жаропрочную поверхность.
- Уложите продукты в жарочную корзину.
  Примечание. Продукты небольшого размера будут жариться и запекаться лучше и быстрее, чем более крупные.
- Установите жарочную корзину в съемный противень.
- Установите съемный противень в устройство.
- Включите устройство ручкой включения/выключения. Установите таймер с помощью диска таймера.
- Установите температуру с помощью диска регулировки температуры.
  Примечание. Если устройство не нагрето, то прибавьте ко времени готовки еще 3 минуты.
- Некоторые виды продуктов необходимо перемешивать в середине процесса приготовления. См. раздел «Настройки».
- По достижении таймером нулевой отметки сработает звуковой сигнал и произойдет автоматическое выключение устройства.
- Извлеките сетевую вилку из настенной розетки.
- Дайте устройству полностью остыть.

Советы по использованию

- Перемешивание ингредиентов небольшого размера в середине процесса приготовления поможет добиться лучших результатов и избежать неравномерного прожаривания продуктов.
- Запрещается перекрывать отверстие для вывода воздуха в задней части устройства, так как это приведет к нарушению воздушного потока.
- Готовка ингредиентов с повышенной жирностью может привести к чрезмерному образованию дума, но это не станет причиной повреждения устройства и не испортит вкус готовой еды.

Настройки

Примечание. Указанные в этой таблице настройки носят рекомендательный характер. Ингредиенты могут отличаться по составу, размеру, форме и производителю. Мы не можем гарантировать идеальное соответствие предложенных настроек вашим ингредиентам.

Тип продукта	Вес (г)	Время (мин.)	Температура (°C)	Примечания
Замороженный картофель фри	200-400	16-23	200	Перемешать в середине процесса приготовления.
Домашний картофель фри	200-400	22-23	180-200	Добавить 1/2 ложки масла. Перемешать в середине процесса приготовления.
Панированные сырные палочки	200-300	12-18	190	
Куриные наггетсы	100-500	15-18	200	
Куриное филе	100-500	22-28	200	Переворачивать по необходимости.
Куринные голени	100-500	22-25	180	Переворачивать по необходимости.
Стейки	100-500	12-20	180	Переворачивать по необходимости.
Куриные отбивные	100-500	15-23	180	Переворачивать по необходимости.
Гамбургеры	100-500	11-18	180	Добавить 1/2 ложки масла.
Замороженные рыбные палочки	100-400	10-16	200	Добавить 1/2 ложки масла.
Капкейки	5 штук	19-22	200	

Очистка и обслуживание

Предупреждение!

- Перед очисткой или обслуживанием устройства выключите его и отсоедините сетевой кабель от настенной розетки. Устройство должно остыть.
- Не производите очистку растворителями или абразивами.
- Не используйте острые предметы.
- Не погружайте устройство в воду или другие жидкости.
- Не пытайтесь самостоятельно ремонтировать устройство. Неправильно работающее устройство следует заменить новым.

- Выполняйте очистку устройства после каждого использования:
  - Возьмите съемный противень за ручку и извлеките его из устройства.
  - Извлеките жарочную корзину из съемного противня.
  - Промойте съемный противень и жарочную корзину в посудомоечной машине или мыльной воде. Тщательно просушите насадки чистой сухой тканью.
  - Очистите корпус устройства при помощи мягкой влажной ткани. Тщательно просушите внешнюю поверхность устройства чистой сухой тканью.

Açıklama (şek. A)

Türkçe

1.	Açma/kapatma düğmesi Zamanlayıcı düğmesi	• Cihazı açmak için düğmeyi saat yönünde çevirin. • Zamanlayıcıyı ayarlamak için düğmeyi çevirin. 1 dakika - 30 dakika. • Cihazı açmak için düğmeyi sonuna kadar saat yönünün tersine çevirin.
2.	Sıcaklık düğmesi	• Sıcaklığı ayarlamak için düğmeyi çevirin: 80 °C - 200 °C.
3.	Güç göstergesi (kırmızı)	• Cihaz açıldığında gösterge yanar.
4.	Isınma göstergesi (mavi)	• Cihaz ısındığında gösterge yanar. • Sıcaklık göstergesi, cihaz ayarlanan sıcaklığa ulaştığında kapanır.
5.	Çıkarılabilir pişirme kabı	
6.	Kızartma sepeti	
7.	Serbest bırakma düğmesi	• Kızartma sepetini çıkarılabilir pişirme kabından çıkarmak için düğmeye basın.
8.	Tutaç (kızartma sepeti)	
9.	Havalandırma delikleri	

Güvenlik

- Kullanmadan önce kılavuzu dikkatli bir şekilde okuyun. Kılavuzu daha sonra başvurmak için saklayın.
- Üretici, olaylı zararlardan veya güvenlik talimatlarına uyulmamasının ve cihazın hatalı şekilde kullanılmasının yol açtığı maddi veya kişilere gelebilecek zararlardan sorumlu değildir.
- Cihazı sadece tasarlanan amacı için kullanın. Cihazı kılavuzda açıklanan amaçların dışındaki amaçlar için kullanmayın.
- Herhangi bir parçası hasarlı veya kusurlu ise cihazı kullanmayın. Cihaz hasarlı veya kusurlu ise cihazı derhal değiştirin.
- Cihaz sadece iç mekan kullanımı için uygundur. Cihazı dış mekanda kullanmayın.
- Cihaz, sadece evde kullanıma uygundur. Cihazı ticari amaçlar için kullanmayın.
- Cihazı banyo küvetlerinin, duşların, lavaboların veya su biriktiren diğer haznelerin yakınında kullanmayın.
- Cihazı su veya neme maruz bırakmayın.
- Cihazın, yanıcı materyallerle temas etmediğinden emin olun.
- Cihazı ısı kaynaklarından uzak tutun. Cihazı sıcak yüzeylere veya açık alevin yakınına koymayın.
- Cihazın üzerini örtmeyin.
- Cihazın çevresinde ısının gitmesine izin verecek ve yeterli havalandırmanın sağlanacak şekilde yeterli alanın olduğundan emin olun.
- Cihazı sabit, düz bir yüzeye yerleştirin.
- Cihazı ısıya dayanıklı ve sıçramaya karşı korumalı bir yüzeye yerleştirin.
- Cihazı, bir ocağın üzerine yerleştirmeyin.
- Kömür veya benzeri yanıcı yakıtlar kullanmayın.
- Sıcak parçalara dikkat edin. Sıcak yüzeyler için bir dikkat sembolü ile işaretlenmiş yüzeylerin, kullanım sırasında ısınma ihtimalleri vardır. Yakınındaki yüzeyler, cihaz çalışırken ısınabilirler.
- Cihaza dokunurken dikkatli olun. Kullanım sırasında veya kullanımın hemen sonrasında cihaza dokunmanız gerekirse, fırın eldivenleri kullanın.
- Cihaza dokunmadan önce ellerinizin kuru olduğundan emin olun.
- Çıkarılabilir pişirme kabına yağ veya kızartma yağı dökmeyin. Cihaz, yemekleri hazırlamak için sıcak hava kullanır.
- Sıcak olan çıkarılabilir pişirme kabına yemek koyarken buhar ve su sıçramalarına karşı dikkatli olun.
- Sıcak olan çıkarılabilir pişirme kabına soğuk su dökmeyin. Su sıçrayacak ve çıkarılabilir pişirme kabına zarar verecektir.
- Çıkarılabilir pişirme kabı kullanım sırasında çok ısınır. Sıcak olan çıkarılabilir pişirme kabına dokunmayın.
- Kullanım sırasında ya da kullanımın hemen sonrasında herhangi bir zamanda cihazı denetimsiz bırakmayın.
- Cihaz açıkken veya hala sıcakken cihazı hareket ettirmeyin. Şebeke fişini duvar prizinden çıkarın ve cihaz soğuyana kadar bekleyin.

Elektrik güvenliği

- Elektrik çarpma riskini azaltmak için servis gerekli olduğunda bu ürün sadece yetkili bir teknisyen tarafından açılmalıdır.
- Bir sorun meydana geldiğinde ürünün elektrikle ve diğer aygıtlarla olan bağlantısını kesin.

- Şebeke kablosu veya şebeke fişi hasarlı veya kusurlu ise, cihazı kullanmayın. Şebeke kablosu veya fişi hasarlı veya kusurlu ise, üretici veya yetkili bir tamirci tarafından mutlaka değiştirilmelidir.
- Kullanmadan önce, şebeke voltajının cihazın anma değerleri plakasında belirtilen voltaj ile aynı olduğunu daima kontrol edin.
- Cihazı topraklanmış bir prize takın. Gerekiyorsa, uygun çapta bir topraklanmış uzatma kablosu kullanın.
- Her zaman şebeke ve uzatma kablosunu tam olarak açın.
- Cihazı çalıştırmak için sadece uygun konektörü kullanın.
- Cihaz harici bir zamanlayıcı veya ayrı bir uzaktan kumanda sistemi ile çalıştırılacak şekilde tasarlanmamıştır.
- Cihazı, şebeke kablosundan çekerek çıkarmayın. Şebeke kablosunun dolanmaya elverişli olmadığından emin olun. Şebeke kablosunun mutfak tezgahının kenarına takılmadığından ve kazara takılıp düşülecek bir konumda olmadığından emin olun.
- Cihazı, şebeke kablosunu veya şebeke fişini, suya veya diğer sıvılara daldırmayın.

İlk kullanım

- Cihazı temizleyin. “Temizlik ve bakım” bölümüne bakın.
- Kızartma tepsisini çıkarılabilir pişirme kabına yerleştirin.
  Not: Cihaz bir güvenlik kilidi ile donatılmıştır. Çıkarılabilir pişirme kabı cihaz içerisine doğru şekilde yerleştirilmemişse cihaz çalışmayacaktır.
- Şebeke fişini prize takın.
- Açma/kapatma düğmesini kullanarak cihazı açın.
- Sıcaklık düğmesini maksimum ısıya ayarlayın. Isınma göstergesi yanar.
- Isınma göstergesi kapanana kadar birkaç dakika bekleyin. Cihaz ayarlanan sıcaklığa ulaşmıştır.
- Açma/kapatma düğmesini kullanarak cihazı kapatın.
- Şebeke fişini prizden çekin.
- Cihazın tam olarak soğumasını bekleyin.

Not: Cihazı ilk kez açıyorsanız, cihaz, kısa süreliğine hafif bir duman ve kendine özgü bir koku yayabilir. Bu, normal bir çalışmadır.

Kullanım

Cihaz sıcak hava ile kızartma veya yiyecekleri kavurma için kullanılabilir.
Not: Yiyecekleri kavurmak için cihazı 5 dakika süre ile önceden ısıtmanız önerilir:

- Açma/kapatma düğmesinin “OFF” konumunda olduğundan emin olun.
- Şebeke fişini prize takın.
- Çıkarılabilir pişirme kabını tutacı kullanarak cihazdan çıkarın çıkarın.
- Çıkarılabilir pişirme kabını düz, sabit ve ısıya dayanıklı bir yüzeye bırakın.
- Yemeği kızartma sepetine koyun.
  Not: Küçük parçalar, büyük parçalara göre daha çabuk ve daha iyi pişecek veya kızaracaktır.
- Kızartma tepsisini çıkarılabilir pişirme kabına yerleştirin.
- Çıkarılabilir pişirme kabını cihaza yerleştirin.
- Açma/kapatma düğmesini kullanarak cihazı açın. Zamanlayıcı düğmesini kullanarak zamanlayıcıyı ayarlayın.
- Sıcaklık düğmesini kullanarak sıcaklığı ayarlayın.
  Not: Cihaz soğuksa pişirme süresine 3 dakika daha ekleyin.
- Bazı yemek türlerinin hazırlanma sürelerince orta noktaya doğru yayılarak yerleştirilmesi gerekir. “Ayarlar” bölümüne bakın.
- Zamanlayıcı sıfıra ulaşırsa bir zil sesi duyulacak ve cihaz otomatik olarak kapanacaktır.
- Şebeke fişini prizden çekin.
- Cihazın tam olarak soğumasını bekleyin.

Kullanım ipuçları

- Daha küçük malzemelerin hazırlanma sürelerince orta noktaya doğru yayılarak yerleştirilmesi son ürünü en iyi hale getirir ve her yeri eşit oranda pişmemiş yemekleri önlenmesine yardımcı olabilir.
- Hava akışının kesilmesini önlemek için cihazın arkasındaki hava çıkışını engellemeyin.
- Yağlı malzemelerin hazırlanması ilave duman oluşmasına neden olabilir ama bu durum cihaz üzerinde herhangi bir hasar oluşmasına ve hazırlanan yemeğin tadının bozulmasına neden olmayacaktır.

Ayarlar

Not: Tablodaki ayarlamalar yalnızca ölçümlerden ibarettir. Malzemeler köken, büyüklük, şekil ve cins olarak farklılıklar gösterebilir. Sizin malzemeleriniz için en iyi ayarlamayı garanti edemeyiz.

Yemek türü	Ağırlık (g)	Zaman (dk)	Sıcaklık (°C)	Açıklamalar
Donmuş patates kızartması	200-400	16-23	200	Hazırlanma süresince ortaya doğru yayın.
Ev yapımı patates kızartması	200-400	22-23	180-200	1/2 kaşık yağ ekleyin. Hazırlanma süresince ortaya doğru yayın.
Ekmek kırıntılı peynir çubukları	200-300	12-18	190	
Tavuk nugget	100-500	15-18	200	
Tavuk fileto	100-500	22-28	200	Gerekirse yemeği çevirin.
Baget	100-500	22-25	180	Gerekirse yemeği çevirin.
Biftek	100-500	12-20	180	Gerekirse yemeği çevirin.
Tavuk pirzola	100-500	15-23	180	Gerekirse yemeği çevirin.
Hamburger	100-500	11-18	180	1/2 kaşık yağ ekleyin.
Donmuş balık kroket	100-400	10-16	200	1/2 kaşık yağ ekleyin.
Fincan kek	5 adet	19-22	200	

Temizlik ve bakım

Uyarı!

- Temizlik veya bakım öncesinde, cihazı kapatın, şebeke fişini prizden çekin ve cihaz soğuyuncaya kadar bekleyin.
- Temizlik solventleri veya aşındırıcılar kullanmayın.
- Keskin nesneler kullanmayın.
- Cihazı suya veya diğer sıvılara daldırmayın.
- Cihazı onarmaya çalışmayın. Cihaz doğru şekilde çalışmıyorsa, yeni bir cihazla değiştirin.

- Her kullanımın ardından cihazı temizleyin:
  - Çıkarılabilir pişirme kabını tutacı kullanarak cihazdan çıkarın.
  - Kızartma tepsisini çıkarılabilir pişirme kabından çıkarın.
  - Çıkarılabilir pişirme kabını ve kızartma tepsisini bulaşık makinesinde veya sabunlu su ile temizleyin. Aksesuarları temiz, kuru bir bezle tam olarak kurutun.
  - Cihazın dış tarafını yumuşak, nemli bir bezle silin. Cihazın dış yüzeyini temiz, kuru bir bezle tam olarak kurutun.