SEAR MASTER PLANCHA

Type 7954

Handleiding



INHOUD

BEDOELD GEBRUIK	3
BELANGRIJKE VEILIGHEIDSAANWIJZINGEN	3
INHOUD	7
APPARAATBESCHRIJVING	8
VOOR INGEBRUIKNAME	8
HET APPARAAT GEBRUIKEN	9
REINIGING EN ONDERHOUD	10
OPBERGEN	10
TECHNISCHE GEGEVENS	11
PROBLEMEN OPLOSSEN	11
VERWIJDERING	12
2 JAAR GARANTIE	12
SOLIS KLANTENSERVICE	12

▲ BEDOELD GEBRUIK

- Dit apparaat is bedoeld voor het grillen van voedsel.
- Gebruik het apparaat alleen zoals beschreven in deze handleiding.
- Dit apparaat is bedoeld voor gebruik in huishoudelijke en soortgelijke toepassingen zoals:
  - de keukenruimtes van het personeel in winkels, kantoren en andere werkomgevingen;
  - boerderijen;
  - door klanten in hotels, motels en andere residentiële omgevingen;
  - voor "bed and breakfasts" en voor niet-commercieel gebruik.
- Dit apparaat is uitsluitend bedoeld voor normaal huishoudelijk gebruik. Dit apparaat is niet bedoeld voor;
  - winkels;
  - lichte industrie;
  - boerderijen.
- Dit apparaat is uitsluitend bedoeld voor gebruik binnenshuis.
- Dit apparaat is niet bedoeld voor gebruik door personen (waaronder kinderen) met beperkte fysieke, sensorische of geestelijke capaciteiten of met gebrek aan ervaring en kennis, tenzij ze onder toezicht staan of instructies betreffende het gebruik van het apparaat hebben ontvangen van iemand die verantwoordelijk is voor hun veiligheid.
- Elk ander gebruik van het apparaat dan beschreven in deze handleiding wordt beschouwd als oneigenlijk gebruik en kan letsel, schade aan het apparaat en het vervallen van de garantie tot gevolg hebben.

▲ BELANGRIJKE VEILIGHEIDSAANWIJZINGEN

Algemene veiligheidsinstructies

⚠ WAARSCHUWING

- Zorg ervoor dat u de instructies in dit document volledig gelezen en begrepen heeft voordat u het apparaat installeert of gebruikt. Bewaar dit document voor toekomstig gebruik.
- Gebruik het apparaat niet als een onderdeel beschadigd of defect is. Laat een defect apparaat onmiddellijk controleren door Solis of een door Solis erkend servicecentrum.

- Als het netsnoer beschadigd is, moet het door Solis of een door Solis erkend servicecentrum worden vervangen met een netsnoer met dezelfde technische specificaties om gevaar te voorkomen.
- Dit apparaat kan worden gebruikt door kinderen vanaf 8 jaar en personen met beperkte lichamelijke, zintuiglijke of geestelijke vermogens of die gebrek aan ervaring en kennis hebben, als zij onder toezicht staan of aanwijzingen hebben gekregen hoe zij het toestel moeten gebruiken en de daaruit voortkomende gevaren hebben begrepen. Kinderen mogen niet met het apparaat spelen. Reiniging of onderhoud mag niet door kinderen zonder toezicht worden uitgevoerd.
- Kinderen moeten onder toezicht staan om te verzekeren dat ze niet met het apparaat spelen.

Veiligheidsinstructies met betrekking tot de installatie

⚠ WAARSCHUWING

- Laat het apparaat niet vallen en voorkom stoten.
- Plaats het apparaat altijd op een stabiel, vlak en vocht- en hittebestendig oppervlak.
- Plaats het apparaat niet in direct zonlicht.
- Controleer voordat u het apparaat gaat gebruiken of de op het typeplaatje van uw apparaat aangegeven spanning overeenkomt met uw netspanning. Gebruik het apparaat niet met een verlengsnoer met meervoudige stekkerdoos.
- Gebruik het apparaat nooit met een externe timer of afstandsbediening.

- Laat het snoer niet over de rand van de tafel hangen, zodat het apparaat niet omlaag kan worden getrokken. Zorg ervoor dat de stroomkabel en stekker niet in contact komen met hete oppervlakken, zoals een kookplaat of een radiator, of met het apparaat zelf.
- Zet het apparaat nooit zo neer dat het in het water kan vallen of in contact kan komen met water of een andere vloeistof (bijv. in of naast een gootsteen).
- Pak nooit een apparaat vast die in het water of in een andere vloeistof gevallen is:
  - Draag altijd droge rubberen handschoenen om de stekker uit het stopcontact te halen voordat u het apparaat uit het water haalt.
  - Gebruik het apparaat pas weer nadat het door Solis of een door Solis erkend servicecentrum op de werking en veiligheid gecontroleerd is.

Veiligheidsinstructies met betrekking tot het gebruik

⚠ WAARSCHUWING

- Houd voldoende veiligheidsafstand tussen het apparaat en muren, gordijnen of andere materialen en objecten en zorg ervoor dat de lucht rondom het apparaat vrij kan circuleren.
- Laat geen haar, gordijnen of soortgelijke voorwerpen in de buurt van het apparaat hangen.
- Bedien het apparaat niet met natte handen.
- Gebruik het apparaat uitsluitend met de meegeleverde accessoires of door Solis aanbevolen accessoires. Verkeerde accessoires en/of oneigenlijk gebruik kunnen schade aan het apparaat tot gevolg hebben.
- Gebruik geen verlengkabel voor dit apparaat.

- Haal de stekker niet uit het stopcontact door aan het snoer te trekken. Pak altijd de stekker vast en trek eraan.
- Trek de stekker altijd uit het stopcontact als het apparaat buiten werking is, als er geen toezicht is of als het moet worden schoongemaakt.
- Gebruik het apparaat alleen als het stevig op alle poten staat.
- Gebruik het apparaat nooit in de aanwezigheid van ontvlambare vloeistoffen, dampen of gas.
- Dek het apparaat nooit af tijdens gebruik.
- Het apparaat is niet ontworpen voor gebruik buitenshuis. Het apparaat mag niet met regen in contact komen. Niet gebruiken in voertuigen of op boten.
- Plaats het apparaat niet op of in de buurt van een warme elektrische of gaskookplaat of een warm fornuis.
- Verplaats het apparaat niet tijdens het gebruik.
- Raak de temperatuurknop alleen aan als het apparaat in werking is. Sommige onderdelen van het apparaat kunnen tijdens het gebruik heet worden.
- Giet nooit water op de bakplaat wanneer deze heet is om letsel door de ontstane stoom te voorkomen.
- Zorg voor voldoende ventilatie in de kamer waarin het apparaat geplaatst is.
- Gebruik het apparaat nooit zonder dat de bakplaat, de vetopvangbak of de vetopvanglade op hun plaats zitten.

Veiligheidsinstructies met betrekking tot het onderhoud

⚠ WAARSCHUWING

- Haal vóór het plegen van onderhoud en bij het vervangen van onderdelen de stekker uit het stopcontact.
- Dompel het apparaat nooit in water of andere vloeistoffen.
- Steek geen scherpe of puntige voorwerpen en gereedschap in de openingen van het apparaat.
- Gebruik geen schurende chemische reinigingsmiddelen zoals ammoniak, zuur of aceton bij het schoonmaken van het apparaat. Anders kan het apparaat beschadigd raken.
- Wikkel het stroomsnoer nooit te strak om het apparaat, om schade aan het stroomsnoer te voorkomen.

▲ INHOUD

Controleer de inhoud van de verpakking.

1×	Grillplaat
1×	Vetopvangbak
1×	Vetopvanglade
1×	Grill

APPARAATBESCHRIJVING

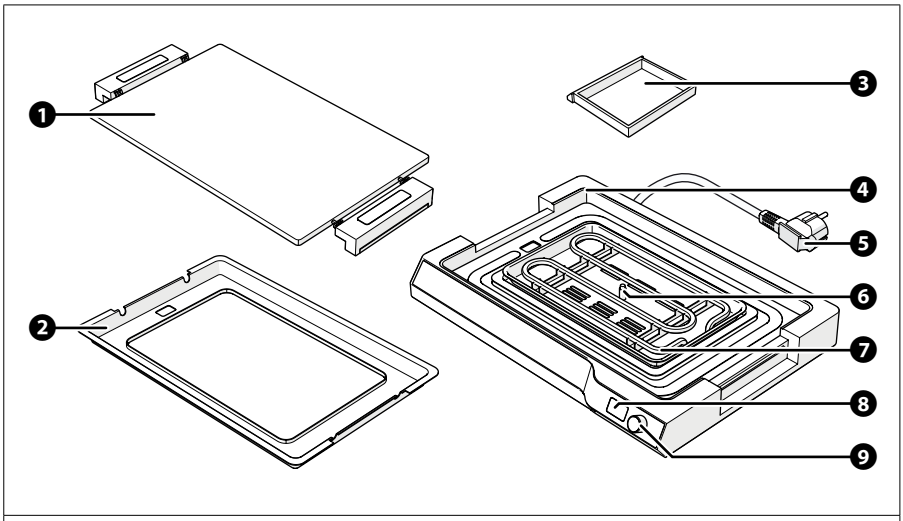

A

1. Bakplaat (roestvrij staal SUS430)
2. Vetopvangbak
3. Vetopvanglade
4. Grill
5. Stroomkabel
6. Temperatuursensor
7. Verwarmingselement
8. Display
9. Temperatuurknop

VOOR INGEBRUIKNAME

Het apparaat voorbereiden voor het eerste gebruik:

1. Verwijder alle verpakking, stickers en labels, behalve het typeplaatje.
2. Maak de volgende onderdelen met een zachte, vochtige doek schoon:
   – Bakplaat (roestvrij staal SUS430) 1
3. Droog alle onderdelen grondig af.
4. Schuif de **vetopvanglade** 3 in de **grill** 4.
5. Plaats de **vetopvangbak** 2 op de **grill** 4. Zorg ervoor dat de opening van de **vetopvangbak** 2 zich boven de **vetopvanglade** 3 bevindt.
6. Plaats de **bakplaat** 1 op de **grill** 4. Zorg ervoor dat de handgrepen van de **bakplaat** 1 in de zijbeugels van de **grill** 4 zijn geplaatst. Druk op de knoppen onder de handgrepen om de **bakplaat** 1 in de **grill** 4 te vergrendelen.
7. Volg de stappen 1. tot 5. in hoofdstuk *Het apparaat gebruiken* om het apparaat 10 minuten op 250 °C te verwarmen en eventuele productieresten te verwijderen.

Als het apparaat voor het eerst gebruikt wordt, kan er rookontwikkeling optreden. Dit is normaal vanwege verbrande resten van het productieproces.

HET APPARAAT GEBRUIKEN

De bakplaat gebruiken:

1. Plaats het apparaat op een stabiele, vlakke en hitte- en vochtbestendige ondergrond.
2. Steek de stekker van de **stroomkabel** 5 in een stopcontact.

Het apparaat laat 3 keer een geluidssignaal horen en de gekleurde balk op het **scherm** 8 gaat knipperen.

Het apparaat staat in de stand-by-modus.

3. Houd de **temperatuurknop** 9 drie seconden lang ingedrukt om het apparaat in te schakelen.

Als het apparaat niet binnen ongeveer 3 minuten op een temperatuur is ingesteld, schakelt het apparaat over naar de stand-by-modus.

4. Draai aan de **temperatuurknop** 9 om de temperatuur in te stellen.

De standaardtemperatuur is 250 °C.

De temperatuur kan in stappen van 1 °C worden ingesteld van 100 °C tot 250 °C.

5. Druk op de **temperatuurknop** 9 om de temperatuur te bevestigen.

De °C op het scherm gaat knipperen om aan te geven dat het apparaat aan het opwarmen is.

Het apparaat laat drie keer een geluidssignaal horen en het °C-symbool gaat branden om aan te geven dat de ingestelde temperatuur is bereikt.

Druk nogmaals op de **temperatuurknop** 9 om het apparaat te pauzeren of het opwarmen te hervatten. Als het opwarmen is gepauzeerd, knippert de ingestelde temperatuur.

6. Plaats het voedsel op de **bakplaat** 1.

Wacht tot het voedsel gaar is.

Bereid het voedsel volgens de aanwijzingen op de verpakking van het voedsel.

7. Verwijder het voedsel van de **bakplaat** 1 met een hittebestendige tang.
8. Houd de **temperatuurknop** 9 drie seconden lang ingedrukt om het apparaat in de stand-by-modus te zetten.

Als de **temperatuurknop** 9 2 uur lang niet wordt gebruikt, schakelt het apparaat automatisch uit.

REINIGING EN ONDERHOUD

We raden u aan om het apparaat na gebruik te reinigen. Om het apparaat te reinigen:

1. Schakel het apparaat uit en haal de stekker uit het stopcontact.
2. Laat het apparaat volledig afkoelen.
3. Verwijder voedselresten van de **bakplaat** 1 met een plastic schraper.
4. Reinig de volgende onderdelen met warm water en een mild reinigingsmiddel:
   - Grillplaat 1
   - Olieopvangbak 2
   - Vetopvanglade 3

Deze onderdelen kunnen ook in de vaatwasmachine worden gereinigd.

De bakplaat verkleurt door gebruik. Dit is volkomen normaal.

5. Maak het apparaat schoon met een licht vochtige doek.
6. Droog het apparaat af met een zachte, droge doek.

OPBERGEN

1. Schakel het apparaat uit en haal de stekker uit het stopcontact.
2. Laat het apparaat volledig afkoelen.
3. Bewaar het apparaat in de originele verpakking in een droge en gesloten ruimte.

TECHNISCHE GEGEVENS

Modelnr.	Type 7954
Spanning stroomkabel / frequentie	220 – 240 V~/50 – 60 Hz
Vermogen	1650 W
Stroomverbruik in de uit-stand	0,35 W
Temperatuurbereik	100 – 250 °C
Afmetingen (b × d × h)	47,5 × 35,5 × 9,5 cm
Gewicht	6,8 kg

Technische wijzigingen voorbehouden.

PROBLEMEN OPLOSSEN

Probleem	Mogelijke oorzaak	Problemen oplossen
Het apparaat werkt niet.	De stroomaansluiting werkt niet.	Zorg ervoor dat de stekker van het netsnoer in een werkend stopcontact zit.
	Het apparaat is niet ingeschakeld.	Houd de **temperatuurknop** 9 drie seconden lang ingedrukt om het apparaat in te schakelen.
	Het apparaat is beschadigd.	Als het apparaat niet inschakelt, is het apparaat beschadigd. Neem contact op met Solis of een door Solis erkend servicecentrum.
Er komt rook van de bakplaat.	De temperatuur is te hoog ingesteld.	Verlaag de temperatuur.
	Er wordt een olie met een laag rookpunt gebruikt.	Gebruik een olie met een hoog rookpunt.

VERWIJDERING



Deze markering geeft aan dat dit product in de hele EU niet met het overige huishoudelijke afval mag worden weggegooid. Om eventuele schade voor het milieu of de volksgezondheid als gevolg van ongecontroleerde afvalverwijdering te voorkomen, moet het verantwoord worden gerecycled ter bevordering van het duurzame hergebruik van materialen. Om uw gebruikte apparaat terug te brengen, gebruikt u de retour- en inzamelsystemen of neemt u contact op met de handelaar waar het product werd aangekocht. Zij kunnen het product ook inzamelen met het oog op een milieuvriendelijke recycling.

2 JAAR GARANTIE

Alleen geldig met een kassabon.

Op dit apparaat geven wij garantie als het defect aantoonbaar als gevolg van materiaal- of constructiefouten en ondanks juist gebruik en onderhoud is ontstaan. Glasbreuk valt niet onder de garantie. De garantie gaat in vanaf de aankoopdatum die vermeld staat op de aankoopbon die bij het apparaat moet zitten. De garantietermijn bedraagt 12 maanden bij commercieel gebruik. De gedetailleerde garantievoorwaarden zijn te vinden op www.solis.com.

SOLIS KLANTENSERVICE



Het is altijd de moeite waard om ons te bellen voordat u het artikel opstuurt, omdat storingen vaak eenvoudig kunnen worden opgelost met een passende tip of truc van onze experts. Voor landspecifieke contactinformatie, scan de QR-code, volg de weblink of bel ons.

Solis of Switzerland Ltd
Solis-House • CH-8152 Glattbrugg • Switzerland
www.solis.ch • www.solis.com

Bezoek ons op

www.solis.com

Version 03/2026