KAWK510Exx

Kettle

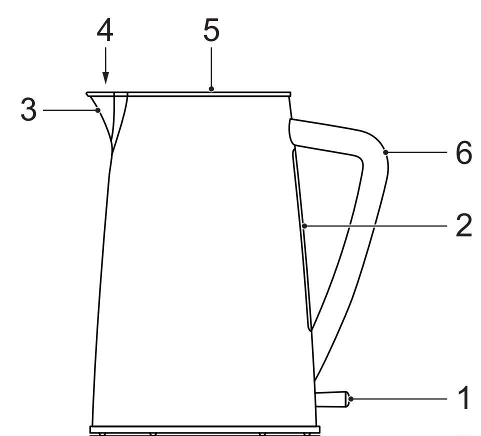

English - Description

The kettle is a device used for boiling water. The device is not suitable for boiling liquids other than water. The maximum capacity of the kettle is 1.7 litres.
1. On/off button / On/off indicator
2. Water level indicator
3. Spout
4. Anti-scale filter
5. Lid
6. Handgrip
7. Base

Safety

General safety

- Read the manual carefully before use. Keep the manual for future reference.
- The manufacturer is not liable for consequential damages or for damages to property or persons caused by non-observance of the safety instructions and improper use of the device.
- The device can be used by children from 8 years and above and by persons with a physical, sensory, mental or motorial disability, or lack of experience and knowledge if they are supervised or instructed on how to use the device in a safe way and understand the hazards involved. Cleaning and user maintenance shall not be made by children unless they are older than 8 years and supervised. Keep the device and the mains cable out of the reach of children younger than 8 years. Children shall not play with the device.
- Only use the device for its intended purposes. Do not use the device for other purposes than described in the manual.
- Do not use the device if any part is damaged or defective. If the device is damaged or defective, replace the device immediately.
- The device is suitable for indoor use only. Do not use the device outdoors.
- The device is suitable for domestic use only. Do not use the device for commercial purposes.
- Do not use the device near bathtubs, showers, basins or other vessels containing water.
- Do not immerse the device in water or other liquids. If the device is immersed in water or other liquids, do not remove the device with your hands. Immediately remove the mains plug from the wall socket. If the device is immersed in water or other liquids, do not use the device again.
- Only use the device in frost-free environments.
- Place the device on a stable, flat surface.
- Place the device on a heat-resistant and splash-proof surface.
- Do not place the device on a hob.
- Do not cover the device.
- Make sure that there is sufficient space around the device to allow heat to escape and provide sufficient ventilation.
- Make sure that the device does not come into contact with flammable material.
- Keep the device away from heat sources. Do not place the device on hot surfaces or near open flames.
- Beware of hot parts. The accessible surfaces can become hot when the device is operating. The outer surface can become hot when the device is operating.
- Be careful with hot water and steam to avoid burns.
- Do not leave the device unattended during use.
- Do not move the device while it is switched on or is still hot. Remove the mains plug from the wall socket and allow the device to cool down completely.
- Only use the device with the supplied base.
- Only switch on the device when it is filled with water.

Electrical safety

CAUTION
RISK OF ELECTRIC SHOCK
DO NOT OPEN

- To reduce risk of electric shock, this product should only be opened by an authorized technician when service is required.
- Disconnect the product from the mains and other equipment if a problem should occur.
- Do not use the device if the mains cable or mains plug is damaged or defective. If the mains cable or mains plug is damaged or defective, it must be replaced by the manufacturer or an authorised repair agent.
- Before use, always check that the mains voltage is the same as the voltage on the rating plate of the device.
- Connect the device to an earthed wall socket. If necessary, use an earthed extension cable of a suitable diameter.
- Always fully unwind the mains cable and the extension cable.
- The device is not intended to be operated by means of an external timer or separate remote-control system.
- Do not move the device by pulling the mains cable. Make sure that the mains cable cannot become entangled. Make sure that the mains cable does not hang over the edge of a worktop and cannot be caught accidentally or tripped over.
- Do not immerse the device, the mains cable or the mains plug in water or other liquids.
- Do not leave the device unattended while the mains plug is connected to the mains supply.

Use

Initial use

- To clean the inside of the device, fill the kettle with water and boil the water. Refer to the section "Hints for use". Discard the water without using it for consumption or other purposes. Repeat the process 2 to 4 times to remove any characteristic smell.
- Clean the device and the accessories. Refer to the section "Cleaning and maintenance".

Hints for use

Warning!

- Do not open the lid during use.
- Before filling the kettle with water, remove the kettle from the base.
- Only use cold tap water. Do not use carbonated water or other liquids.
- Make sure that the water level does not exceed the maximum mark on the water level indicator. If the water level is above the maximum mark, the kettle will boil over and hot water will spray out.
- Do not remove the kettle from the base until the device has been switched off.

- Remove the kettle from the base.
- Open the lid.
- Fill the kettle with water.
- Close the lid.
- Place the kettle onto the base.
- Insert the mains plug into the wall socket.
- To switch on the device, set the on/off switch to the "I" position. The on/off indicator comes on. The device starts boiling the water.
- If the process is completed, the device switches off automatically. The on/off indicator goes off.
- Remove the mains plug from the wall socket.
- Allow the device to cool down completely.

Cleaning and maintenance

Warning!

- Before cleaning or maintenance, switch off the device, remove the mains plug from the wall socket and wait until the device has cooled down.
- Do not immerse the device in water or other liquids.
- Do not clean the device or the accessories in the dishwasher.
- Do not use cleaning solvents or abrasives.
- Do not use sharp objects.
- Do not attempt to repair the device. If the device does not operate correctly, replace it with a new device.

- Regularly remove limescale deposits from the device using a suitable descaling agent.
- Clean the outside of the device using a soft, damp cloth. Thoroughly dry the outside of the device with a clean, dry cloth.
- Clean the base with a clean, dry cloth.

Support

If you need furtner help or have comments or suggestions please visit www.nedis.com/support

Nederlands - Beschrijving

De waterkoker is een apparaat dat wordt gebruikt voor het koken van water. Het apparaat is niet geschikt voor het koken van andere vloeistoffen dan water. De maximuminhoud van de waterkoker is 1,7 liter.
1. Aan/uit-knop / Aan/uit-indicator
2. Waterniveau-indicator
3. Tuit
4. Antikalkfilter
5. Deksel
6. Handgreep
7. Basis

Veiligheid

Algemene veiligheid

- Lees voor gebruik de handleiding zorgvuldig door. Bewaar de handleiding voor latere raadpleging.
- De fabrikant is niet aansprakelijk voor gevolgschade of voor schade aan eigendommen of personen veroorzaakt door het niet naleven van de veiligheidsinstructies en door verkeerd gebruik van het apparaat.
- Het apparaat kan worden gebruikt door kinderen vanaf 8 jaar en door personen met een lichamelijke, zintuiglijke, geestelijke of motorische handicap of zonder de benodigde ervaring en kennis indien ze onder toezicht staan of instructies krijgen over hoe het apparaat op een veilige manier kan worden gebruikt alsook de gevaren begrijpen die met het gebruik samenhangen. Reiniging en onderhoud mogen niet worden uitgevoerd door kinderen, tenzij ze ouder zijn dan 8 jaar en onder toezicht staan. Houd het apparaat en het netsnoer buiten bereik van kinderen jonger dan 8 jaar. Kinderen mogen niet met het apparaat spelen.
- Gebruik het apparaat uitsluitend voor de beoogde doeleinden. Gebruik het apparaat niet voor andere doeleinden dan beschreven in de handleiding.
- Gebruik het apparaat niet als een onderdeel beschadigd of defect is. Vervang een beschadigd of defect apparaat onmiddellijk.
- Het apparaat is uitsluitend geschikt voor gebruik binnenshuis. Gebruik het apparaat niet buitenshuis.
- Het apparaat is uitsluitend geschikt voor huishoudelijk gebruik. Gebruik het apparaat niet voor commerciële doeleinden.
- Gebruik het apparaat niet in de buurt van badkuipen, douches, wastafels of andere voorzieningen die water bevatten.
- Dompel het apparaat niet onder in water of andere vloeistoffen. Verwijder het apparaat niet met uw handen als het is ondergedompeld in water of andere vloeistoffen. Verwijder onmiddellijk de netstekker uit het stopcontact. Gebruik het apparaat niet langer als het is ondergedompeld in water of andere vloeistoffen.
- Gebruik het apparaat uitsluitend in vorstvrije omgevingen.
- Plaats het apparaat op een stabiele, vlakke ondergrond.
- Plaats het apparaat op een hittebestendig en spatvrij oppervlak.
- Plaats het apparaat niet op een kookplaat.
- Bedek het apparaat niet.
- Zorg dat voldoende ruimte rondom het apparaat aanwezig is zodat warmte kan ontsnappen en voor voldoende ventilatie.
- Zorg dat het apparaat niet in contact komt met brandbaar materiaal.
- Houd het apparaat uit de buurt van warmtebronnen. Plaats het apparaat niet op hete oppervlakken of in de buurt van open vuur.
- Pas op voor hete delen. De toegankelijke oppervlakken kunnen heet worden wanneer het apparaat in gebruik is. Het buitenoppervlak kan heet worden wanneer het apparaat in gebruik is.
- Wees voorzichtig met heet water en stoom om brandwonden te voorkomen.
- Laat het apparaat niet onbeheerd achter tijdens gebruik.
- Verplaats het apparaat niet wanneer het is ingeschakeld of nog heet is. Verwijder de netstekker uit het stopcontact en laat het apparaat volledig afkoelen.
- Gebruik het apparaat uitsluitend met het geleverde voet.
- Schakel het apparaat uitsluitend in wanneer het is gevuld met water.

Elektrische veiligheid

CAUTION
RISK OF ELECTRIC SHOCK
DO NOT OPEN

- Dit product mag voor onderhoud alleen worden geopend door een erkend technicus om het risico op elektrische schokken te verkleinen.
- Koppel het product los van het stopcontact en van andere apparatuur als zich problemen voordoen.
- Gebruik het apparaat niet als het netsnoer of de netstekker beschadigd of defect is. Indien het netsnoer of de netstekker beschadigd of defect is, moet het onderdeel door de fabrikant of een erkend servicecentrum worden vervangen.
- Controleer voor gebruik altijd of de netspanning overeenkomt met de spanning op het typeplaatje van het apparaat.
- Sluit het apparaat aan op een geaard stopcontact. Gebruik indien nodig een geaard verlengsnoer met een geschikte diameter.
- Wikkel het netsnoer en het verlengsnoer altijd volledig af.
- Het apparaat is niet bedoeld voor bediening met behulp van een externe timer of een afzonderlijk afstandsbedieningssysteem.
- Verplaats het apparaat niet door aan het netsnoer te trekken. Zorg dat het netsnoer niet in de war kan geraken. Zorg dat het netsnoer niet over de rand van een werkblad hangt, dat het niet per ongeluk verstrengeld kan raken en dat niemand erover kan struikelen.
- Dompel het apparaat, het netsnoer of de netstekker niet onder in water of andere vloeistoffen.
- Laat het apparaat niet onbeheerd achter terwijl de netstekker op de netvoeding is aangesloten.

Gebruik

Eerste gebruik

- Vul de waterkoker met water en kook het water om de binnenkant van het apparaat te reinigen. Zie het gedeelte "Aanwijzingen voor gebruik". Giet het water weg zonder het te gebruiken voor consumptie of andere doeleinden. Herhaal het proces 2 tot 4 maal om een eventuele typische geur te verwijderen.
- Reinig het apparaat en de accessoires. Zie het gedeelte "Reiniging en onderhoud".

Tips voor gebruik

Waarschuwing!

- Open het deksel niet tijdens gebruik.
- Verwijder de waterkoker van de voet voordat u hem vult met water.
- Gebruik uitsluitend koud kraanwater. Gebruik geen koolzuurhoudend water of andere vloeistoffen.
- Zorg dat het waterniveau zich onder de maximummarkering op de waterniveau-indicator bevindt. Indien het waterniveau zich boven de maximummarkering bevindt, zal de waterkoker overkoken en heet water naar buiten spuiten.
- Verwijder de waterkoker niet van de voet totdat het apparaat is uitgeschakeld.

- Verwijder de waterkoker van de voet.
- Open het deksel.
- Vul de waterkoker met water.
- Sluit het deksel.
- Plaats de waterkoker op de voet.
- Plaats de netstekker in het stopcontact.
- Zet de aan/uit-schakelaar in de stand "I" om het apparaat in te schakelen. De aan/uit-indicator gaat branden. Het apparaat begint het water te koken.
- Het apparaat schakelt na voltooiing van het proces automatisch uit. De aan/uit-indicator gaat uit.
- Verwijder de netstekker uit het stopcontact.
- Laat het apparaat volledig afkoelen.

Reiniging en onderhoud

Waarschuwing!

- Schakel voor reiniging en onderhoud het apparaat uit, verwijder de netstekker uit het stopcontact en wacht totdat het apparaat is afgekoeld.
- Dompel het apparaat niet onder in water of andere vloeistoffen.
- Reinig het apparaat of de accessoires niet in de vaatwasmachine.
- Gebruik geen reinigingsmiddelen of schuurmiddelen.
- Gebruik geen scherpe voorwerpen.
- Probeer het apparaat niet te repareren. Indien het apparaat niet juist werkt, vervang het dan door een nieuw apparaat.

- Verwijder regelmatig kalkaanslag uit het apparaat met behulp van een geschikt ontkalkingsmiddel.
- Reinig de buitenzijde van het apparaat met een zachte, vochtige doek. Droog de buitenzijde van het apparaat grondig af met een schone, droge doek.
- Reinig de voet met een schone, droge doek.

Support

Breng voor hulp of als u een opmerking of suggestie heeft een bezoek aanwww.nedis.com/support

Deutsch - Beschreibung

Der Wasserkocher wird zum Kochen von Wasser verwendet. Das Gerät eignet sich nicht zum Kochen anderer Flüssigkeiten als Wasser. Die maximale Füllmenge des Wasserkochers beträgt 1,7 Liter.
1. Ein-/Aus-Taste / Ein-/Aus-Anzeige
2. Wasserstandanzeige
3. Ausgießer
4. Anti-Kalk-Filter
5. Deckel
6. Handgriff
7. Fuß

Sicherheit

Allgemeine Sicherheit

- Lesen Sie die Bedienungsanleitung vor dem Gebrauch genau durch. Bitte bewahren Sie die Bedienungsanleitung zur späteren Bezugnahme auf.
- Der Hersteller ist nicht schadensersatzpflichtig für Folgeschäden, Sachschäden oder Personenverletzungen, die durch die Nichtbeachtung der Sicherheitshinweise und durch unsachgemäße Handhabung des Gerätes entstanden sind.
- Das Gerät darf von Kindern ab 8 Jahren sowie von Personen mit eingeschränkten physischen, sensorischen, geistigen oder motorischen Fähigkeiten oder einem Mangel an Erfahrung und Kenntnis verwendet werden, sofern diese Personen beaufsichtigt oder in den sicheren Gebrauch des Geräts eingewiesen wurden und die damit verbundenen Gefahren verstehen. Die Reinigung und Wartung seitens des Benutzers darf nicht von Kindern durchgeführt werden, es sei denn, sie sind älter als 8 Jahre und werden beaufsichtigt. Halten Sie das Gerät und das Netzkabel außerhalb der Reichweite von Kindern, die jünger als 8 Jahre sind. Kinder dürfen nicht mit dem Gerät spielen.
- Verwenden Sie das Gerät nur bestimmungsgemäß. Verwenden Sie das Gerät nur für den in dieser Bedienungsanleitung beschriebenen Zweck.
- Verwenden Sie das Gerät nicht, falls ein Teil beschädigt oder defekt ist. Ist das Gerät beschädigt oder defekt, erneuern Sie es unverzüglich.
- Das Gerät eignet sich nur zur Verwendung in Innenräumen. Verwenden Sie das Gerät nicht im Freien.
- Das Gerät eignet sich nur für den Hausgebrauch. Verwenden Sie das Gerät nicht für den gewerblichen Gebrauch.
- Verwenden Sie das Gerät nicht in der Nähe von Badewannen, Duschen, Becken oder anderen Behältnissen, die Wasser enthalten.
- Tauchen Sie das Gerät nicht in Wasser oder andere Flüssigkeiten ein. Wenn das Gerät in Wasser oder andere Flüssigkeiten eingetaucht ist, entfernen Sie das Gerät nicht mit Ihren Händen. Ziehen Sie sofort den Netzstecker aus der Wandsteckdose. Wenn das Gerät in Wasser oder andere Flüssigkeiten eingetaucht wurde, darf es nicht mehr verwendet werden.
- Verwenden Sie das Gerät nur in frostfreien Umgebungen.
- Stellen Sie das Gerät auf einer stabilen flachen Oberfläche auf.
- Stellen Sie das Gerät auf einer hitzebeständigen und spritzgeschützten Oberfläche auf.
- Stellen Sie das Gerät nicht auf ein Kochfeld.
- Decken Sie das Gerät nicht ab.
- Achten Sie darauf, dass genügend Platz um das Gerät herum vorhanden ist, damit die Hitze entweichen kann und für ausreichend Belüftung gesorgt ist.
- Achten Sie darauf, dass das Gerät nicht in Kontakt mit brennbarem Material kommt.
- Halten Sie das Gerät von Hitzequellen fern. Legen Sie das Gerät nicht auf heiße Oberflächen oder in die Nähe von offenen Flammen.
- Vorsicht vor heißen Teilen. Die zugänglichen Flächen können beim Betrieb des Geräts heiß werden. Die Außenfläche kann beim Betrieb des Geräts heiß werden.
- Vorsicht vor heißem Wasser und Dampf, um Verbrennungen zu vermeiden.
- Lassen Sie das Gerät während der Verwendung nicht unbeaufsichtigt.
- Bewegen Sie das Gerät nicht, während es eingeschaltet oder noch heiß ist. Ziehen Sie den Netzstecker aus der Wandsteckdose und lassen Sie das Gerät vollständig abkühlen.
- Verwenden Sie das Gerät nur mit dem mitgelieferten Stand.
- Schalten Sie das Gerät nur ein, wenn es mit Wasser gefüllt ist.

Elektrische Sicherheit

CAUTION
RISK OF ELECTRIC SHOCK
DO NOT OPEN

- Um die Gefahr eines elektrischen Schlags zu verringern, sollte dieses Produkt bei erforderlichen Servicearbeiten ausschließlich von einem autorisierten Techniker geöffnet werden.
- Bei Problemen trennen Sie das Gerät bitte von der Spannungsversorgung und von anderen Geräten.
- Verwenden Sie das Gerät nicht, falls das Netzkabel oder der Netzstecker beschädigt oder defekt ist. Ist das Netzkabel oder der Netzstecker beschädigt oder defekt, muss das Netzkabel oder der Netzstecker vom Hersteller oder einem autorisierten Service-Partner erneuert werden.
- Vergewissern Sie sich stets vor dem Gebrauch, dass die Netzspannung mit der Spannung auf dem Typenschild des Geräts übereinstimmt.
- Verbinden Sie das Gerät mit einer geerdeten Wandsteckdose. Verwenden Sie ggf. ein geerdetes Verlängerungskabel mit einem geeigneten Leiterquerschnitt.
- Wickeln Sie das Netzkabel und das Verlängerungskabel immer vollständig ab.
- Das Gerät ist nicht dafür ausgelegt, mit einer externen Zeitschaltuhr oder einem separaten Fernsteuersystem betrieben zu werden.
- Bewegen Sie das Gerät nicht durch Ziehen am Netzkabel. Achten Sie darauf, dass sich das Netzkabel nicht verwickeln kann. Vergewissern Sie sich, dass das Netzkabel nicht über die Kante einer Arbeitsplatte hängt und sich niemand darin verfangen oder darüber stolpern kann.
- Tauchen Sie das Gerät, das Netzkabel oder den Netzstecker nicht in Wasser oder andere Flüssigkeiten ein.
- Lassen Sie das Gerät nicht unbeaufsichtigt, während der Netzstecker mit dem Stromnetz verbunden ist.

Gebrauch

Erstgebrauch

- Um das Gerät von innen zu reinigen, füllen Sie den Wasserkocher mit Wasser und bringen Sie es zum Kochen. Siehe Abschnitt "Gebrauchshinweise". Schütten Sie das Wasser fort; verwenden Sie es nicht zum Trinken oder für andere Zwecke. Wiederholen Sie den Vorgang 2 bis 4 Mal, um charakteristische Gerüche zu entfernen.
- Reinigen Sie das Gerät und sein Zubehör. Siehe Abschnitt "Reinigung und Pflege".

Gebrauchshinweise

Warnung!

- Öffnen Sie den Deckel nicht während des Gebrauchs.
- Nehmen Sie den Wasserkocher vom Stand, bevor Sie ihn mit Wasser füllen.
- Verwenden Sie nur kaltes Leitungswasser. Verwenden Sie kein Sprudelwasser oder andere Flüssigkeiten.
- Achten Sie darauf, dass der Wasserstand nicht die Maximalmarke auf der Wasserstandanzeige überschreitet. Liegt der Wasserstand über der Maximalmarke, kocht der Wasserkocher über und heißes Wasser spritzt heraus.
- Nehmen Sie das Gerät erst vom Stand, nachdem es abgeschaltet wurde.
- Nehmen Sie den Wasserkocher vom Stand.
- Öffnen Sie den Deckel.
- Füllen Sie den Wasserkocher mit Wasser.
- Schließen Sie den Deckel.
- Stellen Sie den Wasserkocher auf den Stand.
- Stecken Sie den Netzstecker in die Wandsteckdose.
- Um das Gerät einzuschalten, stellen Sie den Ein-/Aus-Schalter auf Position "I". Die Ein-/Aus-Anzeige leuchtet auf. Das Gerät beginnt das Wasser zu kochen.
- Ist der Vorgang abgeschlossen, schaltet das Gerät automatisch aus. Die Ein-/Aus-Anzeige erlischt.
- Ziehen Sie den Netzstecker aus der Wandsteckdose.
- Lassen Sie das Gerät vollständig abkühlen.

Reinigung und Pflege

Warnung!

- Schalten Sie das Gerät vor der Reinigung oder Pflege aus, ziehen Sie den Netzstecker aus der Wandsteckdose und warten Sie, bis sich das Gerät abgekühlt hat.
- Tauchen Sie das Gerät nicht in Wasser oder andere Flüssigkeiten ein.
- Reinigen Sie weder das Gerät noch dessen Zubehör in der Geschirrspülmaschine.
- Verwenden Sie keine Lösungs- oder Scheuermittel.
- Verwenden Sie keine scharfen Gegenstände.
- Versuchen Sie nicht, das Gerät zu reparieren. Falls das Gerät nicht einwandfrei arbeitet, tauschen Sie es gegen ein neues aus.

- Entfernen Sie mit einem geeigneten Entkalker regelmäßig Kalkablagerungen aus dem Gerät.
- Reinigen Sie das Äußere des Geräts mit einem weichen feuchten Tuch. Trocknen Sie das Äußere des Geräts gründlich mit einem sauberen trockenen Tuch ab.
- Reinigen Sie den Stand mit einem sauberen trockenen Tuch.

Hilfe

Wenn Sie weitere Hilfe benötigen oder Kommentare oder Vorschläge für uns haben, gehen Sie bitte auf www.nedis.com/support

Español - Descripción

El hervidor es un dispositivo para hervir agua. El dispositivo no es adecuado para hervir otros líquidos que no sean agua. La capacidad máxima del hervidor es 1,7 litros.
1. Botón de encendido/apagado / Indicador de encendido/apagado
2. Indicador de nivel de agua
3. Boca
4. Filtro antical
5. Tapa
6. Mango
7. Base

Seguridad

Seguridad general

- Lea el manual detenidamente antes del uso. Conserve el manual en caso de futura necesidad.
- El fabricante no es responsable de daños consecuentes o de daños en la propiedad o en las personas causados por no seguir estas instrucciones de seguridad y por un uso inadecuado de este dispositivo.
- El dispositivo puede ser utilizado por niños a partir de los 8 años y por personas con una discapacidad física, sensorial, mental o motora, o que no tengan experiencia ni conocimientos, sin son supervisados o instruidos en el uso del dispositivo de forma segura y entienden los riesgos implicados. Los niños no podrán realizar la limpieza ni el mantenimiento reservado al usuario a menos que tengan más de 8 años y cuenten con supervisión. Mantenga el dispositivo y el cable de red fuera del alcance de los niños menores de 8 años. Los niños no pueden jugar con el dispositivo.
- Utilice el dispositivo únicamente para su uso previsto. No utilice el dispositivo con una finalidad distinta a la descrita en el manual.
- No utilice el dispositivo si alguna pieza ha sufrido daños o tiene un defecto. Si el dispositivo ha sufrido daños o tiene un defecto, sustitúyalo inmediatamente.
- El dispositivo sólo es apto para uso en interiores. No utilice el dispositivo en exteriores.
- El dispositivo sólo es apto para uso doméstico. No utilice el dispositivo con fines comerciales.
- No utilice el dispositivo cerca de bañeras, duchas, lavabos u otros recipientes que contengan agua.
- No sumerja el dispositivo en agua ni otros líquidos. Si el dispositivo se sumerge en agua u otros líquidos, no saque el dispositivo con las manos. Retire inmediatamente el enchufe de red de la toma de pared. Si el dispositivo se sumerge en agua u otros líquidos, no vuelva a utilizar el dispositivo.
- Utilice el dispositivo únicamente en entornos sin hielo.
- Coloque el dispositivo sobre una superficie estable y plana.
- Coloque el dispositivo sobre una superficie resistente al calor y a prueba de salpicaduras.
- No coloque el dispositivo sobre una placa de cocinado.
- No cubra el dispositivo.
- Asegúrese de que haya suficiente espacio alrededor del dispositivo para permitir que el calor escape y ofrecer suficiente ventilación.
- Asegúrese de que el dispositivo no entre en contacto con materiales inflamables.
- Mantenga el dispositivo alejado de fuentes de calor. No coloque el dispositivo sobre superficies calientes ni cerca de llamas abiertas.
- Tenga cuidado con las piezas calientes. Las superficies accesibles pueden calentarse cuando el dispositivo está funcionando. La superficie exterior puede calentarse cuando el dispositivo está funcionando.
- Tenga cuidado con el agua caliente y el vapor para evitar quemaduras.
- No descuide el dispositivo durante el uso.
- No mueva el dispositivo mientras esté encendido o aún esté caliente. Retire el enchufe de red de la toma de pared y deje que el dispositivo se enfríe completamente.
- Utilice el dispositivo únicamente con la base suministrada.
- Encienda al dispositivo únicamente cuando esté lleno de agua.

Seguridad eléctrica

CAUTION
RISK OF ELECTRIC SHOCK
DO NOT OPEN

- Para reducir el peligro de descarga eléctrica, este producto sólo debería abrirlo un técnico autorizado cuando necesite reparación.
- Desconecte el producto de la toma de corriente y de los otros equipos si ocurriera algún problema.
- No utilice el dispositivo si el cable de red o el enchufe de red está dañado o es defectuoso. Si el cable de red o el enchufe de red está dañado o es defectuoso, éste debe ser sustituido por el fabricante o un servicio técnico autorizado.
- Antes del uso, compruebe siempre que la tensión de red sea la misma que se indica en la placa de características del dispositivo.
- Conecte el dispositivo a una toma de pared con tierra. Si es necesario, utilice un cable alargador con toma de tierra de un diámetro adecuado.
- Desenrolle siempre totalmente el cable de red y el cable alargador.
- El dispositivo no se ha diseñado para funcionar mediante un temporizador externo o un sistema de control remoto independiente.
- No mueva el dispositivo tirando del cable de red. Asegúrese de que el cable de red no se enrede. Asegúrese de que el cable de red no cuelgue del borde de una encimera y no pueda engancharse accidentalmente o tropezarse con él.
- No sumerja el dispositivo, el cable de red o el enchufe de red en agua ni otros líquidos.
- No deje el dispositivo desatendido cuando el enchufe de red esté conectado al suministro de red.

Uso

Uso inicial

- Para limpiar el interior del dispositivo, llene de agua el hervidor y llévela a ebullición. Consulte la sección "Consejos de uso". Deseche el agua sin utilizarla para el consumo ni otros fines. Repita el proceso de 2 a 4 veces para eliminar el olor característico.
- Limpie el dispositivo y los accesorios. Consulte la sección "Limpieza y mantenimiento".

Consejos de uso

¡Advertencia!

- No abra la tapa durante el uso.
- Antes de llenar de agua el hervidor, retírelo de la base.
- Utilice únicamente agua del grifo fría. No utilice agua carbonatada ni otros líquidos.
- Asegúrese de que el nivel de agua no supere la marca de máximo en el indicador de nivel de agua. Si el nivel de agua está por encima de la marca de máximo, el hervidor rebosará al hervir y saldrá agua despedida.
- No retire el hervidor de la base hasta que el dispositivo se haya apagado.

- Saque el hervidor de la base.
- Abra la tapa.
- Llene de agua el hervidor.
- Cierre la tapa.
- Coloque el hervidor sobre la base.
- Inserte el enchufe de red en la toma de pared.
- Para encender el dispositivo, sitúe el interruptor de encendido/apagado en la posición "I". El indicador de encendido/apagado se enciende. El dispositivo empieza a hervir el agua.
- Cuando el proceso finaliza, el dispositivo se desconecta automáticamente. El indicador de encendido/apagado se apaga.
- Retire el enchufe de red de la toma de pared.
- Deje que el dispositivo se enfríe completamente.

Limpieza y mantenimiento

¡Advertencia!

- Antes de la limpieza o el mantenimiento, apague el dispositivo, retire el enchufe de red de la toma de pared y espere hasta que el dispositivo se haya enfriado.
- No sumerja el dispositivo en agua ni otros líquidos.
- No limpie el dispositivo ni los accesorios en el lavavajillas.
- No utilice disolventes de limpieza ni productos abrasivos.
- No utilice objetos afilados.
- No intente reparar el dispositivo. Si el dispositivo no funciona correctamente, sustitúyalo por uno nuevo.

- Elimine periódicamente los depósitos de cal del dispositivo con un producto descalcificador adecuado.
- Limpie el exterior del dispositivo con un paño suave humedecido. Seque bien el exterior del dispositivo con un paño limpio y seco.
- Limpie la base con un paño limpio y seco.

Apoyo

Si necesita ayuda adicional o si tiene comentarios o sugerencias, visite www.nedis.com/support

Français - Description

La bouilloire est un appareil pour faire bouillir de l'eau. L'appareil n'est pas prévu pour faire bouillir d'autres liquides que l'eau. La bouilloire présente une capacité maximum de 1,7 litres.
1. Bouton marche/arrêt / Témoin marche/arrêt
2. Indicateur de niveau d'eau
3. Bec verseur
4. Filtre antitartre
5. Couvercle
6. Poignée
7. Base

Sécurité

Sécurité générale

- Lisez attentivement le manuel avant usage. Conservez le manuel pour toute référence ultérieure.
- Le fabricant décline toute responsabilité pour les dommages ou blessures consécutifs causés par le non-respect des consignes de sécurité et d'une utilisation inappropriée de l'appareil.
- Cet appareil peut être utilisé par des enfants 8 ans ou plus et des personnes présentant un handicap physique, sensoriel, mental ou moteur, voire dépourvus des connaissances et de l'expérience nécessaires, en cas de surveillance ou d'instructions sur l'usage de cet appareil en toute sécurité et de compréhension des risques impliqués. Le nettoyage et l'entretien utilisateur ne doivent pas être confiés à des enfants sauf s'ils ont 8 ans ou plus et sont sous surveillance. Maintenez l'appareil et le cordon d'alimentation hors de portée des enfants de moins de 8 ans. Les enfants ne doivent pas jouer avec l'appareil.
- Utilisez l'appareil uniquement pour son usage prévu. N'utilisez pas l'appareil à d'autres fins que celles décrites dans le manuel.
- N'utilisez pas l'appareil si une pièce quelconque est endommagée ou défectueuse. Si l'appareil est endommagé ou défectueux, remplacez-le immédiatement.
- L'appareil est conçu exclusivement pour une utilisation en intérieur. N'utilisez pas l'appareil à l'extérieur.
- L'appareil est conçu exclusivement pour un usage domestique. N'utilisez pas l'appareil à des fins commerciales.
- N'utilisez pas l'appareil à proximité d'une baignoire, d'une douche, d'un lavabo ou d'autres récipients contenant de l'eau.
- Ne plongez pas l'appareil dans l'eau ou autres liquides. Si l'appareil est plongé dans l'eau ou d'autres liquides, ne le retirez pas avec vos mains. Débranchez immédiatement la fiche secteur de la prise murale. Si l'appareil est plongé dans l'eau ou d'autres liquides, ne l'utilisez pas à nouveau.
- Utilisez l'appareil uniquement dans des endroits à l'abri du gel.
- Placez l'appareil sur une surface stable et plane.
- Placez l'appareil sur une surface résistante à la chaleur et aux projections.
- Ne placez pas l'appareil sur une plaque de cuisson.
- Ne couvrez pas l'appareil.
- Assurez-vous que l'appareil dispose d'un dégagement suffisant pour que la chaleur se dissipe tout en assurant une ventilation satisfaisante.
- Assurez-vous que l'appareil n'entre en contact avec aucune matière inflammable.
- Maintenez l'appareil à l'écart des sources de chaleur. Ne placez pas l'appareil sur une surface chaude ou à proximité de flammes nues.
- Attention aux pièces chaudes. Les surfaces accessibles peuvent devenir chaudes lorsque l'appareil fonctionne. La surface extérieure peut devenir chaude lorsque l'appareil fonctionne.
- Attention à l'eau chaude et à la vapeur afin d'éviter les brûlures.
- Ne laissez jamais l'appareil sans surveillance pendant l'utilisation.
- Ne déplacez pas l'appareil s'il est sous tension ou encore chaud. Retirez la fiche secteur de la prise murale et laissez l'appareil refroidir complètement.
- Utilisez l'appareil uniquement avec la base fournie.
- Mettez l'appareil en marche uniquement s'il est rempli d'eau.

Sécurité électrique

CAUTION
RISK OF ELECTRIC SHOCK
DO NOT OPEN

- Pour réduire le risque de choc électrique, ce produit doit être ouvert uniquement par un technicien qualifié si une réparation s'impose.
- Débranchez l'appareil et les autres équipements du secteur s'il y a un problème.
- N'utilisez pas l'appareil si le cordon d'alimentation ou la fiche secteur est endommagé ou défectueux. Si le cordon d'alimentation ou la fiche secteur est endommagé ou défectueux, il doit être remplacé par le fabricant ou par un réparateur agréé.
- Avant toute utilisation, vérifiez que la tension du secteur correspond à celle indiquée sur la plaque signalétique de l'appareil.
- Connectez l'appareil à une prise murale mise à la terre. Si nécessaire, utilisez une rallonge mise à la terre d'un diamètre adapté.
- Déroulez toujours complètement le cordon d'alimentation et la rallonge.
- L'appareil n'est pas conçu pour être utilisé avec une minuterie externe ou un système de télécommande séparé.
- Ne déplacez pas l'appareil en le tirant par le cordon d'alimentation. Assurez-vous que le cordon d'alimentation ne s'enchevêtre pas. Assurez-vous que le cordon d'alimentation ne pend pas sur le bord d'un plan de travail et ne peut pas être happé ou faire trébucher quelqu'un accidentellement.
- N'immergez pas l'appareil, le cordon d'alimentation ou la fiche secteur dans l'eau ou d'autres liquides.
- Ne laissez pas l'appareil sans surveillance si la fiche secteur est branchée.

Usage

Utilisation initiale

- Pour nettoyer l'intérieur de l'appareil, remplissez la bouilloire d'eau et portez-la à ébullition. Consultez la section "Conseils d'usage". Jetez l'eau sans l'utiliser pour sa consommation ou à d'autres fins. Répétez le processus 2 à 4 fois pour éliminer toute odeur caractéristique.
- Nettoyez l'appareil et les accessoires. Consultez la section "Nettoyage et entretien".

Conseils d'usage

Avertissement !

- N'ouvrez pas le couvercle pendant l'utilisation.
- Avant de remplir la bouilloire d'eau, retirez-la de sa base.
- Utilisez uniquement de l'eau froide du robinet. N'utilisez pas d'eau gazeuse ou d'autres liquides.
- Assurez-vous que le niveau d'eau ne dépasse pas le repère maximum de l'indicateur de niveau d'eau. Si le niveau d'eau est au-dessus du repère maximum, la bouilloire va déborder et de l'eau chaude être projetée à l'extérieur.
- Ne retirez pas la bouilloire de sa base tant que l'appareil n'est pas hors tension.

- Retirez la bouilloire de sa base.
- Ouvrez le couvercle.
- Remplissez la bouilloire avec de l'eau.
- Fermez le couvercle.
- Placez la bouilloire sur sa base.
- Insérez la fiche secteur dans la prise murale.
- Pour allumer l'appareil, positionnez l'interrupteur marche/arrêt sur "I". Le témoin marche/arrêt s'allume. L'appareil commence à faire bouillir l'eau.
- Si le processus est terminé, l'appareil s'arrête automatiquement. Le témoin marche/arrêt s'éteint.
- Débranchez la fiche secteur de la prise murale.
- Laissez l'appareil refroidir complètement.

Nettoyage et entretien

Avertissement !

- Avant le nettoyage ou l'entretien, arrêtez l'appareil, débranchez la fiche secteur de la prise murale et attendez que l'appareil refroidisse.
- Ne plongez pas l'appareil dans l'eau ou autres liquides.
- Ne nettoyez pas l'appareil et les accessoires au lave-vaisselle.
- N'utilisez pas de solvants ni de produits abrasifs.
- N'utilisez pas d'objets coupants.
- Ne tentez pas de réparer l'appareil. Si l'appareil fonctionne mal, remplacez-le par un neuf.

- Retirez régulièrement les dépôts de calcaire de l'appareil avec un détartrant adapté.
- Nettoyez l'extérieur de l'appareil avec un chiffon doux et humide. Séchez soigneusement l'extérieur de l'appareil à l'aide d'un chiffon propre et sec.
- Nettoyez la base à l'aide d'un chiffon propre et sec.

Support

Si vous avez des commentaires, des suggestions ou besoin d'aide, veuillez visiter www.nedis.com/support

Italiano - Descrizione

Il bollitore è un dispositivo utilizzato per bollire l'acqua. Il dispositivo non è adatto per bollire liquidi diversi dall'acqua. La capacità massima del bollitore è 1,7 litri.
1. Pulsante di accensione/spegnimento / Indicatore di accensione/spegnimento
2. Indicatore del livello d'acqua
3. Beccuccio
4. Filtro antincrostazione
5. Coperchio
6. Impugnatura
7. Base

Sicurezza

Sicurezza generale

- Leggere il manuale con attenzione prima dell'uso. Conservare il manuale per riferimenti futuri.
- Il fabbricante non è responsabile per eventuali danni consequenziali o per danni a cose o persone derivanti dall'inosservanza delle istruzioni sulla sicurezza o dall'uso improprio del dispositivo.
- Il dispositivo può essere utilizzato da bambini di almeno 8 anni e da persone con ridotte capacità fisiche, sensoriali, mentali o motorie, o con mancanza di esperienza o conoscenza, sotto supervisione o dopo avere ricevuto adeguate istruzioni riguardo all'uso in sicurezza del dispositivo e avere compreso i pericoli intrinseci nell'uso. Gli interventi di pulizia e manutenzione da parte dell'utente, non devono essere eseguiti da bambini al di sotto degli 8 anni e senza supervisione. Conservare il dispositivo e il cavo di alimentazione fuori dalla portata dei bambini al di sotto degli 8 anni. I bambini non devono giocare con il dispositivo.
- Utilizzare il dispositivo solo per gli scopi previsti. Non utilizzare il dispositivo per scopi diversi da quelli descritti nel manuale.
- Non utilizzare il dispositivo se presenta parti difettose. Se il dispositivo è danneggiato o difettoso, sostituirlo immediatamente.
- Questo dispositivo è adatto solo per uso in ambienti interni. Non utilizzare il dispositivo all'aperto.
- Questo dispositivo è adatto solo per uso in ambienti domestici. Non utilizzare il dispositivo per scopi commerciali.
- Non utilizzare il dispositivo in prossimità di vasche da bagno, docce, lavandini o altri recipienti contenenti acqua.
- Non immergere il dispositivo in acqua o in altri liquidi. Se il dispositivo viene immerso in acqua o in altri liquidi, non rimuovere il dispositivo con le mani. Rimuovere immediatamente la spina di alimentazione dalla presa a parete. Se il dispositivo viene immerso in acqua o altri liquidi, non riutilizzare il dispositivo.
- Utilizzare il dispositivo esclusivamente in ambienti dove non si può formare il ghiaccio.
- Collocare il dispositivo su una superficie stabile e piana.
- Collocare il dispositivo su una superficie resistente a calore e schizzi.
- Non collocare il dispositivo su un piano cottura.
- Non coprire il dispositivo.
- Verificare che intorno al dispositivo sia presente spazio sufficiente per consentire la fuoriuscita del calore e fornire una ventilazione adeguata.
- Verificare che il dispositivo non entri in contatto con materiale infiammabile.
- Tenere il dispositivo a distanza da fonti di calore. Non collocare il dispositivo su superfici calde o vicino a fiamme libere.
- Porre attenzione alle parti riscaldate. Le superfici accessibili possono diventare calde quando il dispositivo è in funzione. La superficie esterna può diventare calda quando il dispositivo è in funzione.
- Porre attenzione con acqua calda e vapore per evitare ustioni.
- Non lasciare il dispositivo incustodito durante l'uso.
- Non spostare il dispositivo quando è acceso o è ancora caldo. Rimuovere la spina di alimentazione dalla presa a parete e lasciar raffreddare il dispositivo completamente.
- Il dispositivo deve essere utilizzato esclusivamente con la base in dotazione.
- Accendere il dispositivo esclusivamente quando contiene acqua.

Sicurezza elettrica

CAUTION
RISK OF ELECTRIC SHOCK
DO NOT OPEN

- Per ridurre il rischio di scosse elettriche, il presente prodotto deve essere aperto solo da un tecnico autorizzato, nel caso sia necessario ripararlo.
- Scollegare il prodotto dall'alimentazione e da altri apparecchi se dovesse esserci un problema.
- Non utilizzare il dispositivo in presenza di danni o difetti al cavo o alla spina di alimentazione. Se il cavo o la spina di alimentazione è danneggiato o difettoso, deve essere sostituito dal fabbricante o da un centro riparazioni autorizzato.
- Prima dell'uso verificare sempre che la tensione di alimentazione corrisponda a quella indicata sulla targhetta nominale del dispositivo.
- Collegare il dispositivo a una presa a parete dotata di messa a terra. Se necessario, utilizzare una prolunga dotata di messa a terra di diametro adeguato.
- Srotolare sempre completamente il cavo di alimentazione e il cavo di prolunga.
- Il dispositivo non è previsto per essere azionato mediante timer esterno o telecomando.
- Non spostare il dispositivo tirandolo per il cavo di alimentazione. Verificare che il cavo non possa aggrovigliarsi. Verificare che il cavo di alimentazione non rimanga impigliato nel bordo di sporgenze o ripiani e non possa costituire fonte di rischio di incidenti o cadute.
- Non immergere il dispositivo, il cavo o la spina di alimentazione in acqua o altri liquidi.
- Non lasciare il dispositivo incustodito con la spina collegata alla rete di alimentazione.

Uso

Uso iniziale

- Per pulire l'interno del bollitore, riempirlo con acqua e bollirla. Fare riferimento alla sezione "Suggerimenti per l'uso". Gettare l'acqua senza utilizzarla per il consumo o altri scopi. Ripetere il processo da 2 a 4 volte per eliminare qualsiasi odore caratteristico.
- Pulire il dispositivo e gli accessori. Fare riferimento alla sezione "Pulizia e manutenzione".

Suggerimenti per l'uso

Attenzione!

- Non aprire il coperchio durante l'uso.
- Prima di riempire il bollitore con acqua, rimuoverlo dalla base.
- Utilizzare esclusivamente acqua di rubinetto fredda. Non utilizzare acqua o altri liquidi gassati.
- Verificare che l'acqua non superi il contrassegno di livello massimo sull'indicatore del livello d'acqua. Se il livello dell'acqua si trova sopra tale contrassegno, il bollitore traboccherà spruzzando acqua calda.
- Non rimuovere il bollitore dalla base prima di spegnere il dispositivo.

- Rimuovere il bollitore dalla base.
- Aprire il coperchio.
- Riempire il bollitore con acqua.
- Chiudere il coperchio.
- Collocare il bollitore sulla base.
- Collegare la spina di alimentazione alla presa a parete.
- Per accendere il dispositivo, posizionare l'interruttore di accensione/spegnimento su "I". L'indicatore di accensione/spegnimento si accende. Il dispositivo inizia a bollire l'acqua.
- Al termine del processo, il dispositivo si spegne automaticamente. L'indicatore di accensione/spegnimento si spegne.
- Disinserire la spina di alimentazione dalla presa a parete.
- Far raffreddare completamente il dispositivo.

Pulizia e manutenzione

Attenzione!

- Prima di qualsiasi intervento di pulizia o manutenzione, spegnere il dispositivo, rimuovere la spina dalla presa a parete e attendere che il dispositivo si sia raffreddato.
- Non immergere il dispositivo in acqua o in altri liquidi.
- Non lavare il dispositivo o gli accessori in lavastoviglie.
- Non utilizzare solventi detergenti o abrasivi.
- Non utilizzare oggetti affilati.
- Non cercare di riparare il dispositivo. Se il dispositivo non funziona correttamente, sostituirlo con uno nuovo.

- Rimuovere regolarmente i depositi di calcare dal dispositivo utilizzando un decalcificante idoneo.
- Pulire l'esterno del dispositivo con un panno morbido e umido. Asciugare a fondo l'esterno del dispositivo con un panno pulito e asciutto.
- Pulire la base con un panno pulito e asciutto.

Assistenza

Per ulteriore assistenza o per fornire commenti o suggerimenti visitare www.nedis.com/support

Português - Descrição

A chaleira é um dispositivo utilizado para ferver água. O dispositivo não é adequado para ferver outros líquidos para além de água. A capacidade máxima da chaleira é 1,7 litros.
1. Botão de ligar/desligar / Indicador de ligado/desligado
2. Indicador do nível de água
3. Bico
4. Filtro anticalcário
5. Tampa
6. Pega
7. Base

Segurança

Segurança geral

- Leia atentamente o manual de instruções antes de utilizar. Guarde o manual para consulta futura.
- O fabricante não se responsabiliza por danos indiretos ou por danos em bens ou pessoas provocados pela inobservância das instruções de segurança e utilização indevida do dispositivo.
- O dispositivo pode ser utilizado por crianças com idade igual ou superior a 8 anos e pessoas com capacidade física, sensorial, mental ou motora diminuída ou falta de experiência e conhecimentos caso sejam supervisionadas ou recebam instruções relativas à utilização do dispositivo de um modo seguro e compreendam os riscos envolvidos. A limpeza e manutenção por parte do utilizador não devem ser efetuadas por crianças a não ser que tenham idade superior a 8 anos e sejam supervisionadas. Mantenha o dispositivo e o cabo de alimentação fora do alcance das crianças com idade inferior a 8 anos. As crianças não deverão brincar com o dispositivo.
- Utilize o dispositivo apenas para a finalidade a que se destina. Não utilize o dispositivo para outras finalidades além das descritas no manual.
- Não utilize o dispositivo caso tenha alguma peça danificada ou com defeito. Se o dispositivo estiver danificado ou tenha defeito, substitua imediatamente o dispositivo.
- O dispositivo destina-se apenas a utilização no interior. Não utilize o dispositivo no exterior.
- O dispositivo destina-se apenas a utilização doméstica. Não utilize o dispositivo para fins comerciais.
- Não utilize junto de banheiras, chuveiros, lavatórios ou outros recipientes que contenham água.
- Não mergulhe o dispositivo em água ou outros líquidos. Se o dispositivo for mergulhado em água ou outros líquidos, não o retire com as mãos. Retire imediatamente a ficha da tomada de parede. Se o dispositivo for mergulhado em água ou outros líquidos, não o volte a utilizar.
- Utilize o dispositivo apenas em ambientes isentos de gelo.
- Coloque o dispositivo sobre uma superfície plana e estável.
- Coloque o dispositivo sobre uma superfície resistente ao calor e à prova de salpicos.
- Não coloque o dispositivo num fogão.
- Não cubra o dispositivo.
- Certifique-se de que existe espaço suficiente à volta do dispositivo para permitir a dissipação do calor e ventilação adequada.
- Certifique-se de que o dispositivo não entra em contacto com materiais inflamáveis.
- Mantenha o dispositivo afastado de fontes de calor. Não coloque o dispositivo sobre superfícies quentes ou próximo de chamas desprotegidas.
- Tenha cuidado com as peças quentes. As superfícies acessíveis podem aquecer durante o funcionamento do dispositivo. A superfície exterior pode aquecer durante o funcionamento do dispositivo.
- Tenha cuidado com a água quente e o vapor para evitar queimaduras.
- Não deixe o dispositivo sem vigilância durante a utilização.
- Não desloque o dispositivo ligado ou ainda quente. Retire a ficha da tomada de parede e deixe o dispositivo arrefecer completamente.
- Utilize o dispositivo apenas com a base fornecida.
- Ligue o dispositivo apenas quando estiver cheio de água.

Segurança elétrica

CAUTION
RISK OF ELECTRIC SHOCK
DO NOT OPEN

- Quando necessitar de reparação e para reduzir o risco de choque elétrico, este produto deve apenas ser aberto por um técnico autorizado.
- Desligue o produto da tomada de alimentação e outro equipamento se ocorrer um problema.
- Não utilize o dispositivo se o cabo de alimentação ou a ficha estiverem danificados ou com defeito. Se o cabo de alimentação ou a ficha estiverem danificados ou com defeito, têm de ser substituídos pelo fabricante ou um agente reparador autorizado.
- Antes de utilizar, verifique sempre se a tensão da rede é igual à tensão indicada na placa de classificação do dispositivo.
- Ligue o dispositivo a uma tomada de parede com ligação terra. Se necessário, utilize um cabo de extensão com ligação terra com um diâmetro adequado.
- Desenrole sempre completamente o cabo de alimentação e o cabo de extensão.
- O dispositivo não se destina a ser utilizado com um temporizador externo nem com um sistema de controlo remoto separado.
- Não desloque o dispositivo puxando-o pelo cabo de alimentação. Certifique-se de que o cabo de alimentação não fica emaranhado. Certifique-se de que o cabo de alimentação não fica pendurado na extremidade de uma bancada e de que ninguém poderá tropeçar ou pisá-lo acidentalmente.
- Não mergulhe o dispositivo, o cabo de alimentação ou a ficha em água ou outros líquidos.
- Não deixe o dispositivo sem vigilância com a ficha ligada à corrente elétrica.

Utilização

Utilização inicial

- Para limpar o interior do dispositivo, encha a chaleira com água e ferva-a. Consulte a secção "Sugestões de utilização". Elimine a água sem a utilizar para consumo ou outros fins. Repita o processo 2 a 4 vezes para remover qualquer odor característico.
- Limpe o dispositivo e os acessórios. Consulte a secção "Limpeza e manutenção".

Sugestões de utilização

Aviso!

- Não abra a tampa durante a utilização.
- Antes de encher a chaleira com água, retire-a da base.
- Utilize apenas água fria da torneira. Não utilize água gaseificada ou outros líquidos.
- Certifique-se de que o nível de água não ultrapassa a marca de nível máximo no indicador do nível de água. Se o nível de água se encontrar acima do nível máximo, a água na chaleira irá verter.
- Não retire a chaleira da base antes de desligar o dispositivo.

- Retire a chaleira da base.
- Abra a tampa.
- Encha a chaleira com água.
- Feche a tampa.
- Coloque a chaleira na base.
- Insira a ficha na tomada de parede.
- Para ligar o dispositivo, coloque o interruptor de ligar/desligar na posição "I". O indicador de ligado/desligado acende-se. O dispositivo começa a ferver a água.
- Assim que o processo esteja concluído, o dispositivo desliga-se automaticamente. O indicador de ligado/desligado apaga-se.
- Retire a ficha da tomada de parede.
- Deixe o dispositivo arrefecer completamente.

Limpeza e manutenção

Aviso!

- Antes da limpeza ou manutenção, desligue o dispositivo, retire a ficha da tomada de parede e aguarde até que o dispositivo tenha arrefecido.
- Não mergulhe o dispositivo em água ou outros líquidos.
- Não lave o dispositivo nem os acessórios na máquina de lavar louça.
- Não utilize solventes de limpeza ou produtos abrasivos.
- Não utilize objetos afiados.
- Não tente reparar o dispositivo. Se o dispositivo não funcionar corretamente, substitua-o por um dispositivo novo.

- Retire regularmente depósitos de calcário do dispositivo utilizando um agente descalcificante adequado.
- Limpe o exterior do dispositivo utilizando um pano húmido macio. Segue minuciosamente o exterior do dispositivo com um pano limpo e seco.
- Limpe a base com um pano limpo e seco.

Suporte

Se necessitar de ajuda adicional ou tiver comentários ou sugestões, por favor visite www.nedis.com/support

Dansk – Beskrivelse

Kedlen er et apparat, som bruges til at koge vand. Apparatet er ikke egnet til at koge andre væsker end vand. Kedlen kan højest rumme 1,7 liter.
1. Tænd/sluk-knap / Tænd/sluk-indikator
2. Vandniveauindikator
3. Tud
4. Afkalkningsfilter
5. Låg
6. Håndtag
7. Base

Sikkerhed

Generel sikkerhed

- Læs vejledningen omhyggeligt før brug. Gem vejledningen til fremtidig brug.
- Fabrikanten kan ikke holdes ansvarlig for skader der opstår på ejendom eller personer, på grund af manglende overholdelse af sikkerhedsvejledninger og forkert brug af enheden.
- Enheden må anvendes af børn i alderen 8 år og opefter, og af personer med nedsatte fysiske, sensoriske eller mentale handicap eller mangel på erfaring eller kendskab, hvis de holdes under opsyn eller undervises i brug af enheden på en sikker måde og forstår de involverede farer. Rengøring og vedligeholdelse må ikke udføres af børn med mindre de er ældre end 8 år og under opsyn. Hold enheden og netledningen uden for rækkevidden af børn på under 8 år. Børn må ikke lege med enheden.
- Brug kun enheden til de tilsigtede formål. Brug ikke enheden til andre formål end dem, som er beskrevet i vejledningen.
- Brug ikke enheden, hvis den har beskadigede eller defekte dele. Hvis enheden er beskadiget eller defekt, skal den omgående udskiftes.
- Enheden er kun beregnet til indendørs brug. Brug ikke enheden udendørs.
- Enheden er kun beregnet til hjemmebrug. Brug ikke enheden til kommercielle formål.
- Brug ikke enheden nær ved badekar, brusebade, vandfade eller andre kar der indeholder vand.
- Sænk ikke enheden ned i vand eller andre væsker. Hvis enheden nedsænkes i vand eller andre væsker, skal du ikke fjerne enheden med hænderne. Fjern omgående netstikket fra stikkontakten. Hvis enheden nedsænkes i vand eller andre væsker, må du ikke bruge enheden igen.
- Brug kun apparatet i frostfri omgivelser.
- Placér enheden på en stabil, flad overflade.
- Anbring enheden på en varmebestand og stænkbeskyttet overflade.
- Placér ikke enheden på et komfur.
- Dæk ikke enheden til.
- Sørg for, at der er tilstrækkeligt plads omkring enheden, så varmen kan slippe bort, og sørg for tilstrækkelig ventilation.
- Sørg for, at enheden ikke kommer i kontakt med brændbart materiale.
- Hold enheden væk fra varmekilder. Anbring ikke enheden på varme overflader eller i nærheden af åben ild.
- Vær opmærksom på varme dele. De tilgængelige overflader kan blive varme, når enheden er i brug. Den udvendige overflade kan blive varm, når apparatet er i brug.
- Vær forsigtig med varmt vand og damp for at undgå forbrændinger.
- Efterlad ikke apparatet uden opsyn, mens det er i brug.
- Flyt ikke enheden, når den er tændt eller stadig er varmt. Fjern netstikket fra stikkontakten i væggen og lad apparatet køle helt af.
- Brug kun apparatet med den medfølgende base.
- Tænd kun for apparatet, når det er fyldt med vand.

Elektrisk sikkerhed

CAUTION
RISK OF ELECTRIC SHOCK
DO NOT OPEN

- For at nedsætte risikoen for elektrisk stød, må dette produkt kun åbnes af en autoriseret tekniker, når service er nødvendig.
- Tag produktet ud af stikkontakten og andet udstyr, hvis der opstår et problem.
- Brug ikke enheden, hvis netledningen eller netstikket er beskadiget eller defekt. Hvis netledningen eller netstikket er beskadiget eller defekt, skal den udskiftes af fabrikanten, eller en autoriseret tekniker.
- Kontroller altid, at netspændingen er den samme som spændingen angivet på ydelsesskiltet af enheden før brug.
- Slut enheden til en stikkontakt med jordforbindelse. Brug om nødvendigt en forlængerledning med jordforbindelse af en passende diameter.
- Rul altid netledningen og forlængerledningen helt ud.
- Enheden er ikke beregnet til betjening med en ekstern timer eller separat fjernbetjeningssystem.
- Flyt ikke enheden ved at trække i netledningen. Kontroller at netledningen ikke kan blive filtret sammen. Sørg for, at netledningen ikke hænger ud over kanten på bordet eller ved et uheld kan hænge fast eller faldes over.
- Sænk ikke enheden, netledningen eller netstikket ned i vand eller andre væsker.
- Efterlad ikke enheden uden opsyn, når netstikket er tilsluttet til en stikkontakt.

Anvendelse

Indledende brug

- Apparatet gøres rent indvendigt ved at fylde kedlen med vand og bringe det i kog. Se afsnittet "Brugsanvisning". Smid vandet bort uden at bruge det til tilberedning af drikke eller madlavning, eller til andre formål. Gentag processen 2 til 4 gange for at fjerne den typiske lugt.
- Gør enheden og tilbehøret rent. Se afsnittet "Rengøring og vedligeholdelse".

Brugstips

Advarsel!

- Åbn ikke låget under brug.
- Før kedlen fyldes med vand skal den fjernes fra basen.
- Brug kun koldt vand fra vandhanen. Brug ikke kulsyreholdigt vand eller andre væsker.
- Sørg for, at vandniveauet ikke overskrider mærket for maksimum på vandniveauindikatoren. Hvis vandniveauet er over maksimummærket, vil kedlen koge over og varmt vand sprøjte ud.
- Sluk for kedlen, før den fjernes fra basen.

- Fjern kedlen fra basen.
- Åbn låget.
- Fyld kedlen med vand.
- Luk låget.
- Placér kedlen på basen.
- Sæt netstikket i stikkontakten.
- Tænd for apparatet ved at stille tænd/sluk-kontakten i positionen "I". Tænd/sluk-indikatoren tænder. Apparatet begynder at bringe vandet i kog.
- Apparatet slukker automatisk, når vandet koger. Tænd/sluk-indikatoren slukker.
- Fjern netstikket fra stikkontakten.
- Lad enheden køle helt ned.

Rengøring og vedligeholdelse

Advarsel!

- Før rengøring eller vedligeholdelse skal du slukke enheden, tage netstikket ud af stikkontakten og vente, indtil enheden er kølet ned.
- Sænk ikke enheden ned i vand eller andre væsker.
- Rengør ikke enheden eller tilbehøret i opvaskemaskine.
- Brug ikke opløsningsmidler eller slibende rengøringsmidler.
- Brug ikke skarpe genstande.
- Forsøg ikke at reparere enheden. Hvis enheden ikke fungerer korrekt, skal den udskiftes med en ny enhed.

- Fjern jævnligt kalkaflejringerne fra apparatet ved hjælp af et egnet afkalkningsmiddel.
- Rengør enheden udvendigt med en blød, fugtig klud. Tør enheden grundigt af udvendigt med en ren, tør klud.
- Rengør basen med en ren, tør klud.

Support

Hvis du har brug for yderligere hjælp, eller hvis du har kommentarer eller forslag, beder vi dig besøge www.nedis.com/support

Norsk - Beskrivelse

Vannkokeren er en enhet som brukes til å koke vann. Enheten er ikke egnet til å koke andre væsker enn vann. Den maksimale kapasiteten til vannkokeren er 1,7 liter.
1. På/av-knapp / På/av-indikator
2. Vannivåindikator
3. Tut
4. Antikalkfilter
5. Lokk
6. Håndtak
7. Base

Sikkerhet

Generell sikkerhet

- Les bruksanvisningen nøye før bruk. Oppbevar bruksanvisningen for fremtidig bruk.
- Produsenten er ikke ansvarlig for påfølgende skade eller for skade på eiendom eller person som følge av manglende overholdelse av sikkerhetsanvisningene og feil bruk av enheten.
- Enheten kan brukes av barn fra 8 år og personer med en fysisk, sensorisk, mental eller motorisk funksjonshemming eller mangel på erfaring og kunnskaper hvis de holdes under tilsyn og gis instruksjoner angående bruken av enheten på en trygg måte og forstår farene som er involvert. Rengjøring og brukervedlikehold skal ikke utføres av barn med mindre de er eldre enn 8 år og holdes under tilsyn. Hold enheten og strømkabelen utenfor rekkevidde for barn under 8 år. Barn skal ikke leke med enheten.
- Bruk bare enheten for det tiltenkte formålet. Ikke bruk enheten til andre formål enn det som er beskrevet i bruksanvisningen.
- Ikke bruk enheten hvis noen del er skadet eller defekt. Enheten må erstattes umiddelbart hvis den er skadet eller defekt.
- Enheten er kun ment for innendørs bruk. Ikke bruk enheten utendørs.
- Enheten er kun for innendørs bruk. Ikke bruk enheten i forretningsøyemed.
- Ikke bruk enheten i nærheten av badekar, dusj, håndvask eller andre vannbeholdere.
- Ikke senk enheten i vann eller annen væske. Hvis enheten blir senket i vann eller andre væsker skal du ikke ta enheten ut med hendene. Ta umiddelbart støpselet ut fra stikkontakten. Hvis enheten blir senket i vann eller andre væsker skal du ikke bruke enheten igjen.
- Enheten må kun brukes i frostfrie miljøer.
- Plasser enheten på en jevn, flat overflate.
- Plasser enheten på en varmebestandig og sprutsikker overflate.
- Legg ikke enheten på en kokeplate.
- Ikke dekk til enheten.
- Sørg for at det er nok plass rundt enheten til at varmen kan slippe ut og gi tilstrekkelig ventilasjon.
- Sørg for at enheten ikke kommer i kontakt med brennbart materiale.
- Hold enheten unna varmekilder. Ikke plasser enheten nær varme overflater eller åpne flammer.
- Vær forsiktig med varme deler. De tilgjengelige overflatene kan bli varme når enheten er i bruk. Den ytre overflaten kan bli varm når enheten er i bruk.
- Vær forsiktig med varmtvann og damp for å unngå brennskader.
- La ikke enheten være uten tilsyn under bruk.
- Ikke flytt enheten når den er slått på eller fremdeles varm. Trekk ut støpselet fra stikkontakten og la enheten avkjøles helt.
- Bruk bare enheten med den medfølgende bunnen.
- Bare slå på enheten når den er fylt med vann.

Elektrisk sikkerhet

CAUTION
RISK OF ELECTRIC SHOCK
DO NOT OPEN

- For å redusere faren for strømstøt, skal dette produktet bare åpnes av en autorisert tekniker når vedlikehold er nødvendig.
- Koble produktet fra strømmen og annet utstyr dersom et problem oppstår.
- Ikke bruk enheten hvis strømkabelen eller støpselet er skadet eller på andre måter defekt. Hvis strømkabelen eller støpselet er skadet eller defekt, må disse byttes ut av produsenten eller et autorisert serviceverksted.
- Før bruk må det alltid sjekkes at nettspenningen er den samme som spenningen som er merket på enheten.
- Koble enheten til en jordet stikkontakt. Hvis det er nødvendig skal du bruke en jordet forlengelseskabel med passende diameter.
- Strømkablene og forlengelseskabelen skal alltid vikles ut fullstendig.
- Enheten er ikke ment for bruk med et eksternt tidsur eller separat fjernkontrollsystem.
- Ikke flytt på enheten ved å trekke i strømkabelen. Pass på at strømkabelen ikke blir viklet inn i noe. Påse at strømkabelen ikke henger over kanten på en arbeidsbenk og at den ikke kan bli utilsiktet trukket i eller snublet over.
- Enheten, støpselet og strømkabelen må aldri senkes i vann eller andre væsker.
- Ikke la enheten bli liggende uten tilsyn når støpselet koblet til stikkontakten.

Bruk

Førstegangs bruk

- For å rengjøre innsiden av vannkokeren, må du fylle den med vann og koke vannet. Se avsnittet "Tips ved bruk". Bruk vannet uten å drikke det eller bruke det til andre formål. Gjenta prosessen 2 til 4 ganger for å fjerne all karakteristisk lukt.
- Rengjør enheten og tilbehørene. Se avsnittet "Rengjøring og vedlikehold".

Tips ved bruk

Advarsel!

- Ikke åpne lokket under bruk.
- Før du fyller vannkokeren med vann, må du fjerne kjelen fra bunnen.
- Bruk bare kaldt vann fra springen. Bruk ikke kullsyreholdig vann eller andre væsker.
- Sørg for at vannivået ikke overskrider maksimumsmerket på vannivåindikatoren. Hvis vannmerket er over maksimumsmerket, vil vannkokeren koke over og varmtvann vil sprute ut.
- Ikke fjern vannkokeren fra basen før enheten er slått av.

- Fjern vannkokeren fra basen.
- Åpne lokket.
- Fyll vannkokeren med vann.
- Lukk lokket.
- Sett lokket på bunnen.
- Sett støpselet inn i stikkontakten.
- For å slå på enheten, sett på/av-bryteren til "I"-posisjon. På/av-indikatoren tennes. Enheten begynner koke vannet.
- Enheten slås av automatisk når prosessen er ferdig. På/av-indikatoren slukkes.
- Ta støpselet ut fra stikkontakten.
- La enheten kjøle seg ned fullstendig.

Rengjøring og vedlikehold

Advarsel!

- Før rengjøring eller vedlikehold må enheten slås av og støpselet må tas ut fra stikkontakten, og enheten må kjøles ned.
- Ikke senk enheten i vann eller annen væske.
- Ikke rengjør enheten eller delene i oppvaskmaskinen.
- Ikke bruk rensemidler eller skuremidler.
- Ikke bruk skarpe gjenstander.
- Ikke prøv å reparere enheten. Hvis enheten ikke fungerer som den skal, erstatt den med en ny enhet.

- Fjern kalkavleiringer fra enheten regelmessig med et egnet avkalkingsmiddel.
- Rengjør utsiden av enheten med en myk, fuktig klut. Tørk utsiden av enheten grundig med en tørr, ren klut.
- Rengjør bunnen med en ren, tørr klut.

Support

Hvis du trenger ytterligere hjelp eller har kommentarer eller forslag, vennligst gå inn på www.nedis.com/support

Svenska - Beskrivning

Vattenkokaren är en enhet som används för att koka vatten. Enheten bör inte användas för att koka andra vätskor än vatten. Vattenkokarens maxkapacitet är 1,7 liter.

1. På/av-knapp / På/av-indikator
2. Vattennivåindikator
3. Pip
4. Antikalk-filter
5. Lock
6. Handtag
7. Bas

Säkerhet

Allmän säkerhet

- Läs bruksanvisningen noga innan användning. Behåll bruksanvisningen för att kunna använda den igen.
- Tillverkaren är inte ansvarig för följdskador eller för skador på egendom eller personer som orsakas av att säkerhetsföreskrifterna inte följs och av felaktig användning av enheten.
- Enheten kan användas av barn från 8 år och uppåt och av personer med reducerad fysisk, känsel- eller mental förmåga eller med brist på erfarenheter och kunskap om de är under övervakning eller har blivit tilldelade instruktioner gällande användandet av enheten på ett säkert sätt och med förståelse för eventuella faror. Rengöring och användarunderhåll ska inte genomföras av barn om de inte är äldre än 8 år och under övervakning. Förvara enheten och nätkablarna utom räckhåll för barn under 8 år. Barn ska ej leka med enheten.
- Använd endast enheten för dess avsedda syfte. Använd inte enheten till andra ändamål än dem som beskrivs i denna bruksanvisning.
- Använd inte enheten om någon del är skadad eller felaktig. Om enheten är skadad eller felaktig ska den bytas ut omedelbart.
- Enheten är bara avsedd för inomhusanvändning. Använd inte enheten utomhus.
- Enheten är endast avsedd för inomhusanvändning. Använd inte för kommersiella ändamål.
- Använd inte enheten nära badkar, duschar, bassänger eller andra kärl innehållande vatten.
- Doppa inte enheten i vatten eller andra vätskor. Om enheten nedsänks i vatten, förflytta inte enheten med dina händer. Dra ut nätkontakten från vägguttaget direkt. Om enheten nedsänks i vatten, använd inte enheten igen.
- Använd endast enheten i frostfria miljöer.
- Placera enheten på en stabil, platt yta.
- Placera enheten på en värmebeständig och stänksäker yta.
- Placera inte enheten på en spis.
- Täck inte över enheten.
- Se till att det finns tillräckligt med utrymme runt om enheten för tillräcklig ventilation så att värmen kan försvinna.
- Se till att enheten inte kommer i kontakt med lättantändliga material.
- Håll enheten borta från värmekällor. Placera inte enheten på varma ytor eller nära öppen eld.
- Akta dig för varma delar. Närliggande ytor kan komma att bli varma när enheten används. Yttre ytor kan komma att bli varma när enheten används.
- Var försiktig med varmt vatten och ånga för att undvika brännskador.
- Lämna inte enheten oövervakad under användning.
- Flytta in på enheten medan den är påslagen eller fortfarande varm. Ta bort kontakten från vägguttaget och låt enheten svalna av helt och hållet.
- Använd endast enheten med medföljande bas.
- Sätt endast på enheten nr den är fylld med vatten.

Elsäkerhet

CAUTION
RISK OF ELECTRIC SHOCK DO NOT OPEN

- För att minska risken för elektriska stötar bör denna produkt endast öppnas av behörig tekniker när service behövs.
- Dra ut nätkabeln från vägguttaget och koppla ur all annan utrustning om något problem skulle uppstå.
- Används inte enheten om nätkabeln eller nätkontakten är skadad eller defekt. Om nätkabeln eller nätkontakten är skadad eller defekt, måste den bytas ut av tillverkaren eller en auktoriserad reparatör.
- Kolla alltid om nätströmmen är den samma som strömgraderingen på enheten innan användning.
- Anslut enheten till ett jordat vägguttag. Om nödvändigt, använd en jordad förlängningssladd av lämplig diameter.
- Rulla alltid ut hela nätkabeln och förlängningssladden.
- Enheten ska inte användas med en extern timer eller separat fjärrstyrning.
- Förflytta inte på enheten genom att dra i nätkabeln. Se till att nätkabeln inte kan trassla in sig. Se till att nätkabeln inte hänger över arbetsytans kant så att den inte råkar fasta eller välta.
- Doppa inte enheten, nätkabeln eller nätkontakten i vatten eller någon annan vätska.
- Lämna inte enheten oövervakad medan nätkontakten är ansluten till vägguttaget.

Användning

Första användning

- För att rengöra enhetens insida, fyll vattenkokaren med vatten och koka vattnet. Se sektionen "Tips för användning". Häll utan vattnet utan att konsumera det. Upprepa processen 2 till 4 gånger för att ta bort eventuell karakteristisk lukt.
- Rengör enheten och dess tillbehör. Se sektionen "Rengöring och underhåll".

Tips för användning

Varning!

- Öppna inte locket under användning.
- Inna du fyller vattenkokaren med vatten, ta bort vattenkokaren från basen.
- Använd endast kranvatten. Använd inte kolsyrat vatten eller andra vätskor.
- Se till att vattennivåan inte överskrider markering för maximal nivå på vattenivåindikatorn. Om vattenivån är över markering för maximal nivå kommer vattenkokaren att koka över och varmt vatten kommer att spruta ut.
- Ta inte bort vattenkokaren från basen förens enheten har stängs av.

- Ta bort vattenkokaren från basen.
- Öppna locket.
- Fyll vattenkokaren med vatten.
- Stäng locket.
- Placera vattenkokaren på basen.
- Sätt i nätkontakten i vägguttaget.
- För att slå på enheten, sätt på/av-brytaren i läge "I". På/av-indikatorn tänds. Enheten börjar koka vattnet.
- När processen är slutförd, stänger enheten av sig själv automatiskt. På/av-indikatorn släcks.
- Dra ut nätkontakten från vägguttaget.
- Låt enheten kylas av helt och hållet.

Rengöring och underhåll

Varning!

- Innan rengöring och underhåll, stäng av enheten, ta ur nätkontakten ur vägguttaget och vänta tills enheten har kylts av.
- Doppa inte enheten i vatten eller andra vätskor.
- Rengör inte enheten eller tillbehören i diskmaskin.
- Använd inga rengöringsmedel som innehåller lösningsmedel eller slipmedel.
- Använd inte vassa föremål.
- Försök inte att reparera enheten. Byt ut enheten mot en ny om den inte fungerar som den ska.

- Ta regelbundet bort kalkavlagringar från enheten med hjälp av ett lämpligt avkalkningsmedel.
- Rengör enhetens utsida med en mjuk fuktad trasa. Torka noggrant enhetens utsida med en ren, torr trasa.
- Rengör basen med en ren, torr trasa.

Support

Om du behöver mer hjälp eller har kommentarer eller förslag, besök www.nedis.com/support

Suomi - Kuvaus

Vedenkeitin on laite veden kiehuttamiseen. Laite ei sovi muiden nesteiden kuin veden kiehuttamiseen. Vedenkeittimen enimmäistilavuus on 1,7 litraa.

1. Päällä/pois-painike / Päällä/pois-merkkivalo
2. Vesitason osoitin
3. Nokka
4. Kattilakiven estosuodatin
5. Kansi
6. Kahva
7. Pohja

Turvallisuus

Yleinen turvallisuus

- Lue käyttöopas huolella ennen käyttöä. Säilytä käyttöopas tulevaa käyttöä varten.
- Valmistaja ei ole vastuussa henkilöille tai omaisuudelle aiheutuvista vahingoista, jos ne johtuvat turvallisuusohjeiden laiminlyönnistä tai laitteen sopimattomasta käytöstä.
- Tätä laitetta voivat käyttää vähintään 8-vuotiaat lapset ja henkilöt, joilla on fyysisiä, aisti-, mentaalisia tai motorisia rajoitteita tai joilla ei ole kokemusta tai tietoa laitteesta, jos heitä valvotaan tai jos heidän turvallisuudestaan vastaava henkilö on opastanut heitä laitteen turvallisessa käytössä ja he ymmärtävät käyttöön liittyvät vaarat. Lapset eivät saa suorittaa laitteen puhdistusta ja huoltoa, elleivät he ole yli 8-vuotiaita ja valvottuja. Pidä laite ja virtajohto pois alle 8-vuotiaiden lasten ulottuvilta. Lasten ei saa leikkiä laitteella.
- Käytä laitetta vain sille tarkoitettuun käyttötarkoitukseen. Älä käytä laitetta muuhun kuin käyttöoppaassa kuvattuun tarkoitukseen.
- Älä käytä laitetta, jos jokin sen osa on vioittunut tai viallinen. Jos laite on vioittunut tai viallinen, vaihda laite välittömästi.
- Laite sopii vain sisäkäyttöön. Älä käytä laitetta ulkona.
- Laite sopii vain kotikäyttöön. Älä käytä laitetta kaupallisiin tarkoituksiin.
- Älä käytä laitetta kylpyammeiden, suihkujen, pesualtaiden tai muiden vettä sisältävien esineiden lähellä.
- Älä upota laitetta veteen tai muuhun nesteeseen. Jos laite on upotettu veteen tai muuhun nesteeseen, älä poista laitetta käsin. Irrota virtapistoke välittömästi pistorasiasta. Jos laite on uponnut veteen tai muuhun nesteeseen, älä käytä laitetta uudestaan.
- Käytä laitetta vain jäätymättömässä ympäristössä.
- Aseta laite vakaalle tasapinnalle.
- Aseta laite lämpöä ja roiskevettä kestävälle pinnalle.
- Älä aseta laitetta keittolevylle.
- Älä peitä laitetta.
- Varmista, että laitteen ympärillä on riittävästi tilaa hyvää tuuletusta varten, jotta lämpö pääsee poistumaan.
- Varmista, ettei laite pääse kosketuksiin palavan materiaalin kanssa.
- Pidä laite pois lämmönlähteistä. Älä aseta laitetta kuumille pinnoille tai lähelle avotulta.
- Varo kuumia osia. Näkyvissä olevat pinnat voivat tulla kuumiksi käytettäessä laitetta. Ulkopinta voi tulla kuumaksi käytettäessä laitetta.
- Ole varovainen kuuman veden ja höyryn kanssa. Ne voivat aiheuttaa palovammoja.
- Älä jätä laitetta valvomattomaksi käytön aikana.
- Älä siirrä laitetta sen ollessa päällä tai edelleen kuuma. Irrota pistoke pistorasiasta ja anna laitteen jäähtyä täysin.
- Käytä laitetta vain toimitetun alustan kanssa.
- Laita laite päälle vain sen ollessa täytetty vedellä.

Sähköturvallisuus

CAUTION
RISK OF ELECTRIC SHOCK DO NOT OPEN

- Sähköiskun riskin pienentämiseksi, ainoastaan valtuutettu huoltohenkilö saa avata tämän laitteen huoltoa varten.
- Jos ongelmia ilmenee, irrota laite verkkovirrasta ja muista laitteista.
- Älä käytä laitetta, jos sen virtajohto tai pistoke on vioittunut tai viallinen. Jos virtajohto tai pistoke on vioittunut tai viallinen, valmistajan tia valtuutetun huollon on vaihdettava se.
- Tarkista aina ennen käyttöä, että sähköverkon jännite vastaa laitteen luokituskylttiin merkittyä jännitettä.
- Liitä laite maadoitettuun pistorasiaan. Käytä tarvittaessa teholtaan (johtopoikkileikkaukseltaan) riittävää maadoitettua jatkojohtoa.
- Pura aina virtajohto ja jatkojohto kokonaisuudessaan auki.
- Tätä laitetta ei ole tarkoitettu käytettäväksi ulkoisella ajastimella tai erillisellä etäohjausjärjestelmällä.
- Älä siirrä laitetta vetämällä virtajohdosta. Varmista, että virtajohto ei pääse takertumaan. Varmista, ettei virtajohto roiku työpinnan reunan yli, jossa siihen voidaan jäädä vahingossa kiinni tai kompastua.
- Älä upota laitetta, virtajohtoa tai pistoketta veteen tai muuhun nesteeseen.
- Älä jätä laitetta valvomatta pistokkeen ollessa kytketty pistorasiaan.

Käyttö

Ensimmäinen käyttökerta

- Puhdista laitteen sisäpuoli, täytä keitin vedellä ja kiehuta vesi. Katso "Käyttövinkkejä"-osiota. Hävitä vesi käyttämättä sitä mihinkään tarkoitukseen. Poista luonteenomainen tuoksu toistamalla prosessi 2 - 4 kertaa.
- Puhdista laite ja tarvikkeet. Katso "Puhdistus ja huolto" -osiota.

Käyttövinkkejä

Varoitus!

- Älä avaa kantta käytön aikana.
- Poista vedenkeitin alustaltaan ennen vedenkeittimen täyttämistä vedellä.
- Käytä vain kylmää hanavettä. Älä käytä hiilihapotettua vettä tai muita nesteitä.
- Varmista, ettei vesitaso ylitä enimmäistason merkkiä vesitason osoittimessa. Jos vesitaso on yli enimmäistason merkin, keitin kiehuu yli ja kuumaa vettä ruiskuaa ulos.
- Älä poista vedenkeitintä alustaltaan, ennen kuin laite on sammutettu.

- Poista vedenkeitin alustaltaan.
- Avaa kansi.
- Täytä vedenkeitin vedellä.
- Sulje kansi.
- Aseta vedenkeitin alustalleen.
- Työnnä virtapistoke pistorasiaan.
- Laite kytketään päälle kytkemällä virtakytkin "I"-asentoon. Päällä/pois-merkkivalo syttyy. Laite aloittaa veden kiehuttamisen.
- Kun prosessi on valmis, laite sammuttaa itsensä automaattisesti. Päällä/pois-merkkivalo sammuu.
- Poista virtapistoke pistorasiasta.
- Anna laitteen jäähtyä täysin.

Puhdistus ja huolto

Varoitus!

- Sammuta laite, irrota pistoke pistorasiasta ja odota, että laite on jäähtynyt, ennen kuin puhdistat ja huollat sitä.
- Älä upota laitetta veteen tai muuhun nesteeseen.
- Älä puhdista laitetta tai tarvikkeita astianpesukoneessa.
- Älä käytä liuottimia tai hankausaineita.
- Älä käytä teräviä välineitä.
- Älä yritä korjata laitetta. Jos laite ei toimi asianmukaisesti, vaihda se uuteen.

- Poista kalkkijäämät säännöllisesti laitteesta käyttäen sopivaa poistoainetta.
- Puhdista laite ulkopuolelta pehmeällä, kostealla liinalla. Kuivaa laitteen ulkopuoli läpikotaisin puhtaalla, kuivalla liinalla.
- Puhdista alusta puhtaalla kuivalla liinalla.

Tuki

Jos tarvitset apua tai jos sinulla on kommentteja tai ehdotuksia, käy osoitteessa: www.nedis.com/support

Ελληνικά - Περιγραφή

Ο βραστήρας νερού είναι μια συσκευή για το βράσιμο νερού. Η συσκευή δεν είναι κατάλληλη για το βράσιμο υγρών διαφορετικών από νερό. Η μέγιστη χωρητικότητα του βραστήρα είναι 1,7 λίτρα.

1. Κουμπί on/off / Ένδειξη on/off
2. Ένδειξη στάθμης νερού
3. Στόμιο εκροής
4. Φίλτρο αφαλάτωσης
5. Καπάκι
6. Λαβή
7. Βάση

Ασφάλεια

Γενική ασφάλεια

- Διαβάστε το εγχειρίδιο προσεκτικά πριν από τη χρήση. Φυλάξτε το εγχειρίδιο για μελλοντική αναφορά.
- Ο κατασκευαστής δεν φέρει καμία ευθύνη για τυχόν επακόλουθες βλάβες ή άλλες υλικές και σωματικές βλάβες που ενδέχεται να προκληθούν λόγω της μη τήρησης των οδηγιών ασφαλείας και της ακατάλληλης χρήσης της συσκευής.
- Η συσκευή μπορεί να χρησιμοποιείται από παιδιά ηλικίας άνω των 8 ετών και από άτομα με φυσική, αισθητηριακή, νοητική ή κινητική αναπηρία ή με έλλειψη εμπειρίας και γνώσεων εάν επιτηρούνται ή τους παρέχονται οδηγίες αναφορικά με τη χρήση της συσκευής με ασφαλή τρόπο και κατανοούν τους κινδύνους που εμπεριέχονται. Ο καθαρισμός και η συντήρηση χρήστη δεν πρέπει να διεξάγονται από παιδιά εκτός εάν είναι μεγαλύτερα από 8 ετών και επιτηρούνται. Διατηρείτε τη συσκευή και το καλώδιο ρεύματος εκτός εμβέλειας παιδιών μικρότερων των 8 ετών. Τα παιδιά δεν πρέπει να παίζουν με τη συσκευή.
- Χρησιμοποιείτε τη συσκευή μόνο για τους προοριζόμενους σκοπούς. Μη χρησιμοποιείτε τη συσκευή για διαφορετικούς σκοπούς από τους περιγραφόμενους στο εγχειρίδιο.
- Μη χρησιμοποιείτε τη συσκευή, εάν οποιοδήποτε τμήμα της έχει ζημιά ή ελάττωμα. Εάν η συσκευή έχει ζημιά ή ελάττωμα, αντικαταστήστε την αμέσως.
- Η συσκευή ενδείκνυται μόνο για εσωτερική χρήση. Μη χρησιμοποιείτε τη συσκευή σε εξωτερικό χώρο.
- Η συσκευή ενδείκνυται μόνο για οικιακή χρήση. Μην χρησιμοποιείτε τη συσκευή για εμπορικούς σκοπούς.
- Μην χρησιμοποιείτε τη συσκευή κοντά σε μπανιέρες, ντουζιέρες, νιπτήρες ή άλλα δοχεία που περιέχουν νερό.
- Μη βυθίζετε τη συσκευή σε νερό ή άλλα υγρά. Εάν η συσκευή βυθιστεί σε νερό ή άλλα υγρά, μην την απομακρύνετε με τα χέρια σας. Απομακρύνετε αμέσως το βύσμα από την πρίζα στον τοίχο. Εάν η συσκευή βυθιστεί σε νερό ή άλλα υγρά, μην την ξαναχρησιμοποιήσετε.
- Χρησιμοποιείτε τη συσκευή μόνο σε περιβάλλον όπου δεν εμφανίζεται παγετός.
- Τοποθετείτε τη συσκευή επάνω σε μια σταθερή, επίπεδη επιφάνεια.
- Τοποθετείτε τη συσκευή επάνω σε μια θερμανθεκτική επιφάνεια με προστασία έναντι ψεκαζόμενου νερού.
- Μην τοποθετείτε τη συσκευή επάνω σε μάτι.
- Μην καλύπτετε τη συσκευή.
- Εξασφαλίζετε ότι υπάρχει επαρκής χώρος γύρω από τη συσκευή, ώστε να μπορεί να εκφεύγει η θερμότητα και να παρέχεται επαρκής αερισμός.
- Εξασφαλίζετε ότι η συσκευή δεν θα έρχεται σε επαφή με εύφλεκτα υλικά.
- Διατηρείτε τη συσκευή μακριά από πηγές θερμότητας. Μην τοποθετείτε τη συσκευή επάνω σε καυτές επιφάνειες ή κοντά σε εμφανείς φλόγες.
- Προσέχετε τα καυτά τμήματα. Η προσβάσιμες επιφάνειες μπορεί να θερμανθούν πολύ κατά τη λειτουργία της συσκευής. Οι εξωτερικές επιφάνειες μπορεί να θερμανθούν πολύ κατά τη λειτουργία της συσκευής.
- Προσέχετε το καυτό νερό και τον ατμό ώστε να αποφύγετε εγκαύματα.
- Μην αφήνετε τη συσκευή ανεπιτήρητη κατά τη χρήση.
- Μην μετακινείτε τη συσκευή όσο είναι ενεργοποιημένη ή ακόμα καυτή. Απομακρύνετε το φις από την υποδοχή τοίχου και επιτρέψτε η συσκευή να κρυώσει καλά.
- Χρησιμοποιείτε τη συσκευή μόνο με την παρεχόμενη βάση.
- Ενεργοποιείτε τη συσκευή μόνο όταν είναι γεμάτη με νερό.

Ηλεκτρική ασφάλεια

CAUTION
RISK OF ELECTRIC SHOCK DO NOT OPEN

- Για να μειώσετε τον κίνδυνο ηλεκτροπληξίας, το προϊόν αυτό θα πρέπει να ανοιχθεί μόνο από εξουσιοδοτημένο τεχνικό όταν απαιτείται συντήρηση (σέρβις).
- Αποσυνδέστε το προϊόν από την πρίζα και άλλο εξοπλισμό αν παρουσιαστεί πρόβλημα.
- Μην χρησιμοποιείτε τη συσκευή, εάν το καλώδιο ρεύματος ή το φις έχουν φθαρεί ή είναι ελαττωματικά. Εάν το καλώδιο ρεύματος ή το φις έχουν φθορές ή είναι ελαττωματικά, πρέπει να αντικατασταθούν από τον κατασκευαστή ή από έναν εξουσιοδοτημένο αντιπρόσωπο επισκευών.
- Πριν από τη χρήση ελέγχετε πάντα εάν η τάση ρεύματος είναι η ίδια με την τάση στην πινακίδα τύπου της συσκευής.
- Συνδέετε τη συσκευή σε γειωμένη υποδοχή ρεύματος. Εφόσον απαιτείται χρησιμοποιείτε ένα γειωμένο καλώδιο επέκταση κατάλληλης διαμέτρου.
- Ξετυλίγετε πάντα πλήρως το καλώδιο ρεύματος και το καλώδιο επέκταση.
- Η συσκευή δεν προορίζεται για λειτουργία μέσω εξωτερικού χρονοδιακόπτη ή ξεχωριστού τηλεχειριστηρίου.
- Μην μετακινείτε τη συσκευή τραβώντας την από το καλώδιο ρεύματος. Εξασφαλίζετε ότι το καλώδιο ρεύματος δεν μπορεί να μπερδευτεί. Εξασφαλίζετε ότι το καλώδιο ρεύματος δεν κρέμεται σε άκρες πάγκων εργασίας και δεν μπορεί να μαγκωθεί τυχαία ή να σκοντάψει κάποιος σε αυτό.
- Μην βυθίζετε τη συσκευή, το καλώδιο ρεύματος ή το φις σε νερό ή άλλα υγρά.
- Μην αφήνετε τη συσκευή ανεπιτήρητη ενώ το βύσμα ρεύματος είναι συνδεδεμένο στην παροχή ρεύματος.

Χρήση

Αρχική χρήση

- Για να καθαρίσετε το εσωτερικό της συσκευής, γεμίστε τον βραστήρα με νερό και βράστε το. Ανατρέξτε στο απόσπασμα "Υποδείξεις για τη χρήση". Απορρίψτε το νερό χωρίς να το καταναλώσετε ή κάνοντας διαφορετική χρήση του. Επαναλάβετε τη διαδικασία 2 έως 4 φορές για να απομακρύνετε οποιαδήποτε χαρακτηριστική οσμή.
- Καθαρίστε τη συσκευή και τα αξεσουάρ. Ανατρέξτε στο απόσπασμα "Καθαρισμός και συντήρηση".

Υποδείξεις για τη χρήση

Προειδοποίηση!

- Μην ανοίγετε το καπάκι κατά τη χρήση.
- Προτού γεμίσετε τον βραστήρα με νερό, απομακρύνετέ τον από τη βάση.
- Χρησιμοποιείτε μόνο κρύο νερό βρύσης. Μην χρησιμοποιείτε ανθρακούχο νερό ή άλλα υγρά.
- Εξασφαλίστε ότι η στάθμη νερού δεν υπερβαίνει τη σήμανση μέγιστου στην ένδειξη στάθμης νερού. Εάν η στάθμη νερού βρίσκεται πάνω από τη σήμανση μέγιστου, το νερό στον βραστήρα θα αρχίσει να κοχλάζει και θα εξέρχεται καυτό νερό.
- Μην απομακρύνετε τον βραστήρα από τη βάση, έως ότου η συσκευή απενεργοποιηθεί.

- Βγάλτε τον βραστήρα από τη βάση.
- Ανοίξτε το καπάκι.
- Γεμίστε τον βραστήρα με νερό.
- Κλείστε το καπάκι.
- Τοποθετήστε τον βραστήρα στη βάση.
- Εισαγάγετε το βύσμα στην πρίζα στον τοίχο.
- Για να ενεργοποιήσετε τη συσκευή, θέστε το διακόπτη on/off στη θέση "I". Η ένδειξη on/off ανάβει. Η συσκευή αρχίζει να βράζει το νερό.
- Όταν ολοκληρωθεί η διαδικασία, η συσκευή απενεργοποιείται αυτόματα. Η ένδειξη on/off σβήνει.
- Απομακρύνετε το βύσμα από την πρίζα στον τοίχο.
- Επιτρέψτε η συσκευή να κρυώσει καλά.

Καθαρισμός και συντήρηση

Προειδοποίηση!

- Πριν από τον καθαρισμό ή τη συντήρηση, απενεργοποιείτε τη συσκευή, αφαιρείτε το φις από την υποδοχή τοίχου και περιμένετε έως ότου η συσκευή κρυώσει.
- Μη βυθίζετε τη συσκευή σε νερό ή άλλα υγρά.
- Μην καθαρίζετε τη συσκευή ή τα αξεσουάρ στο πλυντήριο πιάτων.
- Μη χρησιμοποιείτε διαλύτες ή λειαντικά.
- Μην χρησιμοποιείτε αιχμηρά αντικείμενα.
- Μην επιχειρήσετε να επισκευάσετε τη συσκευή. Εάν η συσκευή δεν λειτουργεί σωστά, αντικαταστήστε την με μια νέα.

- Αφαιρείτε τακτικά εναποθέσεις αλάτων από τη συσκευή χρησιμοποιώντας ένα κατάλληλο προϊόν αφαίρεσης αλάτων.
- Καθαρίζετε το εξωτερικό της συσκευής χρησιμοποιώντας ένα μαλακό, νωπό πανί. Στεγνώνετε προσεκτικά το εξωτερικό της συσκευής με ένα καθαρό, στεγνό πανί.
- Καθαρίζετε τη βάση με ένα καθαρό, στεγνό πανί.

Υποστήριξη

Εάν χρειάζεστε περαιτέρω βοήθεια ή επιθυμείτε να υποβάλετε σχόλια ή προτάσεις, επισκεφθείτε την ιστοσελίδα www.nedis.com/support

Polski - Opis

Czajnik to urządzenie służące do gotowania wody. To urządzenie nie nadaje się do gotowania płynów innych niż woda. Maksymalna pojemność czajnika wynosi 1,7 l.

1. Przycisk wł./wył. / Wskaźnik wł./wył.
2. Wskaźnik poziomu wody
3. Dziobek
4. Filtr przeciwzakmienianiu
5. Pokrywa
6. Uchwyt
7. Podstawa

Bezpieczeństwo

Ogólne zasady bezpieczeństwa

- Przed rozpoczęciem korzystania z urządzenia należy dokładnie przeczytać instrukcję. Zachowaj instrukcję do wykorzystania w przyszłości.
- Producent nie ponosi odpowiedzialności za uszkodzenia urządzenia lub obrażenia osób powstałe w wyniku nieprzestrzegania instrukcji dotyczących bezpieczeństwa i niewłaściwego użytkowania urządzenia.
- Z urządzenia mogą korzystać dzieci powyżej 8 roku życia oraz osoby o ograniczonej zdolności fizycznej, czuciowej, psychicznej lub fizycznej, lub osoby bez braku doświadczenia lub znajomości sprzętu pod warunkiem zapewnienia nadzoru lub udzielania instrukcji, jak należy obchodzić się z urządzeniem w bezpieczny sposób, oraz zrozumienia przez nie ewentualnego ryzyka. Czyszczenia i konserwacji urządzenia nie powinny przeprowadzać dzieci, chyba że mają powyżej 8 lat i znajdują się pod nadzorem. Urządzenie i przewód sieciowy należy przechowywać w miejscu niedostępnym dla dzieci poniżej 8 lat. Dzieciom nie wolno bawić się urządzeniem.
- Urządzenie powinno być używane zgodnie ze swoim przeznaczeniem. Nie należy używać urządzenia w celach innych niż określono w instrukcji.
- Nie wolno korzystać z urządzenia, jeśli jakakolwiek część jest uszkodzona lub wadliwa. Jeśli urządzenie jest uszkodzone lub wadliwe, należy niezwłocznie wymienić urządzenie.
- Urządzenie nadaje się wyłącznie do użytku wewnętrznego. Nie używać urządzenia na zewnątrz.
- Urządzenie nadaje się wyłącznie do użytku domowego. Urządzenia nie wolno używać do celów handlowych.
- Nie wolno korzystać z urządzenia w pobliżu wanien, pryszniców, zlewów lub innych zbiorników napełnionych wodą.
- Nie zanurzać urządzenia w wodzie lub innych płynach. Jeśli urządzenie zostanie zanurzone w wodzie lub innych płynach, nie należy wyjmować go rękoma. Natychmiast wyjąć wtyczkę sieciową z gniazdka elektrycznego. Jeśli urządzenie zostanie zanurzone w wodzie lub innych płynach, nie należy używać go ponownie.
- Z urządzenia wolno korzystać wyłącznie w niezamarzającym środowisku.
- Umieść urządzenie na stabilnej, płaskiej powierzchni.
- Umieścić urządzenie na powierzchni odpornej na działanie wysokiej temperatury i na zaplamienie.
- Nie stawiać urządzenia na płycie grzejnej kuchenki.
- Nie przykrywać urządzenia.
- Wokół urządzenia należy zapewnić odpowiednią ilość wolnej przestrzeni, aby ciepło mogło być swobodnie odprowadzane i zapewniona była odpowiednia wentylacja.
- Urządzenie nie może wchodzić w kontakt z materiałami łatwopalnymi.
- Urządzenie należy przechowywać z dala od źródeł ciepła. Nie wolno umieszczać urządzenia na gorących powierzchniach lub w pobliżu otwartego ognia.
- Należy uważać na gorące elementy. Dostępne powierzchnie urządzenia mogą się nagrzewać podczas jego pracy. Zewnętrzna powierzchnia urządzenia może się nagrzewać podczas jego pracy.
- Należy uważać na ryzyko poparzenia podczas używania gorącej wody i pary.
- W trakcie używania urządzenia nie należy zostawiać go bez nadzoru.
- Kiedy urządzenie jest włączone lub wciąż gorące, nie wolno go przestawiać. Wcześniej należy wyjąć wtyczkę kabla zasilania z gniazda i odczekać, aż urządzenie całkowicie ostygnie.
- Urządzenia należy używać wyłącznie z dostarczoną podstawą.
- Urządzenie wolną włączać tylko po napełnieniu go wodą.

Bezpieczeństwo elektryczne

CAUTION
RISK OF ELECTRIC SHOCK DO NOT OPEN

- W celu zmniejszenia ryzyka porażenia prądem elektrycznym, niniejsze urządzenie powinno być otwierane wyłącznie przez osobę z odpowiednimi uprawnieniami, kiedy wymagane jest przeprowadzenie przeglądu.
- W przypadku wystąpienia problemu odłączyć urządzenie od sieci i innego sprzętu.
- Nie wolno korzystać z urządzenia, jeśli kabel zasilający lub wtyczka zasilająca są uszkodzone lub nie działają poprawnie. Jeśli kabel zasilający lub wtyczka zasilająca są uszkodzone lub nie działają poprawnie, muszą zostać wymienione przez producenta lub autoryzowanego serwisanta.
- Przed rozpoczęciem użytkowania zawsze należy sprawdzać, czy napięcie sieci zasilającej odpowiada wartości podanej na tabliczce znamionowej urządzenia.
- Podłączyć urządzenie do uziemionego gniazdka elektrycznego. W razie potrzeby należy użyć przedłużacza z uziemieniem o odpowiedniej średnicy.
- Przewód sieciowy i przedłużacz należy zawsze całkowicie rozwinąć.
- Urządzenie nie jest przeznaczone do obsługi za pomocą zewnętrznego elektrycznego regulatora czasowego lub osobnego systemu zdalnego sterowania.
- Poruszać urządzeniem tak, aby nie doprowadzić do pociągnięcia za kabel zasilający. Nie dopuszczać do zaplątania kabla. Należy dopilnować, aby przewód sieciowy nie zwisał nad krawędzią blatu i żeby nie było możliwości przypadkowego zaczepienia się lub potknięcia o niego.
- Nie wolno zanurzać urządzenia, kabla zasilającego ani wtyczki zasilającej w wodzie bądź innej cieczy.
- Nie pozostawiać urządzenia bez nadzoru, gdy wtyczka jest podłączona do zasilania.

Użytkowanie

Pierwsze użycie

- Aby oczyścić wnętrze urządzenia, należy nalać do czajnika wody i ją zagotować. Patrz punkt „Wskazówki dotyczące użytkowania". Wodę następnie należy wylać; nie wolno jej spożywać ani używać do innych celów. Powtórzyć proces 2 do 4 razy, aby usunąć wszelkie charakterystyczne zapachy.
- Oczyścić urządzenie i akcesoria. Patrz punkt „Czyszczenie i konserwacja".

Wskazówki dotyczące użytkowania

Ostrzeżenie!

- Nie otwierać pokrywy podczas użytkowania.
- Przed nalaniem wody do czajnika zdjąć czajnik z podstawy.
- Używać tylko zimnej wody wodociągowej. Nie używać wody gazowanej ani innych płynów.
- Poziom wody nie może przekraczać zaznaczonego poziomu maksymalnego na wskaźniku poziomu wody. W przypadku przekroczenia poziomu maksymalnego wody w trakcie gotowania woda wykipi i będzie pryskać.
- Nie zdejmować czajnika z podstawy, dopóki nie zostanie wyłączony.

- Zdjąć czajnik z podstawy.
- Otworzyć pokrywę.
- Nalać wody do czajnika.
- Zamknąć pokrywę.
- Postawić czajnik na podstawie.
- Umieścić wtyczkę zasilającą w gnieździe elektrycznym.
- Aby włączyć urządzanie, ustawić przełącznik wł./wył. w pozycji „I". Zaświeci się wskaźnik wł./wył. Urządzenie rozpoczyna gotowanie wody.
- Po zakończeniu działania urządzenie wyłącza się automatycznie. Wskaźnik wł./wył. wyłączy się.
- Wyjąć wtyczkę zasilającą z gniazdka elektrycznego.
- Pozostaw urządzenie do całkowitego ostygnięcia.

Czyszczenie i konserwacja

Ostrzeżenie!

- Przed przystąpieniem do czyszczenia lub konserwacji należy wyłączyć urządzenie, wyjąć wtyczkę zasilającą z gniazdka elektrycznego i poczekać aż urządzenie ostygnie.
- Nie zanurzać urządzenia w wodzie lub innych płynach.
- Nie wolno czyścić urządzenia lub akcesoriów w zmywarce.
- Nie używać do czyszczenia rozpuszczalników ani materiałów ściernych.
- Nie używać ostrych przedmiotów.
- Nie podejmować prób naprawy urządzenia. Jeśli urządzenie nie działa poprawnie, należy wymienić je na nowe urządzenie.

- Regularnie usuwać kamień z urządzenia za pomocą odpowiedniego środka odkamieniającego.
- Zewnętrzną stronę urządzenia czyścić miękką, wilgotną szmatką. Zewnętrzną stronę urządzenia dokładnie wycierać do sucha przy użyciu czystej, suchej szmatki.
- Podstawę urządzenia czyścić czystą, suchą ściereczką.

Wsparcie

Jeśli potrzebujesz dalszej pomocy lub masz uwagi lub sugestie, proszę odwiedź stronę www.nedis.com/support

Čeština - Popis

Rychlovarná konvice je zařízení používané na vaření vody. Zařízení není vhodné na vaření kapalin jiných než vody. Maximální kapacita rychlovarné konvice je 1,7 litrů.

1. Vypínač / Indikátor zap/vyp
2. Ukazatel hladiny vody
3. Hubice
4. Filtr proti šupinám
5. Víko
6. Rukojeť
7. Základna

Bezpečnost

Všeobecné bezpečnostní pokyny

- Před použitím si pozorně přečtěte příručku. Příručku uschovejte pro pozdější použití.
- Výrobce není zodpovědný za následné škody nebo poškození vlastnictví nebo zranění osob způsobené nedodržováním zde uvedených bezpečnostních pokynů nebo nesprávným použitím výrobku.
- Zařízení mohou používat děti od 8 let a osoby s omezenými fyzickými, smyslovými, duševními nebo motorickými schopnostmi či nedostatkem zkušeností a znalostí, pokud je jim poskytován dohled nebo pokyny ohledně bezpečného používání zařízení a pokud chápou související rizika. Čištění a uživatelskou údržbu nesmí vykonávat děti nejsou-li starší 8 let nebo bez dozoru. Zařízení a napájecí kabel udržujte mimo dosah dětí mladších 8 let. Děti by si se zařízením neměly hrát.
- Zařízení používejte pouze k jeho zamýšleným účelům. Nepoužívejte zařízení k jiným účelům, než je popsáno v příručce.
- Nepoužívejte zařízení, pokud je jakákoli část poškozená nebo vadná. Pokud je zařízení poškozené nebo vadné, okamžitě jej vyměňte.
- Toto zařízení je určeno pouze pro použití v místnosti. Nepoužívejte zařízení v exteriérech.
- Toto zařízení je určeno pouze pro domácí použití. Nepoužívejte zařízení pro komerční účely.
- Zařízení nepoužívejte ve vaně, ve sprše, v umyvadle ani v jiných nádobách obsahujících vodu.
- Zařízení neponořujte do vody ani jiných kapalin. Pokud je zařízení ponořeno do vody či jiných kapalin, nevybírejte ho rukama. Okamžitě vytáhněte zástrčku ze síťové zásuvky. Pokud je zařízení ponořeno do vody či jiných kapalin, nepoužívejte ho.
- Zařízení používejte pouze v prostředí bez výskytu ledu.
- Zařízení postavte na stabilní, rovný povrch.
- Zařízení postavte na povrch odolný teplu a rozlití.
- Zařízení nestavte na varnou desku.
- Zařízení nezakrývejte.
- Zajistěte, aby kolem zařízení byl dostatek místa, aby mohlo ze zařízení unikat teplo a aby byla zajištěna dostatečná ventilace.
- Zajistěte, aby se zařízení nedostalo do styku s hořlavými materiály.
- Zařízení udržujte mimo dosah zdrojů tepla. Zařízení nepokládejte na horké povrchy ani do blízkosti otevřeného plamene.
- Dávejte pozor na horké části. Přístupný povrch se může zahřát, pokud je zařízení v provozu. Vnější povrch se může zahřát, pokud je zařízení v provozu.
- Dávejte pozor na horké povrchy a páru, abyste zabránili riziku popálení.
- Během používání nenechávejte zařízení bez dozoru.
- Pokud je zařízení zapnuto nebo je dosud horké, nepřesouvejte ho. Zástrčku vytáhněte ze síťové zásuvky a nechte zařízení zcela vychladnout.
- Zařízení používejte pouze s dodanou základnou.
- Zařízení zapínejte pouze pokud je naplněno vodou.

Elektrická bezpečnost

CAUTION
RISK OF ELECTRIC SHOCK DO NOT OPEN

- Abyste snížili riziko úrazu elektrickým proudem, měl by být v případě potřeby tento výrobek otevřen pouze autorizovaným technikem.
- Dojde-li k závadě, odpojte výrobek ze sítě a od jiných zařízení.
- Nepoužívejte zařízení, pokud jsou napájecí kabel či napájecí zástrčka poškozeny nebo vadné. Pokud jsou napájecí kabel či napájecí zástrčka poškozeny nebo vadné, musí je vyměnit výrobce nebo oprávněný servisní zástupce.
- Před použitím vždy zkontrolujte, zda napětí napájení odpovídá napětí uvedenému na typovém štítku zařízení.
- Zařízení zapojte do uzemněné elektrické zástrčky. V případě potřeby použijte uzemněný prodlužovací kabel vhodného průměru.
- Napájecí a prodlužovací kabel vždy zcela rozviňte.
- Zařízení není určeno k tomu, aby bylo ovládáno externím časovačem nebo samostatným dálkovým ovládáním.
- Zařízení nepřenášejte nošením za napájecí kabel. Zkontrolujte, zda se napájecí kabel nemůže nikde zachytit. Zajistěte, aby napájecí kabely nevisely před hranu pracovní desky a aby se nemohly náhodně zachytit nebo převrátit.
- Zařízení, napájecí kabel ani napájecí zástrčku neponořujte do vody ani jiných kapalin.
- Zařízení nenechávejte bez dozoru, pokud je napájecí zástrčka zasunuta do napájecího obvodu.

Použití

První použití

- Pro vyčistění vnitřku zařízení konvici naplňte vodou a nechte ji uvařit. Pokyny najdete v části „Pokyny k použití". Vodu vylijte bez použití ke spotřebě nebo jiné účely. Zopakujte tento postup 2- až 4-krát pro odstranění charakteristického zápachu.
- Zařízení a příslušenství vyčistěte. Pokyny najdete v části „Čištění a údržba".

Pokyny k použití

Upozornění!

- Během používání neotvírejte víko.
- Před naplněním vody do konvice konvici sejměte ze základny.
- Používejte pouze kohoutkovou vodu. Nepoužívejte sycenou vodu ani jiné kapaliny.
- Dávejte pozor, aby hladina vody v konvici nepřekročila značku maxima na indikátoru hladiny vody. Pokud je hladina vody nad hranicí maxima, konvice se vyvaří a horká voda se rozstříkne.
- Konvici ze základny nesundávejte, dokud se nevypne.

- Konvici sejměte ze základny.
- Otevřete víko.
- Konvici naplňte vodou.
- Zavřete víko.
- Konvici postavte na základnu.
- Zástrčku zapněte do síťové zásuvky.
- Pro zapnutí zařízení nastavte vypínač do polohy „I". Rozsvítí se indikátor zap/vyp. Zařízení začne vařit vodu.
- Po skončení procesu se zařízení automaticky vypne. Indikátor zap/vyp zhasne.
- Vytáhněte zástrčku ze síťové zásuvky.
- Zařízení nechte zcela vychladnout.

Čištění a údržba

Upozornění!

- Před čištěním nebo údržbou zařízení vypněte, vytáhněte napájecí zástrčku ze zásuvky ve zdi a vyčkejte, dokud zařízení nevychladne.
- Zařízení neponořujte do vody ani jiných kapalin.
- Zařízení ani doplňky nemyjte v myčce na nádobí.
- Nepoužívejte čisticí rozpouštědla ani abrazivní čisticí prostředky.
- Nepoužívejte ostré předměty.
- Nepokoušejte se zařízení opravovat. Pokud zařízení nepracuje správně, vyměňte jej za nové zařízení.

- Ze zařízení pravidelně odstraňujte usazený vodní kámen pomocí vhodného odvápňovacího prostředku.
- Venek zařízení očistěte měkkým, suchým hadříkem. Vnějšek zařízení pečlivě osušte čistým suchým hadříkem.
- Základnu čistěte suchým hadříkem.

Podpora

Pokud potřebujete další pomoc nebo máte návrhy nebo připomínky, navštivte www.nedis.com/support

Magyar - Leírás

A vízforraló készüléket víz forralására tervezték. A termék a vízen kívül más folyadék forralására nem alkalmas. A vízforraló egyszerre legfeljebb 1,7 liter vizet képes felforralni.

1. Be-/kikapcsoló gomb / Be-/kikapcsoló jelzőfény
2. Vízszintjelző
3. Kiöntőnyak
4. Vízkőmentesítő szűrő
5. Fedél
6. Markolat
7. Talp

Biztonság

Általános biztonság

- A használat előtt figyelmesen olvassa el a kézikönyvet. Tegye el a kézikönyvet, hogy szükség esetén belenézhessen.
- A termékre vonatkozó biztonsági szabályok megszegése vagy a termék nem rendeltetésszerű használata miatt bekövetkező anyagi és következményes károkért és sérülésekért a gyártó nem vállal felelősséget.
- A terméket 8 év alatti gyermekek, illetve csökkent fizikai, érzékszervi, mentális vagy mozgásszervi képességekkel rendelkező – vagy a használatra vonatkozó tapasztalattal és tudással nem rendelkező – személyek kizárólag felügyelettel, vagy a termék biztonságos módon való használatára vonatkozó tájékoztatás birtokában és a veszélyek tudomásul vételével használhatják. A tisztítási és karbantartási műveleteket tilos gyermekekre bízni, kivéve, ha elmúltak 8 évesek és folyamatosan felügyelik őket. Tartsa a terméket és a hozzá tartozó tápkábelt a 8 évnél fiatalabb gyermekektől elzárva. A termék nem játékszer.
- Csak rendeltetése szerint használja a készüléket. Ne használja a készüléket a kézikönyvben feltüntetettől eltérő célra.
- Ne használja a készüléket, ha valamely része sérült vagy meghibásodott. A sérült vagy meghibásodott készüléket azonnal javíttassa meg, vagy cseréltesse ki.
- A termék csak beltéri használatra készült. Ne használja a terméket kültérben.
- A termék csak otthoni használatra készült. Ne használja a terméket kereskedelmi célokra.
- Ne használja kád, zuhany, mosdókagyló vagy egyéb folyadékkal teli edény közelében.
- Ne merítse a terméket vízbe vagy más folyadékba. Ha a termék vízbe vagy más folyadékba kerül, akkor ne kézzel vegye ki. Azonnal húzza ki a tápkábelt az aljzatból. Ha a termék vízbe, vagy más folyadékba kerül, akkor ne használja újra a terméket.
- A terméket kizárólag fagymentes környezetben szabad használni.
- Helyezze a terméket stabil, sík felületre.
- Helyezze a terméket egy hőálló és freccsenő víz ellen védett felületre.
- A terméket soha ne tegye tűzhely tetejére.
- Ne fedje le a készüléket.
- Biztosítson megfelelő helyet a termék körül, hogy a hő ki tudjon áramlani a termékből a megfelelő szellőzés érdekében.
- Ügyeljen rá, hogy a termék véletlenül se érintkezhessen gyúlékony anyagokkal.
- Tartsa a terméket hőforrásoktól távol. Ne tegye a terméket forró felületekre vagy nyílt láng közelébe.
- Legyen óvatos a forró alkatrészekkel. A szabadon hozzáférhető felületek forróra hevülhetnek használat közben. A külső felületek forróra hevülhetnek használat közben.
- Ügyeljen rá, hogy a forró víz és gőz égési sérüléseket okozhat.
- A terméket soha ne hagyja felügyelet nélkül működés közben.
- A terméket ne tegye másik helyre és ne pakolja el, amíg be van kapcsolva vagy még forró a használatot követően. Húzza ki a tápkábelt az elektromos fali aljzatból, és várja meg, amíg a termék teljesen lehűl.
- A terméket kizárólag a hozzá mellékelt talapzattal szabad használni.
- A terméket csak akkor szabad bekapcsolni, ha előtt feltöltötte vízzel.

Elektromos biztonság

CAUTION
RISK OF ELECTRIC SHOCK DO NOT OPEN

- Az áramütés veszélyének csökkentése érdekében ezt a terméket kizárólag a márkaszerviz képviselője nyithatja fel.
- Hiba esetén húzza ki a termék csatlakozóját a konnektorból, és kösse le más berendezésekről.
- Ne használja a terméket, ha a tápkábel vagy a csatlakozódugó sérült vagy meghibásodott. Ha a tápkábel vagy a csatlakozódugó sérült vagy meghibásodott, azt ki kell cseréltetni a gyártóval vagy a hivatalos márkaszervizzel.
- Használat előtt mindig ellenőrizze, hogy a hálózati feszültség megegyezik-e a termék adattábláján található feszültséggel.
- Csatlakoztassa a terméket egy földelt aljzathoz. Amennyiben szükséges, használjon egy megfelelő átmérőjű hosszabbítókábelt.
- Mindig teljesen tekercselje le a tápkábelt és a hosszabbítókábelt.
- A termék nem használható külső időzítővel vagy külön távvezérlő-rendszerrel.
- Ne használja a tápkábelt a termék mozgatására. Győződjön meg róla, hogy a tápkábel nem csavarodott meg. Győződjön meg róla, hogy a tápkábel nem lóg rá semmilyen munkalap szélére és még véletlenül sem lehet belekapni vagy megbotlani benne.
- A terméket, a tápkábelt vagy a csatlakozódugót ne merítse vízbe vagy más folyadékba.
- Ne hagyja a terméket felügyelet nélkül, ha a tápkábel be van dugva az aljzatba.

Használat

Első használat

- A termék belsejének tisztításához töltse fel a vízforralót vízzel, és forralja fel a vizet. Ehhez lásd a „Használati útmutató" című szakaszt. A lefőtt vizet öntse ki (ne igya meg és ne használja más célra). Ismételje meg a műveletet 2-4 alkalommal az erős szagok eltávolítása érdekében.
- Tisztítsa meg a terméket és annak tartozékait. Ehhez lásd a „Tisztítás és karbantartás" című szakaszt.

Használati útmutató

Figyelmeztetés!

- Működés közben ne nyissa fel a fedelet.
- Mielőtt feltölti vízzel, vegye le a vízforralót a talapzatáról.
- Kizárólag hideg csapvízzel töltse fel a tartályt. Tilos a terméket szénsavas vízzel és egyéb folyadékokkal használni.
- Ügyeljen rá, hogy legfeljebb a maximális jelzésig töltsön vizet a vízforralóba. Ha a megengedettnél több vizet tölt a vízforralóba, akkor a forró víz kispriccelhet a termékből.
- A vízforralót előbb kapcsolja ki, és csak azután vegye le a talapzatról.

- Távolítsa el a vízforralót a talapzatról.
- Nyissa fel a fedelet.
- Töltse fel vízzel a vízforralót.
- Zárja le a fedelet.
- Helyezze a vízforralót a talapzatra.
- Dugja a hálózati kábelt a fali dugaljba.
- A termék bekapcsolásához állítsa a be-/kikapcsoló gombot „I" helyzetbe. A be-/kikapcsoló visszajelzője felgyullad. A termék elkezdi forralni a vizet.
- A folyamat befejeztével a termék automatikusan kikapcsolódik. A be-/kikapcsoló visszajelzője elalszik.
- Húzza ki a tápkábelt az aljzatból.
- Hagyja a terméket teljesen lehűlni.

Tisztítás és karbantartás

Figyelmeztetés!

- Tisztítás vagy karbantartás előtt kapcsolja ki a készüléket, húzza ki a hálózati kábelt a fali dugaljból, és várja meg, amíg a készülék lehűl.
- Ne merítse a terméket vízbe vagy más folyadékba.
- Sem a terméket, sem annak tartozékait ne tisztítsa mosogatógépben.
- Tisztító- és súrolószerek használatát mellőzze.
- Ne használjon éles tárgyakat.
- Ne próbálja megjavítani a készüléket. Ha a készülék nem működik megfelelően, cserélje le egy új készülékre.

- Rendszeres időközönként távolítsa el a termékből a vízkőlerakódásokat megfelelő vízkőoldószer használatával.
- Törölje át a készülék külső felületeit egy puha, nedves törlőkendővel. Alaposan törölje szárazra az eszköz külső felületeit egy tiszta, száraz törlőkendővel.
- Törölje szárazra a talapzatot egy tiszta, száraz törlőkendővel.

Támogatás

Ha további segítségre van szüksége, illetve megjegyzése vagy javaslata lenne, keresse fel a www.nedis.com/support weboldalt

Română - Descrierea

Fierbătorul este un dispozitiv utilizat la fierberea apei. Dispozitivul nu este destinat fierberii altor lichide în afara apei. Fierbătorul are o capacitate maximă de 1,7 litri.

1. Buton pornire/oprire / Indicator pornire/oprire
2. Indicator nivel apă
3. Duză
4. Filtru anticalcar
5. Capac
6. Mâner
7. Suport

Siguranţă

Instrucţiuni generale de siguranţă

- Citiţi manualul cu atenţie înainte de utilizare. Păstraţi manualul pentru consultări ulterioare.
- Producătorul nu este responsabil de daunele directe sau daunele aduse proprietăţii sau persoanelor, cauzate de nerespectarea instrucţiunilor de siguranţă şi utilizarea incorectă a dispozitivului.
- Dispozitivul poate fi utilizat de copii cu vârsta de cel puţin 8 ani şi de persoane cu dizabilităţi fizice, senzoriale, mentale sau motorii sau care nu deţin experienţa şi cunoştinţele necesare cu condiţia să fie supravegheaţi şi instruiţi privind modul de utilizare a dispozitivului într-o manieră sigură şi dacă au înţeles pericolele inerente utilizării. Curăţarea şi întreţinerea nu pot fi efectuate de către copii decât dacă au vârsta de cel puţin 8 ani şi sunt supravegheaţi. Nu lăsaţi dispozitivul şi cablul de reţea la îndemâna copiilor cu vârsta mai mică de 8 ani. Copiii nu trebuie să se joace cu dispozitivul.
- Utilizaţi dispozitivul numai în scopurile prevăzute. Nu utilizaţi dispozitivul în alte scopuri decât cele descrise în manual.
- Nu utilizaţi dispozitivul dacă are piese deteriorate sau defecte. Dacă dispozitivul este deteriorat sau defect, înlocuiţi imediat dispozitivul.
- Dispozitivul este potrivit doar pentru utilizare în interior. Nu utilizaţi dispozitivul în spaţii exterioare.
- Dispozitivul este potrivit doar pentru utilizare domestică. Nu utilizaţi dispozitivul în scopuri comerciale.
- Nu utilizaţi dispozitivul lângă căzi, duşuri, chiuvete sau alte recipiente cu apă.
- Nu scufundaţi dispozitivul în apă sau în alte lichide. Dacă dispozitivul este scufundat în apă sau în alte lichide, nu scoateţi dispozitivul cu mâinile. Deconectaţi imediat ştecărul de la priza de perete. Dacă dispozitivul este scufundat în apă sau în alte lichide, nu reutilizaţi dispozitivul.
- Utilizaţi dispozitivul numai în medii fără risc de îngheţ.
- Aşezaţi dispozitivul pe o suprafaţă stabilă şi plată.
- Aşezaţi dispozitivul pe o suprafaţă rezistentă la temperaturi înalte şi la împroşcări.
- Nu aşezaţi dispozitivul pe ochiuri de aragaz/plită.
- Nu acoperiţi dispozitivul.
- Asiguraţi-vă că aţi lăsat suficient spaţiu în jurul său pentru a permite căldurii să se disipeze şi pentru o ventilare suficientă.
- Asiguraţi-vă că dispozitivul nu intră în contact cu materiale inflamabile.
- Ţineţi dispozitivul la distanţă de surse de căldură. Nu aşezaţi dispozitivul pe suprafeţe încinse sau lângă flăcări deschise.
- Aveţi grijă la componentele încinse. Suprafeţele accesibile se pot încinge în timpul funcţionării dispozitivului. Suprafaţa exterioară se poate încinge în timpul funcţionării dispozitivului.
- Aveţi grijă la apa fierbinte şi la abur pentru a evita să vă opăriţi.
- Nu lăsaţi dispozitivul nesupravegheat în timpul utilizării.
- Nu mutaţi dispozitivul când este pornit sau este încă încins. Scoateţi ştecărul dispozitivului din priza de perete şi lăsaţi-l să se răcească complet.
- Utilizaţi dispozitivul numai în combinaţie cu baza furnizată.
- Porniţi dispozitivul numai când este umplut cu apă.

Instrucţiuni privind siguranţa electrică

CAUTION
RISK OF ELECTRIC SHOCK DO NOT OPEN

- Pentru a se reduce pericolul de electrocutare, acest produs va fi desfăcut numai de către un tehnician avizat, când este necesară depanarea.
- Deconectaţi produsul de la priza de reţea sau alte echipamente în cazul apariţiei unei probleme.
- Nu utilizaţi dispozitivul atunci când cablul electric sau ştecherul sunt deteriorate sau defecte. În cazul în care cablul sau ştecherul sunt deteriorate sau defecte, trebuie să fie înlocuite de producător sau de către un agent de reparaţii autorizat.
- Înainte de utilizare, verificaţi întotdeauna dacă tensiunea de reţea coincide cu tensiunea de pe plăcuţa tehnică a dispozitivului.
- Conectaţi dispozitivul la o priză de perete cu împământare. Dacă este cazul, folosiţi un prelungitor cu împământare de diametru adecvat.
- Desfăşuraţi întotdeauna complet cablul de reţea şi cablul de prelungire.
- Dispozitivul nu este conceput să fie utilizat cu un temporizator extern sau un sistem de telecomandă separat.
- Nu deplasaţi dispozitivul trăgând de cablul electric. Asiguraţi-vă că nu se poate încâlci cablul electric. Asiguraţi-vă că cablul de reţea nu este suspendat deasupra marginii blatului şi că nu vă puteţi prinde sau împiedica accidental în acesta.
- Nu imersaţi dispozitivul, cablul electric sau ştecherul în apă sau alte lichide.
- Nu lăsaţi dispozitivul nesupravegheat când ştecărul electric este conectat la alimentarea de la reţea.

Utilizarea

Utilizare iniţială

- Pentru a curăţa interiorul dispozitivului, umpleţi fierbătorul cu apă şi daţi-o în fiert. Consultaţi secţiunea „Sfaturi privind utilizarea". Aruncaţi apa, fără a o utiliza pentru consum sau în alte scopuri. Repetaţi procesul de 2-4 ori pentru a îndepărta orice miros specific.
- Curăţaţi dispozitivul şi accesoriile. Consultaţi secţiunea „Curăţarea şi întreţinerea".

Sfaturi privind utilizarea

Avertisment!

- Nu desfaceţi capacul în timpul utilizării.
- Înainte de a umple fierbătorul cu apă, scoateţi fierbătorul din bază.
- Utilizaţi numai apă rece de la robinet. Nu folosiţi apă carbogazoasă sau alte lichide.
- Asiguraţi-vă că nivelul apei nu depăşeşte semnul de maxim de pe indicatorul de nivel al apei. Dacă nivelul apei depăşeşte semnul de maxim, apa va da pe dinafară şi va fi împroşcată în exterior.
- Nu scoateţi fierbătorul din bază până ce nu aţi oprit dispozitivul.

- Scoateţi fierbătorul din bază.
- Desfaceţi capacul.
- Umpleţi fierbătorul cu apă.
- Închideţi capacul.
- Puneţi fierbătorul pe bază.
- Introduceţi ştecherul în priza de perete.
- Pentru a porni dispozitivul, aduceţi întrerupătorul de pornire/oprire în poziţia „I". Indicatorul de pornire/oprire se aprinde. Dispozitivul începe să fiarbă apa.
- Când procesul este finalizat, dispozitivul se opreşte automat. Indicatorul de pornire/oprire se stinge.
- Scoateţi imediat ştecherul din priza de perete.
- Lăsaţi dispozitivul să se răcească complet.

Curăţarea şi întreţinerea

Avertisment!

- Înainte de curăţare sau întreţinere, opriţi dispozitivul, scoateţi ştecherul din priză şi aşteptaţi să se răcească dispozitivul.
- Nu scufundaţi dispozitivul în apă sau în alte lichide.
- Nu curăţaţi dispozitivul sau accesoriile în maşina de spălat vase.
- Nu folosiţi solvenţi sau agenţi de curăţare abrazivi.
- Nu folosiţi obiecte ascuţite.
- Nu încercaţi să reparaţi dispozitivul. Dacă dispozitivul nu funcţionează corect, înlocuiţi-l cu unul nou.

- Eliminaţi regulat depunerile de calcar din dispozitiv cu ajutorul unui lichid anticalcar.
- Curăţaţi exteriorul dispozitivului cu o cârpă umedă şi moale. Uscaţi bine exteriorul dispozitivului cu o cârpă curată şi uscată.
- Curăţaţi baza cu o cârpă curată şi uscată.

Suport

Dacă aveţi în continuare nevoie de asistenţă sau aveţi comentarii sau sugestii, vizitaţi www.nedis.com/support

Русский - Описание

Чайник — это устройство для кипячения воды. Устройство не предназначено для кипячения иных жидкостей, кроме воды. Максимальная емкость чайника 1,7 литра.

1. Кнопка включения / Индикатор включения
2. Индикатор уровня воды
3. Носик
4. Фильтр для предотвращения образования накипи
5. Крышка
6. Ручка
7. Основание

Требования безопасности

Общие правила техники безопасности

- Перед началом работы внимательно прочитайте руководство. Сохраните руководство для будущего использования.
- Производитель не несет ответственности за повреждения имущества или персонала, вызванных несоблюдением инструкции по безопасности и неправильным использованием устройства.
- Детям в возрасте до 8 лет и лицам с ограниченными физическими, сенсорными или умственными способностями, а также лицам, не обладающим достаточным опытом и знаниями, разрешается использовать устройство, только если они находятся под наблюдением или получили инструкции о его безопасной эксплуатации и осведомлены о мерах предосторожности. Дети до 8 лет и без присмотра старших не допускаются к чистке и обслуживанию устройства. Храните устройство и кабель питания в месте, недоступном для детей младше 8 лет. Не позволяйте детям играть с устройством.
- Используйте устройство строго по назначению. Устройство должно использоваться только по прямому назначению в соответствии с руководством по эксплуатации.
- Запрещается использовать устройство с поврежденными или неисправными компонентами. Немедленно замените поврежденное или неисправное устройство.
- Устройство предназначено только для использования внутри помещений. Запрещается использовать устройство вне помещения.
- Устройство предназначено только для домашнего использования. Запрещается использовать устройство в коммерческих целях.
- Не используйте устройство вблизи ванных, душевых кабин, раковин и других сосудов, заполненных водой.
- Не погружайте устройство в воду или другие жидкости. Если устройство было погружено в воду или другие жидкости, то не доставайте его руками. Немедленно выньте сетевой штепсель из настенной розетки. Если устройство было погружено в воду или другие жидкости, то его повторное использование запрещено.
- Прибор предназначен для эксплуатации в теплых помещениях.
- Установите устройство на устойчивой ровной поверхности.
- Установите устройство на жаропрочной водонепроницаемой поверхности.
- Не ставьте устройство на конфорки.
- Запрещается накрывать устройство.
- Убедитесь, что вокруг устройства достаточно места для отвода тепла и вентиляции.
- Убедитесь, что устройство не контактирует с горючими материалами.
- Не подвергайте устройство воздействию источников тепла. Не устанавливайте устройство на горячие поверхности или рядом с открытым огнем.
- Осторожно — горячие детали. При работе устройства могу нагреться и соседние поверхности. При работе устройства внутренние поверхности нагреваются.
- Будьте осторожны и не обожгитесь кипятком или паром.
- Не оставляйте работающее устройство без присмотра.
- Не перемещайте включенное или нагретое устройство. Сначала отключите устройство от розетки и дайте ему полностью остыть.
- Используйте чайник только с оригинальной базой.
- Включайте устройство только если оно наполнено водой.

Требования к электробезопасности

CAUTION
RISK OF ELECTRIC SHOCK DO NOT OPEN

- В целях предотвращения поражения электрическим током следует открывать устройство только для проведения обслуживания и только силами авторизованного персонала.
- При возникновении неполадок отключите устройство от сети и другого устройства.
- Запрещается использовать устройство с поврежденным или неисправным сетевым кабелем или штепселем. Если сетевой кабель или штепсель повреждены или неисправны, их замену должен проводить изготовитель или уполномоченный технический специалист.
- Перед подключением устройства убедитесь, что указанное на нем номинальное напряжение соответствует напряжению местной электросети.
- Включите устройство в заземленную настенную розетку. При необходимости используйте заземленный удлинитель надлежащего диаметра.
- Обязательно полностью вытягивайте кабель питания и удлинитель.
- Устройство не предназначено для работы под управлением внешнего таймера или отдельной системы дистанционного управления.
- Не тяните устройство за сетевой кабель. Убедитесь, что сетевой кабель не может запутаться. Убедитесь, что кабель питания не свисает со столешницы, так как в противном случае за него можно зацепиться или запнуться.
- Не погружайте устройство, сетевой кабель или штепсель в воду или другие жидкости.
- Не оставляйте включенный в сеть прибор без присмотра.

Использование

Первое использование

- Чтобы промыть чайник наполните его водой и вскипятите. См. раздел "Советы по использованию". Слейте воду. Не используйте ее. Повторите процедуру 2-4 раза, чтобы избавиться от характерного запаха.
- Очистите устройство и его принадлежности. См. раздел «Очистка и обслуживание».

Советы по использованию

Предупреждение!

- Не открывайте крышку во время работы.
- Прежде чем наливать воду, снимите чайник с базы.
- Заливайте воду из холодного крана. Не пользуйтесь газированной водой или водой с другими добавками.
- Следите за тем, чтобы уровень воды не превышал максимальную отметку. Если вода выше этой отметки, то кипящая вода будет выплескиваться наружу.
- Не снимайте чайник с базы пока он не выключится.

- Снимите чайник с базы.
- Откройте крышку.
- Налейте в чайник воду.
- Закройте крышку.
- Поставьте чайник на базу.
- Вставьте штепсельную вилку в настенную розетку.
- Для включения устройства переведите выключатель в положение «I». Загорится индикатор включения. Устройство начнет кипятить воду.
- По завершении процесса происходит автоматическое выключение устройства. Индикатор включения погаснет.
- Извлеките сетевую вилку из настенной розетки.
- Дайте устройству полностью остыть.

Очистка и обслуживание

Предупреждение!

- Перед очисткой или обслуживанием устройства выключите его и отсоедините сетевой кабель от настенной розетки. Устройство должно остыть.
- Не погружайте устройство в воду или другие жидкости.
- Не выполняйте очистку устройства или насадок в посудомоечной машине.
- Не производите очистку растворителями или абразивами.
- Не используйте острые предметы.
- Не пытайтесь самостоятельно ремонтировать устройство. Неправильно работающее устройство следует заменить новым.

- Регулярно удаляйте накипь с устройства при помощи специальных чистящих средств.
- Очистите корпус устройства при помощи мягкой влажной ткани. Тщательно просушите внешнюю поверхность устройства чистой сухой тканью.
- Очистите базу чистой сухой тканью.

Поддержка

Перейдите на сайт www.nedis.com/support, чтобы получить дополнительную информацию или оставить комментарии или предложения

Türkçe - Açıklama

Ketıl, su kaynatmak için kullanılan bir cihazdır. Cihaz, suyun dışındaki sıvıları kaynatmak için uygun değildir. Ketılın maksimum kapasitesi 1,7 litredir.

1. Açma/kapatma düğmesi / Açma/kapatma göstergesi
2. Su seviye göstergesi
3. Ağız
4. Kazantaşı önleyici filtre
5. Kapak
6. Kol
7. Taban

Güvenlik

Genel güvenlik

- Kullanmadan önce kılavuzu dikkatli bir şekilde okuyun. Kılavuzu daha sonra başvurmak için saklayın.
- Üretici, dolaylı zararlardan veya güvenlik talimatlarına uyulmamasının ve cihazın hatalı şekilde kullanılmasının yol açtığı maddi veya kişilere gelebilecek zararlardan sorumlu değildir.
- Cihaz, gözetim altında veya cihazın güvenli bir şekilde nasıl kullanılacağına ilişkin talimatların verilmiş ve içerdiği tehlikeleri anlamış olmaları şartıyla, 8 yaş ve daha büyük çocuklar ile fiziksel, duyusal, zihinsel ya da hareket yetenekleri veya deneyimi ve bilgisi yeterli olmayan kişiler tarafından kullanılabilir. Temizlik ve kullanıcı bakımının, 8 yaşından büyük ve gözetim altında olmadıkları sürece çocuklar tarafından yapılmaması gerekir. Cihazı ve şebeke kablosunu 8 yaşından küçük çocukların ulaşamayacağı bir yerde muhafaza edin. Çocuklar, cihazla oynamamalıdır.
- Cihazı sadece tasarlanan amacı için kullanın. Cihazı kılavuzda açıklanan amaçların dışındaki amaçlar için kullanmayın.
- Herhangi bir parçası hasarlı veya kusurlu ise cihazı kullanmayın. Cihaz hasarlı veya kusurlu ise cihazı derhal değiştirin.
- Cihaz sadece iç mekan kullanımı için uygundur. Cihazı dış mekanda kullanmayın.
- Cihaz, sadece evde kullanıma uygundur. Cihazı ticari amaçlar için kullanmayın.
- Cihazı banyo küvetlerinin, duşların, lavaboların veya su biriktiren diğer haznelerin yakınında kullanmayın.
- Cihazı suya veya diğer sıvılara daldırmayın. Cihaz suya veya diğer sıvılara daldırılmışsa, cihazı elinizle çıkarmayın. Derhal şebeke fişini prizden çekin. Cihaz suya veya diğer sıvılara daldırılmışsa, cihazı tekrar kullanmayın.
- Cihazı yalnızca buzlanmayan ortamlarda kullanın.
- Cihazı sabit, düz bir yüzeye yerleştirin.
- Cihazı ısıya dayanıklı ve sıçramaya karşı korumalı bir yüzeye yerleştirin.
- Cihazı, bir ocağın üzerine yerleştirmeyin.
- Cihazın üzerini örtmeyin.
- Cihazın çevresinde ısının gitmesine izin verecek ve yeterli havalandırmanın sağlanacak şekilde yeterli alanın olduğundan emin olun.
- Cihazın, yanıcı materyallerle temas etmediğinden emin olun.
- Cihazı ısı kaynaklarından uzak tutun. Cihazı sıcak yüzeylere veya açık alevin yakınına koymayın.
- Sıcak parçalara dikkat edin. Yakınındaki yüzeyler, cihaz çalışırken ısınabilirler. Dış yüzeyi, cihaz çalışırken ısınabilir.
- Yanıkları önlemek adına sıcak su ve buhar konusunda dikkatli olun.
- Kullanım sırasında cihazı gözetimsiz bırakmayın.
- Cihaz açıkken veya hala sıcakken cihazı hareket ettirmeyin. Şebeke fişini, prizden çekin ve cihazın tamamen soğumasına izin verin.
- Cihazı yalnızca verilen taban ile kullanın.
- Cihazı yalnızca su ile dolu olduğunda açın.

Elektrik güvenliği

CAUTION
RISK OF ELECTRIC SHOCK DO NOT OPEN

- Elektrik çarpma riskini azaltmak için servis gerekli olduğunda bu ürün sadece yetkili bir teknisyen tarafından açılmalıdır.
- Bir sorun meydana geldiğinde ürünün elektrikle ve diğer aygıtlarla olan bağlantısını kesin.
- Şebeke kablosu veya şebeke fişi hasarlı veya kusurlu ise, cihazı kullanmayın. Şebeke kablosu veya fişi hasarlı veya kusurlu ise, üretici veya yetkili bir tamirci tarafından mutlaka değiştirilmelidir.
- Kullanmadan önce, şebeke voltajının cihazın anma değerleri plakasında belirtilen voltaj ile aynı olduğunu daima kontrol edin.
- Cihazı topraklanmış bir prize takın. Gerekiyorsa, uygun çapta bir topraklanmış uzatma kablosu kullanın.
- Her zaman şebeke ve uzatma kablosunu tam olarak açın.
- Cihaz harici bir zamanlayıcı veya ayrı bir uzaktan kumanda sistemi ile çalıştırılacak şekilde tasarlanmamıştır.
- Cihazı, şebeke kablosundan çekerek çıkarmayın. Şebeke kablosunun dolanmaya elverişli olmadığından emin olun. Şebeke kablosunun mutfak tezgahının kenarına takılmadığından ve kazara takılıp düşülecek bir konumda olmadığından emin olun.
- Cihazı, şebeke kablosunu veya şebeke fişini, suya veya diğer sıvılara daldırmayın.
- Şebeke fişi şebeke kaynağına bağlı iken, cihazı bulunduğu yerde bırakmayın.

Kullanım

İlk kullanım

- Cihazın iç kısmını temizlemek için ketılı su ile doldurun ve suyu kaynatın. "Kullanım önerileri" bölümüne bakın. Suyu, tüketim veya diğer amaçlarla kullanmadan boşaltın. Belirgin kokulardan kurtulmak için süreci 2 ila 4 kez tekrarlayın.
- Cihazı ve aksesuarları temizleyin. "Temizlik ve bakım" bölümüne bakın.

Kullanım önerileri

Uyarı!

- Kullanım sırasında kapağı açmayın.
- Ketılı suyla doldurmadan önce, ketılı tabanından kaldırın.
- Yalnızca soğuk çeşme suyu kullanın. Karbonatlı su veya diğer sıvıları kullanmayın.
- Su seviyesinin, su seviye göstergesindeki maksimum işaretini aşmadığından emin olun. Su seviyesinin maksimum işaretinin üzerinde olması durumunda, ketıl taşar ve sıcak su dışarı püskürür.
- Cihaz kapatılana kadar ketılı tabandan kaldırmayın.

- Ketılı, tabandan kaldırın.
- Kapağı açın.
- Ketılı suyla doldurun.
- Kapağı kapatın.
- Ketılı, tabana yerleştirin.
- Şebeke fişini prize takın.
- Cihazı açmak için, aç/kapat düğmesini "I" konumuna getirin. Aç/kapat göstergesi yanar. Cihaz, suyu kaynatmaya başlar.
- İşlem tamamlandığında cihaz otomatik olarak kapanır. Aç/kapat göstergesi söner.
- Şebeke fişini prizden çekin.
- Cihazın tam olarak soğumasını bekleyin.

Temizlik ve bakım

Uyarı!

- Temizlik veya bakım öncesinde, cihazı kapatın, şebeke fişini prizden çekin ve cihaz soğuyuncaya kadar bekleyin.
- Cihazı suya veya diğer sıvılara daldırmayın.
- Cihazı veya aksesuarları bulaşık makinesinde yıkamayın.
- Temizlik solventleri veya aşındırıcılar kullanmayın.
- Keskin nesneler kullanmayın.
- Cihazı onarmaya çalışmayın. Cihaz doğru şekilde çalışmıyorsa, yeni bir cihazla değiştirin.

- Uygun bir kireç çözücü deterjan kullanarak kireç tortusu birikintilerini cihazdan düzenli olarak temizleyin.
- Cihazın dış tarafını yumuşak, nemli bir bezle silin. Cihazın dış yüzeyini temiz, kuru bir bezle tam olarak kurutun.
- Tabanı temiz, kuru bir bezle temizleyin.

Destek

Daha fazla yardıma ihtiyaç duyarsanız veya yorumunuz ya da öneriniz varsa lütfen www.nedis.com/support adresini ziyaret edin