nedis

WEST401WT / WEST402WT

Weather station

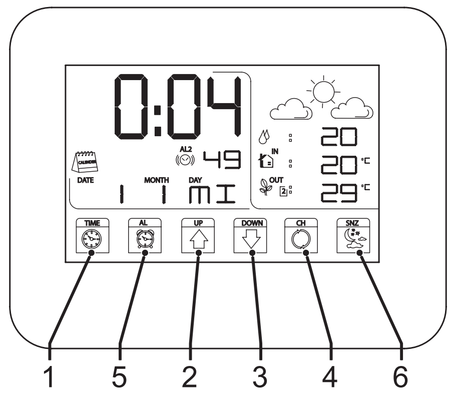

WEST401WT

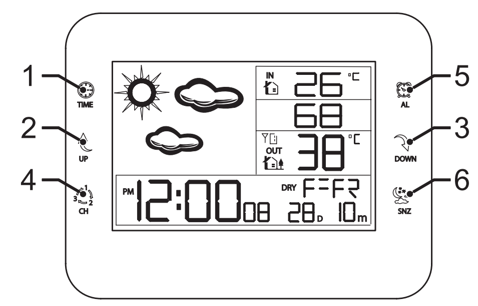

WEST402WT

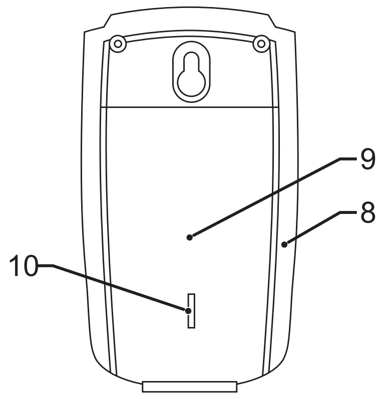

English - Description

1. Time/date button	• Repeatedly press and hold the button for 3 seconds to change the settings of the time display format (12H/24H), hours, minutes, year, month, day and language. Press the up/down button to adjust the setting. Press the button to confirm the setting.
2. Up button	• Press the button to switch between the alarm settings "AL1" (alarm 1) on / "AL2" (alarm 2) on / "AL1" + "AL2" on / alarm off. • Press the button to increase the value.
3. Down button	• Press the button to set the temperature display format (°C/°F). • Press the button to decrease the value.
4. Channel button	• Press the button to switch between channels: "CH1" / "CH2" / "CH3". • Press and hold the button for 3 seconds to search for and mate the external sensor to the main unit. If the external sensor is mated to the main unit, the display shows the outside temperature.
5. Alarm button	• Press the button to adjust the settings for "AL1". Press the button again to adjust settings for "AL2". • Press and hold the button for 3 seconds to set the alarm. Press the up/down buttons to adjust the settings. Press the button to confirm.
6. Snooze button	• If the alarm sounds, press the button to activate the snooze function for 5 minutes. Press any other button to stop the snooze function.
• Display light	• If the device is battery powered, press any button to switch on the display light. The display light switches off after 5 seconds.
7. Battery compartment (main unit)	• Open the battery compartment. • Insert the batteries (3x AAA) into the battery compartment. • Close the battery compartment. Note: After inserting the batteries, the device will detect the indoor temperature and humidity (barometer value) and subsequently the outdoor temperature and humidity for 3 minutes.
8. External sensor	
9. Battery compartment (external sensor)	• Open the battery compartment. • Insert the batteries (2x AAA) into the battery compartment. • Close the battery compartment.
10. Data transmission channel tuner	• Open the battery compartment. • Remove the batteries. • Set the data reception channel to the corresponding channel on the main unit. • Insert the batteries. • Close the battery compartment.

Safety

General safety
- Read the manual carefully before use. Keep the manual for future reference.
- The manufacturer is not liable for consequential damages or for damages to property or persons caused by non-observance of the safety instructions and improper use of the device.
- Only use the device for its intended purposes. Do not use the device for other purposes than described in the manual.
- Do not use the device if any part is damaged or defective. If the device is damaged or defective, replace the device immediately.

Battery safety
- Use only the batteries mentioned in the manual.
- Do not use old and new batteries together.
- Do not use batteries of different types or brands.
- Do not install batteries in reverse polarity.
- Do not short-circuit or disassemble the batteries.
- Do not expose the batteries to water.
- Do not expose the batteries to fire or excessive heat.
- Batteries are prone to leakage when fully discharged. To avoid damage to the product, remove the batteries when leaving the product unattended for longer periods of time.
- If liquid from the batteries comes into contact with skin or clothing, immediately rinse with fresh water.

Cleaning and maintenance

Warning!
- Do not use cleaning solvents or abrasives.
- Do not clean the inside of the device.
- Do not attempt to repair the device. If the device does not operate correctly, replace it with a new device.
- Do not immerse the device in water or other liquids.
-
- Clean the outside of the device using a soft, damp cloth.

Support

If you need further help or have comments or suggestions please visit www.nedis.com/support

Nederlands - Beschrijving

1. Knop Tijd/datum	• Druk herhaaldelijk op de knop en houd deze 3 seconden ingedrukt om de instellingen van de tijdweergaveopmaak (12-uurs/24-uurs), uren, minuten, jaar, maand, dag en taal te wijzigen. Druk op de knoppen omhoog/omlaag om de instelling te wijzigen. Druk op de knop om de instelling te bevestigen.
2. Omhoog-knop	• Druk op de knop om tussen de alarminstellingen "AL1" (alarm 1) aan / "AL2" (alarm 2) aan / "AL1" + "AL2" aan / alarm uit te schakelen. • Druk op de knop om de waarde te verhogen.
3. Omlaag-knop	• Druk op de knop om de temperatuurweergaveopmaak (°C/°F) in te stellen. • Druk op de knop om de waarde te verlagen.
4. Kanaalknop	• Druk op de knop om tussen kanalen te schakelen: "CH1" / "CH2" / "CH3". • Druk op de knop en houd deze 3 seconden in gedrukt om de externe sensor van de hoofdunit te zoeken en deze te koppelen. Als de externe sensor aan de hoofdunit is gekoppeld, toont de display de buitentemperatuur.
5. Alarmknop	• Druk op de knop om de instellingen voor "AL1" aan te passen. Druk nogmaals op de knop om de instellingen voor "AL2" aan te passen. • Druk op de knop en houd deze 3 seconde ingedrukt om het alarm in te stellen. Druk op de knoppen omhoog/omlaag om de instellingen te wijzigen. Druk op de knop om te bevestigen.
6. Sluimerknop	• Druk als het alarm afgaat op de knop om de sluimerfunctie 5 minuten te activeren. Druk op een willekeurige andere knop om de sluimerfunctie te stoppen.
• Displayverlichting	• Druk als het apparaat op de voeding is aangesloten op een willekeurige knop om de displayverlichting in te schakelen. De displayverlichting schakelt na 5 seconden uit.
7. Batterijcompartiment (hoofdunit)	• Open het batterijcompartiment. • Plaats de batterijen (3x AAA) in het batterijcompartiment. • Sluit het batterijcompartiment. Opmerking: Na het plaatsen van de batterijen zal het apparaat gedurende 3 minuten de temperatuur en de vochtigheid (barometerwaarde) binnen waarnemen en vervolgens de temperatuur en vochtigheid buiten.
8. Externe sensor	
9. Batterijcompartiment (externe sensor)	• Open het batterijcompartiment. • Plaats de batterijen (2x AAA) in het batterijcompartiment. • Sluit het batterijcompartiment.
10. Het gegevensoverdrachts-kanaal afstemmen	• Open het batterijcompartiment. • Verwijder de batterijen. • Stel het gegevensontvangstkanaal op het betreffende kanaal op de hoofdunit in. • Plaats de batterijen. • Sluit het batterijcompartiment.

Veiligheid

Algemene veiligheid
- Lees voor gebruik de handleiding zorgvuldig door. Bewaar de handleiding voor latere raadpleging.
- De fabrikant is niet aansprakelijk voor gevolgschade of voor schade aan eigendommen of personen veroorzaakt door het niet naleven van de veiligheidsinstructies en door verkeerd gebruik van het apparaat.
- Gebruik het apparaat uitsluitend voor de beoogde doeleinden. Gebruik het apparaat niet voor andere doeleinden dan beschreven in de handleiding.
- Gebruik het apparaat niet als een onderdeel beschadigd of defect is. Vervang een beschadigd of defect apparaat onmiddellijk.

Batterijveiligheid
- Gebruik alleen de in de handleiding vermelde batterijen.
- Combineer geen oude en nieuwe batterijen.
- Gebruik geen batterijen van verschillende typen of merken.
- Installeer batterijen niet met omgekeerde polariteit.
- Veroorzaak geen kortsluiting van de batterijen. Haal de batterijen niet uit elkaar.
- Stel de batterijen niet bloot aan water.
- Stel de batterijen niet bloot aan vuur of extreme hitte.
- Volledig ontladen batterijen kunnen gaan lekken. Verwijder de batterijen wanneer u het product gedurende langere tijd onbeheerd achterlaat om schade aan het product te voorkomen.
- Indien vloeistof uit de batterij in contact komt met de huid of kleding, onmiddellijk spoelen met vers water.

Reiniging en onderhoud

Waarschuwing!
- Gebruik geen reinigingsmiddelen of schuurmiddelen.
- Reinig niet de binnenzijde van het apparaat.
- Probeer het apparaat niet te repareren. Indien het apparaat niet juist werkt, vervang het dan door een nieuw apparaat.
- Dompel het apparaat niet onder in water of andere vloeistoffen.
-
- Reinig de buitenzijde van het apparaat met een zachte, vochtige doek.

Support

Breng voor hulp of als u een opmerking of suggestie heeft een bezoek aan www.nedis.com/support

Deutsch - Beschreibung

1. Zeit/Datum-Taste	• Halten Sie die Taste wiederholt 3 Sekunden lang gedrückt, um die Einstellungen für das Zeitanzeigeformat (12H/24H), Stunden, Minuten, Jahr, Monat, Tag und Sprache zu ändern. Drücken Sie auf die Auf-/Ab-Taste, um die Einstellung zu ändern. Drücken Sie auf die Taste, um die Einstellung zu bestätigen.
2. Aufwärtstaste	• Drücken Sie die Taste, um zwischen den Alarmeinstellungen "AL1" (Alarm 1) ein / "AL2" (Alarm 2) ein / "AL1" + "AL2" ein / Alarm aus zu wechseln. • Drücken Sie auf die Taste, um den Wert zu erhöhen.
3. Abwärtstaste	• Drücken Sie die Taste, um das Temperaturanzeigeformat (°C/°F) einzustellen. • Drücken Sie auf die Taste, um den Wert zu verringern.
4. Kanaltaste	• Drücken Sie auf die Taste, um zwischen Kanälen umzuschalten: "CH1" / "CH2" / "CH3". • Halten Sie die Taste 3 Sekunden lang gedrückt, um den externen Sensor zu suchen und mit dem Hauptgerät zu verbinden. Wenn der externe Sensor mit dem Hauptgerät verbunden ist, zeigt das Display die Außentemperatur an.
5. Alarmtaste	• Drücken Sie die Taste, um die Einstellungen für "AL1" anzupassen. Drücken Sie die Taste erneut, um die Einstellungen für "AL2" anzupassen. • Halten Sie die Taste 3 Sekunden lang gedrückt, um den Alarm einzustellen. Drücken Sie auf die Auf-/Ab-Tasten, um die Einstellungen zu ändern. Drücken Sie zur Bestätigung auf die Taste.
6. Schlummer-Taste	• Wenn der Alarm ertönt, drücken Sie auf die Taste, um die Schlummerfunktion für 5 Minuten zu aktivieren. Drücken Sie eine beliebige andere Taste, um die Schlummerfunktion zu beenden.
• Displaybeleuchtung	• Wenn das Gerät batteriebetrieben ist, drücken Sie eine beliebige Taste, um die Displaybeleuchtung einzuschalten. Die Anzeigeleuchte erlischt nach 5 Sekunden.
7. Batteriefach (Haupteinheit)	• Öffnen Sie das Batteriefach. • Setzen Sie die Batterien (3x AAA) in das Batteriefach ein. • Schließen Sie das Batteriefach. Hinweis: Nach dem Einlegen der Batterien erkennt das Gerät für 3 Minuten die Innentemperatur und -feuchtigkeit (Barometerwert) und anschließend die Außentemperatur und -feuchtigkeit.
8. Externer Sensor	
9. Batteriefach (externer Sensor)	• Öffnen Sie das Batteriefach. • Setzen Sie die Batterien (2x AAA) in das Batteriefach ein. • Schließen Sie das Batteriefach.
10. Datenübertragungs-Kanaltuner	• Öffnen Sie das Batteriefach. • Nehmen Sie die Batterien heraus. • Stellen Sie den Datenempfangskanal auf den entsprechenden Kanal am Hauptgerät ein. • Legen Sie die Batterien ein. • Schließen Sie das Batteriefach.

Sicherheit

Allgemeine Sicherheit
- Lesen Sie die Bedienungsanleitung vor dem Gebrauch genau durch. Bitte bewahren Sie die Bedienungsanleitung zur späteren Bezugnahme auf.
- Der Hersteller ist nicht schadensersatzpflichtig für Folgeschäden, Sachschäden oder Personenverletzungen, die durch die Nichtbeachtung der Sicherheitshinweise und durch unsachgemäße Handhabung des Gerätes entstanden sind.
- Verwenden Sie das Gerät nur bestimmungsgemäß. Verwenden Sie das Gerät nur für den in dieser Bedienungsanleitung beschriebenen Zweck.
- Verwenden Sie das Gerät nicht, falls ein Teil beschädigt oder defekt ist. Ist das Gerät beschädigt oder defekt, erneuern Sie es unverzüglich.

Batteriesicherheit
- Verwenden Sie ausschließlich die in dieser Anleitung genannten Batterien.
- Verwenden Sie keine alten und neuen Batterien zusammen.
- Verwenden Sie nicht Batterien unterschiedlicher Typen oder Marken.
- Setzen Sie die Batterien nicht mit vertauschter Polarität ein.
- Schließen Sie die Batterien nicht kurz und zerlegen Sie sie nicht.
- Setzen Sie die Batterien keinem Wasser aus.
- Setzen Sie die Batterien keinem Feuer oder übermäßiger Hitze aus.
- Batterien neigen dazu, auszulaufen, wenn Sie vollständig entladen sind. Um eine Beschädigung des Produkts zu vermeiden, entfernen Sie die Batterien, wenn das Produkt längere Zeit nicht benutzt wird.
- Falls Batterieflüssigkeit mit der Haut oder Kleidung in Berührung kommt, spülen Sie die Flüssigkeit sofort mit frischem Wasser fort.

Reinigung und Pflege

Warnung!
- Verwenden Sie keine Lösungs- oder Scheuermittel.
- Reinigen Sie das Gerät nicht von innen.
- Versuchen Sie nicht, das Gerät zu reparieren. Falls das Gerät nicht einwandfrei arbeitet, tauschen Sie es gegen ein neues aus.
- Tauchen Sie das Gerät nicht in Wasser oder andere Flüssigkeiten ein.
-
- Reinigen Sie das Äußere des Geräts mit einem weichen feuchten Tuch.

Hilfe

Wenn Sie weitere Hilfe benötigen oder Kommentare oder Vorschläge für uns haben, gehen Sie bitte auf www.nedis.com/support

Español - Descripción

1. Botón de hora/fecha	• Pulse repetidamente y mantenga pulsado el botón durante 3 segundos para cambiar los ajustes del formato de visualización de hora (12H/24H), horas, minutos, año, mes, día e idioma. Pulse los botones arriba/abajo para ajustar la configuración. Pulse el botón para confirmar el ajuste.
2. Botón arriba	• Pulse el botón para cambiar entre los ajustes de alarma "AL1" (alarma 1) encendida / "AL2" (alarma 2) encendida / "AL1" + "AL2" encendida / alarma apagada. • Pulse el botón para aumentar el valor.
3. Botón abajo	• Pulse el botón para ajustar el formato de visualización de temperatura (°C/°F). • Pulse el botón para disminuir el valor.
4. Botón de canal	• Pulse el botón para cambiar entre canales: "CH1" / "CH2" / "CH3". • Pulse y mantenga pulsado el botón durante 3 segundos para buscar y emparejar el sensor externo con la unidad principal. Si el sensor externo está emparejado con la unidad principal, la pantalla muestra la temperatura exterior.
5. Botón de alarma	• Pulse el botón para ajustar la configuración para "AL1". Pulse el botón de nuevo para ajustar la configuración para "AL2". • Pulse y mantenga pulsado el botón durante 3 segundos para ajustar la alarma. Pulse los botones arriba/abajo para ajustar la configuración. Pulse el botón para confirmar.
6. Botón de retardo de alarma	• Si suena la alarma, pulse el botón para activar la función de repetición para 5 minutos. Pulse cualquier otro botón para detener la función de repetición.
• Luz de pantalla	• Si el dispositivo tiene alimentación a pila, pulse cualquier botón para encender la luz de la pantalla. La luz de la pantalla se apaga automáticamente tras 5 segundos.
7. Compartimento de las pilas (unidad principal)	• Abra el compartimento de las pilas. • Introduzca las pilas (3x AAA) en el compartimento de las pilas. • Cierre el compartimento de las pilas. Nota: Después de insertar las pilas, el dispositivo detectará la temperatura y humedad interior (valor del barómetro) y, posteriormente, la temperatura y humedad del exterior durante 3 minutos.
8. Sensor externo	
9. Compartimento de las pilas (sensor externo)	• Abra el compartimento de las pilas. • Introduzca las pilas (2x AAA) en el compartimento de las pilas. • Cierre el compartimento de las pilas.
10. Sintonizador de canales de transmisión de datos	• Abra el compartimento de las pilas. • Retire las pilas. • Ajuste el canal de recepción de datos al canal correspondiente de la unidad principal. • Inserte las pilas. • Cierre el compartimento de las pilas.

Seguridad

Seguridad general
- Lea el manual detenidamente antes del uso. Conserve el manual en caso de futura necesidad.
- El fabricante no es responsable de daños consecuentes o de daños en la propiedad o en las personas causados por no seguir estas instrucciones de seguridad y por un uso inadecuado de este dispositivo.
- Utilice el dispositivo únicamente para su uso previsto. No utilice el dispositivo con una finalidad distinta a la descrita en el manual.
- No utilice el dispositivo si alguna pieza ha sufrido daños o tiene un defecto. Si el dispositivo ha sufrido daños o tiene un defecto, sustitúyalo inmediatamente.

Seguridad de las pilas
- Utilice únicamente las pilas mencionadas en el manual.
- No use conjuntamente pilas nuevas y usadas.
- No utilice pilas de distintos tipo o marcas.
- No instale las pilas con la polaridad invertida.
- No cortocircuite ni desmonte las pilas.
- No exponga las pilas al agua.
- No exponga las pilas al fuego ni a un calor excesivo.
- Las pilas tienden a tener fugas cuando están totalmente descargadas. Para evitar daños en el producto, saque las pilas cuando no vaya a utilizar el producto durante periodos prolongados de tiempo.
- Si el líquido de las pilas entra en contacto con la piel o la ropa, lave inmediatamente con agua.

Limpieza y mantenimiento

¡Advertencia!
- No utilice disolventes de limpieza ni productos abrasivos.
- No limpie el interior del dispositivo.
- No intente reparar el dispositivo. Si el dispositivo no funciona correctamente, sustitúyalo por uno nuevo.
- No sumerja el dispositivo en agua ni otros líquidos.
-
- Limpie el exterior del dispositivo con un paño suave humedecido.

Apoyo

Si necesita ayuda adicional o si tiene comentarios o sugerencias, visite www.nedis.com/support

Français - Description

1. Bouton d'heure /date	• Appuyez sur le bouton de manière répétée sans le relâcher pendant 3 secondes pour changer les réglages format d'affichage de l'heure (12H/24H), heures, minutes, année, mois, jour et langue. Appuyez sur les boutons haut /bas pour ajuster le réglage. Appuyez sur le bouton pour confirmer le réglage.
2. Bouton haut	• Appuyez sur le bouton pour alterner entre les réglages d'alarme "AL1" (alarme 1) marche / "AL2" (alarme 2) marche / "AL1" + "AL2" marche / alarme arrêt. • Appuyez sur le bouton pour augmenter la valeur.
3. Bouton bas	• Appuyez sur le bouton pour régler le format d'affichage de la température (°C/°F). • Appuyez sur le bouton pour réduire la valeur.
4. Bouton de canal	• Appuyez sur le bouton pour alterner entre les canaux : "CH1" / "CH2" / "CH3". • Appuyez sur le bouton sans le relâcher pendant 3 secondes pour rechercher le capteur externe et l'associer à l'unité principale. Si le capteur externe est associé à l'unité principale, l'affichage indique la température extérieure.
5. Bouton d'alarme	• Appuyez sur le bouton pour ajuster les réglages de "AL1". Appuyez sur le bouton à nouveau pour ajuster les réglages de "AL2". • Appuyez sur le bouton sans le relâcher pendant 3 secondes pour régler l'alarme. Appuyez sur les boutons haut /bas pour ajuster les réglages. Appuyez sur le bouton pour confirmer.
6. Bouton rappel de réveil	• Si l'alarme retentit, appuyez sur le bouton pour activer la fonction de report pendant 5 minutes. Appuyiez sur un autre bouton pour arrêter la fonction de report.
• Éclairage d'affichage	• Si l'appareil est alimenté sur pile, appuyez sur un bouton quelconque pour allumer l'éclairage d'affichage. L'éclairage d'affichage se coupe après 5 secondes.
7. Compartiment de pile (unité principale)	• Ouvrez le compartiment de pile. • Insérez les piles (3x AAA) dans le compartiment de pile. • Fermez le compartiment de pile. Note Après insertion des piles, l'appareil détecte l'humidité et la température intérieures (valeur barométrique) puis l'humidité et la température extérieures pendant 3 minutes.
8. Capteur externe	
9. Compartiment de pile (capteur externe)	• Ouvrez le compartiment de pile. • Insérez les piles (2x AAA) dans le compartiment de pile. • Fermez le compartiment de pile.
10. Syntoniseur de canal de transmission de données	• Ouvrez le compartiment de pile. • Retirez les piles. • Réglez le canal de réception de données sur le canal correspondant de l'unité principale. • Insérez les piles. • Fermez le compartiment de pile.

Sécurité

Sécurité générale
- Lisez attentivement le manuel avant usage. Conservez le manuel pour toute référence ultérieure.
- Le fabricant décline toute responsabilité pour les dommages ou blessures consécutifs causés par le non-respect des consignes de sécurité et d'une utilisation inappropriée de l'appareil.
- Utilisez l'appareil uniquement pour son usage prévu. N'utilisez pas l'appareil à d'autres fins que celles décrites dans le manuel.
- N'utilisez pas l'appareil si une pièce quelconque est endommagée ou défectueuse. Si l'appareil est endommagé ou défectueux, remplacez-le immédiatement.

Sécurité des piles
- Utilisez uniquement les piles mentionnées dans le manuel.
- N'utilisez jamais des piles usées avec des piles neuves.
- N'utilisez pas des piles de marques ou de types différents.
- N'installez pas les piles selon une polarité inversée.
- Ne court-circuitez et ne démontez pas les piles.
- N'exposez pas les piles à l'eau.
- N'exposez pas les piles au feu ou à une chaleur excessive.
- Les piles chargées à fond ont tendance à fuir. Pour éviter d'endommager l'appareil, retirez les piles si vous laissez l'appareil sans surveillance pendant des périodes prolongées.
- Si du liquide s'échappant des piles entre en contact avec la peau ou les vêtements, rincez immédiatement à l'eau claire.

Nettoyage et entretien

Avertissement !
- N'utilisez pas de solvants ni de produits abrasifs.
- Ne nettoyez pas l'intérieur de l'appareil.
- Ne tentez pas de réparer l'appareil. Si l'appareil fonctionne mal, remplacez-le par un neuf.
- Ne plongez pas l'appareil dans l'eau ou autres liquides.
-
- Nettoyez l'extérieur de l'appareil avec un chiffon doux et humide.

Support

Si vous avez des commentaires, des suggestions ou besoin d'aide, veuillez visiter www.nedis.com/support

Italiano - Descrizione

1. Pulsante ora/data	• Tenere premuto ripetutamente il pulsante per 3 secondi per modificare le impostazioni del formato di visualizzazione per l'ora (12H/24H), ore, minuti, anno, mese, giorno, settimana e lingua. Premere i pulsanti su/giù per regolare le impostazioni. Premere il pulsante per confermare l'impostazione.
2. Pulsante su	• Premere questo pulsante per alternare fra le impostazioni della sveglia "AL1" (sveglia 1) on / "AL2" (sveglia 2) on / "AL1" + "AL2" on / sveglia off. • Premere il pulsante per aumentare il valore.
3. Pulsante giù	• Premere il pulsante per impostare il formato di visualizzazione della temperatura (°C/°F). • Premere il pulsante per ridurre il valore.
4. Pulsante canale	• Premere il pulsante per alternare fra i canali: "CH1" / "CH2" / "CH3". • Tenere premuto il pulsante per 3 secondi per effettuare la ricerca e associare il sensore esterno all'unità principale. Se il sensore esterno è abbinato all'unità principale, il display mostra la temperatura esterna.
5. Pulsante sveglia	• Premere il pulsante per regolare le impostazioni per "AL1". Premere nuovamente il pulsante per regolare le impostazioni per "AL2". • Tenere premuto il pulsante per 3 secondi per impostare la sveglia. Premere i pulsanti su/giù per regolare le impostazioni. Premere il pulsante per confermare.
6. Pulsante snooze	• Quando la sveglia suona, premere il pulsante per attivare la funzione snooze per 5 minuti. Premere qualsiasi altro pulsante per interrompere la funzione snooze.
• Luce display	• Se il dispositivo è alimentato a batteria, premere qualsiasi pulsante per attivare l'illuminazione del display. L'illuminazione del display si spegne automaticamente dopo 5 secondi.
7. Vano batterie (unità principale)	• Aprire il vano batterie. • Inserire le batterie (3x AAA) nel vano batterie. • Chiudere il vano batterie. Nota, dopo aver inserito le batterie, il dispositivo rileva la temperatura interna e il livello di umidità (valore barometrico) e successivamente la temperatura esterna e il livello di umidità per 3 minuti.
8. Sensore esterno	
9. Vano batterie (sensore esterno)	• Aprire il vano batterie. • Inserire le batterie (2x AAA) nel vano batterie. • Chiudere il vano batterie.
10. Sintonizzatore di canale per la trasmissione di dati	• Aprire il vano batterie. • Rimuovere le batterie. • Impostare il canale di ricezione dati sul canale corrispondente nell'unità principale. • Inserire le batterie. • Chiudere il vano batterie.

Sicurezza

Sicurezza generale
- Leggere il manuale con attenzione prima dell'uso. Conservare il manuale per riferimenti futuri.
- Il fabbricante non è responsabile per eventuali danni consequenziali o per danni a cose o persone derivanti dall'inosservanza delle istruzioni sulla sicurezza o dall'uso improprio del dispositivo.
- Utilizzare il dispositivo solo per gli scopi previsti. Non utilizzare il dispositivo per scopi diversi da quelli descritti nel manuale.
- Non utilizzare il dispositivo se presenta parti difettose. Se il dispositivo è danneggiato o difettoso, sostituirlo immediatamente.

Sicurezza relativa alla batteria
- Utilizzare esclusivamente le batterie indicate nel manuale.
- Non mischiare batterie nuove e vecchie.
- Non utilizzare batterie di tipi o marchi diversi.
- Non installare le batterie invertendo la polarità.
- Non mettere in corto circuito o disassemblare le batterie.
- Non esporre le batterie all'acqua.
- Non esporre le batterie a fiamme o calore eccessivo.
- Le batterie sono soggette a perdite quando sono completamente scariche. Per evitare di danneggiare il prodotto, rimuovere le batterie quando viene lasciato incustodito per periodi prolungati.
- Nel caso di contatto del liquido delle batterie con pelle o indumenti, sciacquare immediatamente con acqua fresca.

Pulizia e manutenzione

Attenzione!
- Non utilizzare solventi detergenti o abrasivi.
- Non pulire l'interno del dispositivo.
- Non cercare di riparare il dispositivo. Se il dispositivo non funziona correttamente, sostituirlo con uno nuovo.
- Non immergere il dispositivo in acqua o in altri liquidi.
-
- Pulire l'esterno del dispositivo con un panno morbido e umido.

Assistenza

Per ulteriore assistenza o per fornire commenti o suggerimenti visitare il sito www.nedis.com/support

Português - Descrição

1. Botão de hora/data	• Prima repetidamente e mantenha premido o botão durante 3 segundos para alterar as definições do formato de apresentação da hora (12H/24H), horas, minutos, ano, mês, dia e idioma. Prima o botão para cima/para baixo para ajustar a definição. Prima o botão para confirmar a definição.
2. Botão para cima	• Prima o botão para alternar entre as definições de alarme "AL1" (alarme 1) ligado / "AL2" (alarme 2) ligado / "AL1" + "AL2" ligados / alarme desligado. • Prima o botão para aumentar o valor.
3. Botão para baixo	• Prima o botão para definir o formato de apresentação da temperatura (°C/°F). • Prima o botão para reduzir o valor.
4. Botão de canal	• Prima o botão para alternar entre canais: "CH1" / "CH2" / "CH3". • Prima e mantenha o botão premido durante 3 segundos para procurar e associar o sensor externo à unidade principal. Se o sensor externo estiver associado à unidade principal, o visor apresenta a temperatura do exterior.
5. Botão de alarme	• Prima o botão para ajustar as definições de "AL1". Prima o botão novamente para ajustar as definições de "AL2". • Prima e mantenha o botão premido durante 3 segundos para definir o alarme. Prima os botões para cima/baixo para ajustar as definições. Prima o botão para confirmar.
6. Botão de suspensão	• Se o alarme soar, prima o botão para ativar a função de suspensão durante 5 minutos. Prima qualquer outro botão para desligar a função de suspensão.
• Luz do visor	• Se o dispositivo for alimentado por pilhas, prima qualquer botão para ligar a luz do visor. A luz do visor desliga-se após 5 segundos.
7. Compartimento das pilhas (unidade principal)	• Abra o compartimento das pilhas. • Coloque as pilhas (3x AAA) no compartimento das pilhas. • Feche o compartimento das pilhas. Nota: Depois de colocar as pilhas, o dispositivo irá detetar a temperatura e humidade interiores (valor do barómetro) e, de seguida, a temperatura e humidade exteriores durante 3 minutos.
8. Sensor externo	
9. Compartimento das pilhas (sensor externo)	• Abra o compartimento das pilhas. • Coloque as pilhas (2x AAA) no compartimento das pilhas. • Feche o compartimento das pilhas.
10. Sintonizador de canais de transmissão de dados	• Abra o compartimento das pilhas. • Retire as pilhas. • Defina o canal de receção de dados para o canal correspondente na unidade principal. • Coloque as pilhas. • Feche o compartimento das pilhas.

Segurança

Segurança geral
- Leia atentamente o manual de instruções antes de utilizar. Guarde o manual para consulta futura.
- O fabricante não se responsabiliza por danos indiretos ou por danos em bens ou pessoas provocados pela inobservância das instruções de segurança e utilização indevida do dispositivo.
- Utilize o dispositivo apenas para a finalidade a que se destina. Não utilize o dispositivo para outras finalidades além das descritas no manual.
- Não utilize o dispositivo caso tenha alguma peça danificada ou com defeito. Se o dispositivo estiver danificado ou tenha defeito, substitua imediatamente o dispositivo.

Segurança das pilhas
- Utilize apenas as pilhas indicadas neste manual.
- Não misture pilhas usadas e novas.
- Não utilize pilhas de tipos ou marcas diferentes.
- Não instale as pilhas com polaridade invertida.
- Não coloque as pilhas em curto-circuito nem as desmonte.
- Não exponha as pilhas a água.
- Não exponha as pilhas a fogo ou calor excessivo.
- As pilhas facilmente apresentam fugas quando totalmente descarregadas. Para evitar danos ao produto, retire as pilhas sempre que não for utilizar o produto durante longos períodos de tempo.
- Se o líquido das pilhas entrar em contacto com a pele ou vestuário, lave imediatamente com água corrente.

Limpeza e manutenção

Aviso!
- Não utilize solventes de limpeza ou produtos abrasivos.
- Não limpe o interior do dispositivo.
- Não tente reparar o dispositivo. Se o dispositivo não funcionar corretamente, substitua-o por um dispositivo novo.
- Não mergulhe o dispositivo em água ou outros líquidos.
-
- Limpe o exterior do dispositivo utilizando um pano húmido macio.

Suporte

Se necessitar de ajuda adicional ou tiver comentários ou sugestões, por favor visite www.nedis.com/support

Dansk – Beskrivelse

1. Tid/dato-knap	• Tryk på knappen gentagne gange og hold den i 3 sekunder for at skifte indstillingerne i time-formatet (12T/24T), timer, minutter, år, måned, dag og sprog. Tryk på op/ned-knappen for at regulere indstillingen. Tryk på knappen for at bekræfte indstillingen.
2. Op-knap	• Tryk på knappen for at skifte mellem alarm-indstillingerne "AL1" (alarm 1) til / "AL2" (alarm 2) til / "AL1" + "AL2" til / alarm fra. • Tryk på knappen for at øge værdien.
3. Ned-knap	• Tryk på knappen for at indstille formatet for temperaturvisningen (°C/°F). • Tryk på knappen for at sænke værdien.
4. Kanalknap	• Tryk på knappen for at skifte mellem kanaler: "CH1" / "CH2" / "CH3". • Tryk og hold knappen nede i 3 sekunder for at søge efter og parre den eksterne sensor med hovedenheden. Hvis den eksterne sensor er parret med hovedenheden, viser displayet temperaturen udenfor.
5. Alarmknap	• Tryk på knappen for at justere indstillingerne for "AL1". Tryk på knappen igen for at justere indstillingerne for "AL2". • Tryk og hold knappen nede i 3 sekunder for at indstille alarmen. Tryk på op/ned-knapperne for at regulere indstillingerne. Tryk på knappen for at bekræfte.
6. Slumreknap	• Hvis alarmen går i gang, skal du trykke på knappen for at aktivere slumre-funktionen til 5 minutter. Tryk på en hvilken som helst knap for at stoppe slumre-funktionen.
• Display-lys	• Hvis enheden er batteridrevet, trykkes en vilkårlig knap for at tænde for display-lyset. Displaylyset slukker automatisk efter 5 sekunder.
7. Batterirum (hovedenhed)	• Åbn batterirummet. • Sæt batterierne (3x AAA) i batterirummet. • Luk batterirummet. Bemærk: Når batterierne er blevet sat i, måler enheden den indendørs temperatur og luftfugtighed (barometerstand) og derefter den udendørs temperatur og luftfugtighed i 3 minutter.
8. Ekstern sensor	
9. Batterirum (ekstern sensor)	• Åbn batterirummet. • Sæt batterierne (2x AAA) i batterirummet. • Luk batterirummet.
10. Kanaltuner for datatransmission	• Åbn batterirummet. • Fjern batterierne. • Indstil datamodtagelseskanalen til den tilsvarende kanal på hovedenheden. • Sæt batterierne i. • Luk batterirummet.

Sikkerhed

Generel sikkerhed
- Læs vejledningen omhyggeligt før brug. Gem vejledningen til fremtidig brug.
- Fabrikanten kan ikke holdes ansvarlig for skader der opstår på ejendom eller personer, på grund af manglende overholdelse af sikkerhedsvejledninger og forkert brug af enheden.
- Brug kun enheden til de tilsigtede formål. Brug ikke enheden til andre formål end dem, som er beskrevet i vejledningen.
- Brug ikke enheden, hvis den har beskadigede eller defekte dele. Hvis enheden er beskadiget eller defekt, skal den omgående udskiftes.

Batterisikkerhed
- Brug kun de batterier, som er nævnt i vejledningen.
- Brug ikke gamle og nye batterier sammen.
- Brug ikke batterier af anden type eller mærker.
- Installer ikke batterierne med omvendt polaritet.
- Kortslut eller afmonter ikke batterierne.
- Udsæt ikke batterierne for vand.
- Udsæt ikke batterierne for ild eller overdreven varme.
- Batterier kan lække, når de er fuldt afladede. For at undgå skade på produktet skal batterierne fjernes, når de produktet efterlades uden opsyn i et længere tidsrum.
- Hvis batterivæsken kommer i kontakt med hud eller tøj, skylles omgående med frisk vand.

Rengøring og vedligeholdelse

Advarsel!
- Brug ikke opløsningsmidler eller slibende rengøringsmidler.
- Rengør ikke enheden indvendigt.
- Forsøg ikke at reparere enheden. Hvis enheden ikke fungerer korrekt, skal den udskiftes med en ny enhed.
- Sænk ikke enheden ned i vand eller andre væsker.
-
- Rengør enheden udvendigt med en blød, fugtig klud.

Support

Hvis du har brug for yderligere hjælp, eller hvis du har kommentarer eller forslag, beder vi dig besøge www.nedis.com/support

Norsk - Beskrivelse

1. Knapp for dato/klokkeslett	• Trykk gjentatte ganger på knappen og hold den inne i 3 sekunder for å endre innstillingene for tidsformat (12/24 timer), timer, minutter, år, måned, dag og språk. Trykk på opp/ned-knappene for å endre innstillingene. Trykk på knappen for å bekrefte innstillingen.
2. Opp-knapp	• Trykk på knappen for å veksle mellom alarminnstillingene "AL1" (alarm 1) på / "AL2" (alarm 2) på / "AL1" + "AL2" på / alarm av. • Trykk på knappen for å øke en verdi.
3. Ned-knapp	• Trykk på knappen for å velge temperaturenhet (°C/°F). • Trykk på knappen for å redusere en verdi.
4. Kanalknapp	• Trykk på knappen for å veksle mellom kanalene: "CH1" / "CH2" / "CH3". • Hold inne knappen inne i 3 sekunder for å søke opp og parkoble den eksterne sensoren til hovedenheten. Hvis den eksterne sensoren er parkoblet med hovedenheten, viser displayet utetemperaturen.
5. Alarmknapp	• Trykk på knappen for å endre innstillinger for "AL1". Trykk på knappen igjen for å justere innstillinger for "AL2". • Hold inne knappen i 3 sekunder for å stille inn alarmen. Trykk på opp/ned-knappene for å endre innstillingene. Trykk knappen for å bekrefte.
6. Slumre-knapp	• Når alarmen lyder, kan du trykke på knappen for å slumre i 5 minutter. Trykk på hvilken som helst knapp for å stoppe slumrefunksjonen.
• Bakgrunnsbelysning	• Hvis enheten går på batteri, kan du trykke på en hvilken som helst knapp for å slå på bakgrunnsbelysningen i displayet. Bakgrunnsbelysningen slås av etter 5 sekunder.
7. Batterikammer (hovedenhet)	• Åpne batterirommet. • Sett inn batteriene (3x AAA) i batterirommet. • Lukk batterirommet. Merk: Etter at batteriene er satt inn, vil enheten registrere innetemperatur og fuktighet (barometerverdi) og deretter utetemperatur og fuktighet i 3 minutter.
8. Ekstern sensor	
9. Batterikammer (ekstern sensor)	• Åpne batterirommet. • Sett inn batteriene (2x AAA) i batterirommet. • Lukk batterirommet.
10. Kanalsøk for dataoverføring	• Åpne batterirommet. • Fjern batteriene. • Sett datamottakskanalen til den tilsvarende kanalen på hovedenheten. • Sett inn batteriene. • Lukk batterirommet.

Sikkerhet

Generell sikkerhet
- Les bruksanvisningen nøye før bruk. Oppbevar bruksanvisningen for fremtidig bruk.
- Produsenten er ikke ansvarlig for påfølgende skade eller for skade på eiendom eller person som følge av manglende overholdelse av sikkerhetsanvisningene og feil bruk av enheten.
- Bruk bare enheten for det tiltenkte formålet. Ikke bruk enheten til andre formål enn det som er beskrevet i bruksanvisningen.
- Ikke bruk enheten hvis noen del er skadet eller defekt. Enheten må erstattes umiddelbart hvis den er skadet eller defekt.

Batterisikkerhet
- Bruk bare batteriene som er nevnt i denne veiledningen.
- Ikke bland gamle og nye batterier.
- Ikke bruk batterier av ulike typer eller merker.
- Ikke sett inn batterier i omvendt polaritet.
- Ikke kortslutt eller demonter batteriene.
- Ikke utsett batteriene for vann.
- Ikke utsett batteriene for brann eller overdreven varme.
- Batterier er mer utsatt for lekkasje når de helt utladet. For å unngå skader på produktet, ta ut batteriene når du forlater produktet uten tilsyn i lengre perioder.
- Hvis væske fra batteriene kommer i kontakt med hud eller klær, må du skylle med friskt vann umiddelbart.

Rengjøring og vedlikehold

Advarsel!
- Ikke bruk rensemidler eller skuremidler.
- Ikke rengjør innsiden av enheten.
- Ikke prøv å reparere enheten. Hvis enheten ikke fungerer som den skal, erstatt den med en ny enhet.
- Ikke senk enheten i vann eller annen væske.
-
- Rengjør utsiden av enheten med en myk, fuktig klut.

Support

Hvis du trenger ytterligere hjelp eller har kommentarer eller forslag, vennligst gå inn på www.nedis.com/support

Svenska - Beskrivning

1. Tid-/datum-knapp	• Tryck upprepade gånger på knappen och håll den intryckt i 3 sekunder för att ändra inställningarna för tidsvisningsformatet (12-/24-timmars), timmar, minuter, år, månad, dag och språk. Tryck på upp/ned-knappen för att justera inställningen. Tryck på knappen för att bekräfta inställningen.
2. Upp-knapp	• Tryck på knappen för att växla mellan alarminställningarna "AL1" (alarm 1) på / "AL2" (alarm 2) på / "AL1" + "AL2" på / alarm av. • Tryck på knappen för att öka värdet.
3. Ned-knapp	• Tryck på knappen för att ställa in visningsformat för temperaturdisplay (°C/°F). • Tryck på knappen för att minska värdet.
4. Kanal-knapp	• Tryck på knappen för att bläddra kanaler: "CH1" / "CH2" / "CH3". • Håll knappen intryckt i 3 sekunder för att söka efter och koppla den externa sensorn till huvudenheten. Om den externa sensorn är kopplad till huvudenheten visar displayen utetemperaturen.
5. Alarmknapp	• Tryck på knappen för att justera inställningarna för "AL1". Tryck på knappen igen för att justera inställningarna för "AL2". • Tryck och håll inne knappen i 3 sekunder för att ställa in alarmet. Tryck på upp/ned-knapparna för att justera inställningarna. Tryck på knappen för att bekräfta.
6. Snooze-knapp	• Om alarmet ljuder, tryck på knappen för att aktivera snooze-funktionen i 5 minuter. Tryck på valfri annan knapp för att stoppa snooze-funktionen.
• Display-belysning	• Om enheten är batteridriven, tryck på någon knapp för att slå på display-belysningen. Displaylampan stängs av efter 5 sekunder.
7. Batterifack (huvudenhet)	• Öppna batterifacket. • Sätt i batterierna (3x AAA) i batterifacket. • Stäng batterifacket. OBS: När du har satt i batterierna kommer enheten att upptäcka inomhustemperatur och luftfuktighet (barometervärde) och därefter utomhustemperatur och luftfuktighet i 3 minuter.
8. Extern sensor	
9. Batterifack (extern sensor)	• Öppna batterifacket. • Sätt i batterierna (2x AAA) i batterifacket. • Stäng batterifacket.
10. Dataöverföring kanal-tuner	• Öppna batterifacket. • Ta bort batterierna. • Ställ in datamottagningskanalen till motsvarande kanal på huvudenheten. • Sätt i batterierna. • Stäng batterifacket.

Säkerhet

Allmän säkerhet
- Läs bruksanvisningen noga innan användning. Behåll bruksanvisningen för att kunna använda den igen.
- Tillverkaren är inte ansvarig för följdskador eller för skador på egendom eller personer som orsakas av att säkerhetsföreskrifterna inte följs och av felaktig användning av enheten.
- Använd endast enheten för dess avsedda syfte. Använd inte enheten till andra ändamål än dem som beskrivs i denna bruksanvisning.
- Använd inte enheten om någon del är skadad eller felaktig. Om enheten är skadad eller felaktig ska den bytas ut omedelbart.

Batterisäkerhet
- Använd endast de batterier som omnämns i denna bruksanvisning.
- Blanda inte gamla och nya batterier.
- Använd inte batterier av olika typ eller märke.
- Montera inte batterierna med polerna felvända.
- Kortslut eller öppna inte batterierna.
- Utsätt inte batterierna för vatten.
- Utsätt inte batterierna för eld eller kraftig värme.
- Det finns risk för att batterierna läcker när de är helt urladdade. Undvik skada på produkten genom att avlägsna batterierna när produkten inte används under längre perioder.
- Skölj omedelbart med vatten om vätska från batterierna kommer i kontakt med skinn eller kläder.

Rengöring och underhåll

Varning!
- Använd inga rengöringsmedel som innehåller lösningsmedel eller slipmedel.
- Rengör inte enhetens insida.
- Försök inte att reparera enheten. Byt ut enheten mot en ny om den inte fungerar som den ska.
- Doppa inte enheten i vatten eller andra vätskor.
-
- Rengör enhetens utsida med en mjuk fuktad trasa.

Support

Om du behöver mer hjälp eller har kommentarer eller förslag, besök www.nedis.com/support

Suomi - Kuvaus

1. Ajan/päivän painike	• Muuta näyttöformaattia (12h/24h), tunnit, minuutit, vuosi, kuukausi, päivä ja kieli pitämällä painiketta toistuvasti painettuna 3 sekuntia. Säädä asetusta painamalla ylös/alas-painikkeita. Vahvista asetukset napsauttamalla.
2. Ylös-painike	• Vaihda hälytysasetusten AL1 (hälytys 1) -päällä / AL2 (hälytys 2) -päällä / AL1 (hälytys 1) ja AL2 (hälytys 2) -päällä / hälytys pois välillä painamalla painiketta.. • Paina painiketta lisätäksesi arvoa.
3. Alas-painike	• Aseta lämpötilanäytön formaatti (°C/°F) painamalla painiketta. • Paina painiketta vähentääksesi arvoa.
4. Kanava-painike	• Vaihda kanavien välillä painamalla painiketta: CH1 / CH2 / CH3. • Etsi ulkoinen anturi ja muodosta päälaitteen ja anturin välinen laitepari pitämällä painiketta painettuna 3 sekuntia. Jos laitepari on muodostettu ulkoisen anturin kanssa, näyttö näyttää ulkolämpötilan.
5. Hälytyspainike	• Säädä AL1-asetuksia painamalla painiketta. Säädä AL2-asetuksia painamalla painiketta. • Aseta hälytys pitämällä painiketta painettuna 3 sekuntia. Säädä asetuksia painamalla ylös/alas-painikkeita. Paina painiketta vahvistaaksesi.
6. Torkku-painike	• Kun herätysääni soi, aktivoi torkkutoiminto 5 minuutiksi painamalla painiketta. Lopeta torkkutoiminto painamalla mitä tahansa muuta painiketta.
• Näyttövalo	• Jos laite on paristokäyttöinen, sytytä näyttövalo painamalla mitä tahansa painiketta. Näyttövalo sammuu automaattisesti 5 sekunnin jälkeen.
7. Paristokotelo (päälaite)	• Avaa paristokotelo. • Laita paristot (3x AAA) paristokoteloon. • Sulje paristokotelo. Huomautus: paristojen paikalleen asettamisen jälkeen laite havaitsee sisälämpötilan ja kosteuden (barometriarvon) ja sen jälkeen ulkolämpötilan 3 minuutin ajan.
8. Ulkoinen anturi	
9. Paristokotelo (ulkoinen anturi)	• Avaa paristokotelo. • Laita paristot (2x AAA) paristokoteloon. • Sulje paristokotelo.
10. Tietojen siirtokanavan viritin	• Avaa paristokotelo. • Poista paristot. • Aseta tietojen vastaanottokanava päälaitteessa vastaavalle kanavalle. • Laita paristot paikalleen. • Sulje paristokotelo.

Turvallisuus
Yleinen turvallisuus
- Lue käyttöopas huolella ennen käyttöä. Säilytä käyttöopas tulevaa käyttöä varten.
- Valmistaja ei ole vastuussa henkilöille tai omaisuudelle aiheutuvista vahingoista, jos ne johtuvat turvallisuusohjeiden laiminlyönnistä tai laitteen sopimattomasta käytöstä.
- Käytä laitetta vain sille tarkoitettuun käyttötarkoitukseen. Älä käytä laitetta muuhun kuin käyttöoppaassa kuvattuun tarkoitukseen.
- Älä käytä laitetta, jos jokin sen osa on vioittunut tai viallinen. Jos laite on vioittunut tai viallinen, vaihda laite välittömästi.

Paristoturvallisuus
- Käytä vain käsikirjassa mainittuja paristoja.
- Älä käytä vanhoja ja uusia paristoja yhdessä.
- Älä käytä eri tyyppisiä tai eri merkkisiä paristoja.
- Älä asenna paristoja väärin päin.
- Älä aiheuta paristoissa oikosulkua tai pura niitä.
- Älä altista paristoja vedelle.
- Älä altista paristoja tulelle tai liialliselle kuumuudelle.
- Paristot saattavat vuotaa, kun ne ovat täysin tyhjät. Jotta tuote ei vaurioidu, poista paristot jättäessäsi tuotteen valvomatta pitemmäksi aikaa.
- Jos paristoista vuotava neste joutuu kosketuksiin ihon tai vaatteiden kanssa, huuhtele välittömästi raikkaalla vedellä.

Puhdistus ja huolto
Varoitus!
- Älä käytä liuottimia tai hankausaineita.
- Älä puhdista laitteen sisäpuolta.
- Älä yritä korjata laitetta. Jos laite ei toimi asianmukaisesti, vaihda se uuteen.
- Älä upota laitetta veteen tai muuhun nesteeseen.
-
- Puhdista laite ulkopuolelta pehmeällä, kostealla liinalla.

Tuki
Jos tarvitset apua tai jos sinulla on kommentteja tai ehdotuksia, käy osoitteessa: www.nedis.com/support

Ελληνικά - Περιγραφή

1. Κουμπί ώρας/ημερομηνίας	• Πιέστε επανειλημμένα και παρατεταμένα το κουμπί για 3 δευτερόλεπτα για να αλλάξετε τις ρυθμίσεις μορφής προβολής ώρας (12H/24H), ωρών, λεπτών, έτους, μήνα, ημέρας και γλώσσας. Πιέστε το κουμπί επάνω/κάτω για να προσαρμόσετε τη ρύθμιση. Πιέστε το κουμπί για να επιβεβαιώσετε τη ρύθμιση.
2. Κουμπί επάνω	• Πιέστε το κουμπί για εναλλαγή μεταξύ των ρυθμίσεων ξυπνητηριού "AL1" (ξυπνητήρι 1) ενεργό / "AL2" (ξυπνητήρι 2) ενεργό / "AL1" + "AL2" ενεργό / ξυπνητήρι ανενεργό. • Πιέστε το κουμπί για να αυξήσετε την τιμή.
3. Κουμπί κάτω	• Πατήστε το κουμπί για να ρυθμίσετε τη μορφή προβολής θερμοκρασίας (°C/°F). • Πιέστε το κουμπί για να μειώσετε την τιμή.
4. Κουμπί Κανάλι	• Πιέστε το κουμπί για εναλλαγή μεταξύ καναλιών: "CH1" / "CH2" / "CH3". • Πιέστε παρατεταμένα το κουμπί για 3 δευτερόλεπτα για να αναζητήσετε και συνδέσετε τον εξωτερικό αισθητήρα στην κύρια μονάδα. Εάν ο εξωτερικός αισθητήρας συνδεθεί στην κύρια μονάδα, η οθόνη προβάλλει την εξωτερική θερμοκρασία.
5. Κουμπί ξυπνητηριού	• Πιέστε το κουμπί για να προσαρμόσετε τις ρυθμίσεις για το "AL1". Πιέστε το κουμπί εκ νέου για να προσαρμόσετε τις ρυθμίσεις για το "AL2". • Πατήστε παρατεταμένα το κουμπί για 3 δευτερόλεπτο για να ρυθμίσετε το ξυπνητήρι. Πιέστε τα κουμπιά επάνω/κάτω για να προσαρμόσετε τις ρυθμίσεις. Πιέστε το κουμπί για επιβεβαίωση.
6. Κουμπί επανάληψης	• Εάν ηχήσει το ξυπνητήρι, πατήστε το κουμπί για να ενεργοποιήσετε τη λειτουργία αναβολής για 5 λεπτά. Πιέστε οποιοδήποτε άλλο κουμπί για να σταματήσετε τη λειτουργία αναβολής.
• Λυχνία οθόνης	• Εάν η συσκευή λειτουργεί με μπαταρία, πιέστε οποιοδήποτε κουμπί για να ενεργοποιήσετε τη λυχνία οθόνης. Η λυχνία οθόνης απενεργοποιείται μετά από 5 δευτερόλεπτα.
7. Θήκη μπαταριών (κύρια μονάδα)	• Ανοίξτε τη θήκη μπαταριών. • Τοποθετήστε τις μπαταρίες (3x AAA) στη θήκη μπαταριών. • Κλείστε τη θήκη μπαταριών. Σημείωση: Μετά την τοποθέτηση των μπαταριών η συσκευή θα ανιχνεύσει τη θερμοκρασία και υγρασία εσωτερικού χώρου (τιμή βαρόμετρου) και ακολούθως την θερμοκρασία και υγρασία εξωτερικού χώρου για 3 λεπτά.
8. Εξωτερικός αισθητήρας	
9. Θήκη μπαταριών (εξωτερικός αισθητήρας)	• Ανοίξτε τη θήκη μπαταριών. • Τοποθετήστε τις μπαταρίες (2x AAA) στη θήκη μπαταριών. • Κλείστε τη θήκη μπαταριών.
10. Συντονιστής καναλιών μετάδοσης δεδομένων	• Ανοίξτε τη θήκη μπαταριών. • Αφαιρέστε τις μπαταρίες. • Ρυθμίστε το κανάλι λήψης δεδομένων στο αντίστοιχο κανάλι στην κύρια μονάδα. • Τοποθετήστε τις μπαταρίες. • Κλείστε τη θήκη μπαταριών.

Ασφάλεια
Γενική ασφάλεια
- Διαβάστε το εγχειρίδιο προσεκτικά πριν από τη χρήση. Φυλάξτε το εγχειρίδιο για μελλοντική αναφορά.
- Ο κατασκευαστής δεν φέρει καμία ευθύνη για τυχόν επακόλουθες βλάβες ή άλλες υλικές και σωματικές βλάβες που ενδέχεται να προκληθούν λόγω της μη τήρησης των οδηγιών ασφαλείας και της ακατάλληλης χρήσης της συσκευής.
- Χρησιμοποιείτε τη συσκευή μόνο για τους προοριζόμενους σκοπούς. Μη χρησιμοποιείτε τη συσκευή για διαφορετικούς σκοπούς από τους περιγραφόμενους στο εγχειρίδιο.
- Μη χρησιμοποιείτε τη συσκευή, εάν οποιοδήποτε τμήμα της έχει ζημιά ή ελάττωμα. Εάν η συσκευή έχει ζημιά ή ελάττωμα, αντικαταστήστε την αμέσως.

Ασφάλεια μπαταριών
- Χρησιμοποιείτε μόνο τις μπαταρίες που αναφέρονται στο παρόν εγχειρίδιο.
- Μην χρησιμοποιείτε μαζί παλιές και νέες μπαταρίες.
- Μην χρησιμοποιείτε μπαταρίες διαφορετικού τύπου ή μάρκας.
- Μην εγκαθιστάτε μπαταρίες με αντίστροφη πολικότητα.
- Μην βραχυκυκλώνετε ή αποσυναρμολογείτε τις μπαταρίες.
- Μην εκθέτετε τις μπαταρίες σε νερό.
- Μην εκθέτετε τις μπαταρίες σε φωτιά ή υπερβολική θερμότητα.
- Υπάρχει μεγάλη πιθανότητα διαρροής των μπαταριών εάν αποφορτιστούν πλήρως. Προς αποφυγή ζημιάς στο προϊόν, αφαιρέστε τις μπαταρίες όταν αφήνετε το προϊόν ανεπιτήρητο για μεγαλύτερες χρονικές περιόδους.
- Εάν υγρό των μπαταριών έρθει σε επαφή με το δέρμα ή το ρουχισμό, ξεπλύνετε αμέσως με καθαρό νερό.

Καθαρισμός και συντήρηση
Προειδοποίηση!
- Μη χρησιμοποιείτε διαλύτες ή λειαντικά.
- Μην καθαρίσετε το εσωτερικό της συσκευής.
- Μην επιχειρήσετε να επισκευάσετε τη συσκευή. Εάν η συσκευή δεν λειτουργεί σωστά, αντικαταστήστε την με μια νέα.
- Μη βυθίζετε τη συσκευή σε νερό ή άλλα υγρά.
-
- Καθαρίζετε το εξωτερικό της συσκευής χρησιμοποιώντας ένα μαλακό, νωπό πανί.

Υποστήριξη
Εάν χρειάζεστε περαιτέρω βοήθεια ή επιθυμείτε να υποβάλετε σχόλια ή προτάσεις, επισκεφθείτε την ιστοσελίδα www.nedis.com/support

Polski - Opis

1. Przycisk godziny/daty	• Kilkukrotnie nacisnąć i przytrzymać przycisk przez 3 sekundy, aby zmienić ustawienia formatu wyświetlania czasu (12H/24H), godzin, minut, roku, miesiąca, dnia i języka. Naciskać przyciski w górę/dół, aby dostosować wartość ustawienia. Naciśnij przycisk, aby potwierdzić ustawienie.
2. Przycisk W górę	• Nacisnąć przycisk, aby przełączać między ustawieniami alarmu: „AL1" (alarm 1) wł. / „AL2" (alarm 2) wł. / „AL1" + „AL2" wł. / alarm wyłączony. • Naciśnij przycisk, aby zwiększyć wartość.
3. Przycisk W dół	• Nacisnąć przycisk, aby ustawić format wyświetlania temperatury (°C/°F). • Naciśnij przycisk, aby zmniejszyć wartość.
4. Przycisk kanału	• Nacisnąć przycisk, aby przełączać między kanałami: „CH1" / „CH2" / „CH3". • Nacisnąć i przytrzymać przycisk przez 3 sekundy, aby wyszukać i sparować czujnik zewnętrzny z urządzeniem głównym. Gdy czujnik zewnętrzny zostanie sparowany z urządzeniem głównym, na wyświetlaczu pojawi się temperatura zewnętrzna.
5. Przycisk budzika	• Nacisnąć przycisk, aby zmienić ustawienia „AL1". Nacisnąć przycisk ponownie, aby zmienić ustawienia „AL2". • Nacisnąć i przytrzymać przycisk przez 3 sekundy, aby ustawić alarm. Naciskaj przyciski w górę/dół, aby dostosować wartość ustawienia. Naciśnij przycisk, aby potwierdzić.
6. Przycisk drzemki	• Kiedy włączy się alarm, nacisnąć przycisk, aby aktywować funkcję drzemki na 5 minut. Aby wyłączyć funkcję drzemki, nacisnąć jakikolwiek inny przycisk.
• Podświetlenie wyświetlacza	• Jeśli urządzenie jest zasilane z baterii, należy nacisnąć dowolny przycisk, aby włączyć podświetlenie wyświetlacza. Podświetlenie wyświetlacza wyłącza się po 5 sekundach.
7. Komora baterii (urządzenie główne)	• Otwórz komorę baterii. • Włóż baterie (3x AAA) do komory baterii. • Zamknij komorę baterii. Uwaga: Po włożeniu baterii urządzenie przez 3 minuty będzie wykrywać wewnętrzną temperaturę i wilgotność (wartość barometryczną) oraz zewnętrzną temperaturę i wilgotność.
8. Czujnik zewnętrzny	
9. Komora baterii (czujnik zewnętrzny)	• Otwórz komorę baterii. • Włóż baterie (2x AAA) do komory baterii. • Zamknij komorę baterii.
10. Tuner kanałów transmisji danych	• Otwórz komorę baterii. • Wyjąć baterie. • Ustawić odpowiedni kanał odbioru danych w urządzeniu głównym. • Założyć baterie. • Zamknij komorę baterii.

Bezpieczeństwo
Ogólne zasady bezpieczeństwa
- Przed rozpoczęciem korzystania z urządzenia należy dokładnie przeczytać instrukcję. Zachowaj instrukcję do wykorzystania w przyszłości.
- Producent nie ponosi odpowiedzialności za uszkodzenia urządzenia lub obrażenia osób powstałe w wyniku nieprzestrzegania instrukcji dotyczących bezpieczeństwa i niewłaściwego użytkowania urządzenia.
- Urządzenie powinno być używane zgodnie ze swoim przeznaczeniem. Nie należy używać urządzenia w celach innych niż określono w instrukcji.
- Nie wolno korzystać z urządzenia, jeśli jakakolwiek część jest uszkodzona lub wadliwa. Jeśli urządzenie jest uszkodzone lub wadliwe, należy niezwłocznie wymienić urządzenie.

Bezpieczne korzystanie z baterii
- Używać wyłącznie baterii wskazanych w instrukcji.
- Nie używać razem starych i nowych baterii.
- Nie używać baterii różnych typów lub marek.
- Nie zakładać baterii w odwrotnej biegunowości.
- Nie powodować zwarcia baterii ani ich nie demontować.
- Nie wystawiać baterii na działanie wody.
- Nie wystawiać baterii na działanie ognia lub zbyt wysokiej temperatury.
- Przy całkowitym rozładowaniu baterii może dojść do ich wycieku. Aby uniknąć uszkodzenia urządzenia, należy wyjąć z niego baterie, jeśli nie jest ono używane przez dłuższy okres czasu.
- Jeśli płyn z baterii wejdzie w styczność ze skórą lub ubraniem, należy niezwłocznie przepłukać czystą wodą.

Czyszczenie i konserwacja
Ostrzeżenie!
- Nie używać do czyszczenia rozpuszczalników ani materiałów ściernych.
- Nie czyścić wewnętrznej strony urządzenia.
- Nie podejmować prób naprawy urządzenia. Jeśli urządzenie nie działa poprawnie, należy wymienić je na nowe urządzenie.
- Nie zanurzać urządzenia w wodzie lub innych płynach.
-
- Zewnętrzną stronę urządzenia czyścić miękką, wilgotną szmatką.

Wsparcie
Jeśli potrzebujesz dalszej pomocy lub masz uwagi lub sugestie, proszę odwiedź stronę www.nedis.com/support

Čeština - Popis

1. Tlačítko času/data	• Opakovaným stisknutím a podržením tlačítka na 3 sekundy změníte nastavení formátu zobrazení času (12H/24H), hodin, minut, roku, měsíce, dne a jazyka. Stisknutím tlačítka nahoru/dolů upravíte nastavení. Stisknutím tlačítka nastavení potvrdíte.
2. Tlačítko nahoru	• Stisknutím tlačítka přepnete mezi nastavením alarmu "AL1" (alarm 1) zapnut / "AL2" (alarm 2) zapnut / "AL1" + "AL2" zapnut / alarm vypnut. • Stisknutím tlačítka zvýšíte hodnotu.
3. Tlačítko dolů	• Stisknutím tlačítka nastavíte formát zobrazení teploty (°C/°F). • Stisknutím tlačítka snížíte hodnotu.
4. Tlačítko kanálu	• Stisknutím tlačítka přepínáte mezi kanály: "CH1" / "CH2" / "CH3". • Stisknutím podržením tlačítka na 3 sekundy vyhledáte a spojíte externí snímač s hlavní jednotkou. Pokud je externí snímač spojen s hlavní jednotkou, na displeji se zobrazí venkovní teplota.
5. Tlačítko alarmu	• Stisknutím tlačítka upravíte nastavení pro "AL1". Opětovným stisknutím tlačítka upravíte nastavení pro "AL2". • Pro nastavení alarmu stiskněte a podržte tlačítko na 3 sekundy. Stisknutím tlačítek nahoru/dolů upravte nastavení. Na potvrzení stiskněte tlačítko.
6. Tlačítko odloženého buzení	• Když zazní alarm, stiskněte tlačítko pro aktivaci funkce odloženého buzení na 5 minut. Chcete-li funkci odloženého buzení přerušit stiskněte jakékoliv jiné tlačítko.
• Osvětlení displeje	• Je-li zařízení napájeno z baterie, stisknutím libovolného tlačítka zapnete osvětlení displeje. Po 5 sekundách se osvětlení displeje vypne.
7. Prostor pro baterie (hlavní jednotka)	• Otevřete prostor na baterie. • Do prostoru na baterie vložte baterie (3x AAA). • Zavřete prostor na baterie. Poznámka: Po vložení baterií zařízení detekuje vnitřní teplotu a vlhkost (barometrickou hodnotu) a následně po dobu 3 minut detekuje venkovní teplotu a vlhkost.
8. Vnější snímač	
9. Prostor pro baterie (vnější snímač)	• Otevřete prostor na baterie. • Do prostoru na baterie vložte baterii (2x AAA). • Zavřete prostor na baterie.
10. Tuner kanálu přenosu dat	• Otevřete prostor na baterie. • Vyjměte baterie. • Na hlavní jednotce nastavte kanál příjmu dat na příslušný kanál. • Vložte baterie. • Zavřete prostor na baterie.

Bezpečnost
Všeobecné bezpečnostní pokyny
- Před použitím si pozorně přečtěte příručku. Příručku uschovejte pro pozdější použití.
- Výrobce není zodpovědný za následné škody nebo poškození vlastnictví nebo zranění osob způsobené nedodržováním zde uvedených bezpečnostních pokynů nebo nesprávným použitím výrobku.
- Zařízení používejte pouze k jeho zamýšleným účelům. Nepoužívejte zařízení k jiným účelům, než je popsáno v příručce.
- Nepoužívejte zařízení, pokud je jakákoli část poškozená nebo vadná. Pokud je zařízení poškozené nebo vadné, okamžitě jej vyměňte.

Pokyny pro použití baterií
- Používejte pouze baterie uvedené v návodu.
- Nevkládejte zároveň staré a nové baterie.
- Nepoužívejte baterie jiného typu ani značky.
- Baterie neinstalujte s obrácenou polaritou.
- Baterie nezkratujte ani nedemontujte.
- Nevystavujte baterie působení vody.
- Nevystavujte baterie působení ohně či nadměrného tepla.
- Při úplném vybití mají baterie tendence vytékat. Abyste zabránili poškození produktu, vyjměte baterie, pokud necháváte produkt na delší dobu bez dozoru.
- Pokud se kapalina z baterie dostane do styku s pokožkou nebo oblečením, okamžitě je opláchněte čistou vodou.

Čištění a údržba
Upozornění!
- Nepoužívejte čisticí rozpouštědla ani abrazivní čisticí prostředky.
- Nečistěte vnitřek zařízení.
- Nepokoušejte se zařízení opravovat. Pokud zařízení nepracuje správně, vyměňte jej za nové zařízení.
-
- Zařízení neponořujte do vody ani jiných kapalin.

Venek zařízení očistěte měkkým, suchým hadříkem. Podpora
Pokud potřebujete další pomoc nebo máte návrhy nebo připomínky, navštivte www.nedis.com/support

Magyar - Leírás

1. Idő/dátum beállítás gomb	• Többször egymás után nyomja meg és tartsa lenyomva a gombot 3 másodpercig, hogy módosíthassa az időformátum (12H/24H), óra, perc, év, hónap, nap és nyelv beállításait. A beállítások módosításához nyomja le a fel/le gombokat. A gomb megnyomásával megerősítheti a kiválasztott beállítást.
2. Fel gomb	• Nyomja meg a gombot, hogy válthasson az ébresztő beállításai között: "AL1" (ébresztés 1) be / "AL2" (ébresztés 2) be / "AL1" + "AL2" be / ébresztés ki. • Nyomja meg a gombot az érték növeléséhez.
3. Le gomb	• Nyomja meg a gombot a hőmérséklet kijelzési formátumának (°C/°F) megjelenítéséhez. • Nyomja meg a gombot az érték csökkentéséhez.
4. Csatorna gomb	• Nyomja meg a gombot a csatornák közötti váltáshoz: "CH1" / "CH2" / "CH3". • Nyomja le és tartsa lenyomva a gombot 3 másodpercig, hogy megkereshesse és illeszthesse a külső érzékelőt a fő egységhez. Ha a külső érzékelő illesztve van a fő egységhez, a kijelzőn megjelenik a külső hőmérséklet.
5. Riasztás gomb	• Nyomja meg a gombot az "AL1" beállításához. Nyomja meg a gombot az "AL2" beállításához. • Nyomja meg és 3 másodpercig tartsa lenyomva az ébresztés beállításához. A beállítások módosításához nyomja le a fel/le gombokat. Nyomja meg a gombot a megerősítéshez.
6. Szundi gomb	• Ha az ébresztő megszólal, nyomja meg ezt a gombot a szundi funkció 5 percre történő bekapcsolásához. Bármelyik másik gomb lenyomása leállítja a szundi funkciót.
• Kijelző megvilágítása	• Ha az eszköz elemről működik, nyomjon meg egy tetszőleges gombot a kijelző megvilágításának bekapcsolásához. A kijelző világítása 5 másodperc elteltével kikapcsolódik.
7. Akkumulátortartó (fő egység)	• Nyissa ki az elemtartót. • Tegye be az elemeket (3x AAA) az elemtartóba. • Zárja be az elemtartót. Megjegyzés: Az elemek behelyezését követően az eszköz érzékeli a beltéri hőmérsékletet, a páratartalmat (barométer érték), illetve kültéri hőmérséklet és páratartalmat 3 percig.
8. Külső érzékelő	
9. Akkumulátortartó (külső érzékelő)	• Nyissa ki az elemtartót. • Helyezze az elemeket (2x AAA) az elemtartóba. • Zárja be az elemtartót.
10. Adatátviteli csatorna tuner	• Nyissa ki az elemtartót. • Vegye ki az elemeket. • Állítsa be az adatvételi csatornát a megfelelő csatornára a fő egységen. • Helyezze be az elemeket. • Zárja be az elemtartót.

Biztonság
Általános biztonság
- A használat előtt figyelmesen olvassa el a kézikönyvet. Tegye el a kézikönyvet, hogy szükség esetén belenézhessen.
- A termékre vonatkozó biztonsági szabályok megszegése vagy a termék nem rendeltetésszerű használata miatt bekövetkező anyagi és következményes károkért és sérülésekért a gyártó nem vállal felelősséget.
- Csak rendeltetése szerint használja a készüléket. Ne használja a készüléket a kézikönyvben feltüntetettől eltérő célra.
- Ne használja a készüléket, ha valamely része sérült vagy meghibásodott. A sérült vagy meghibásodott készüléket azonnal javíttassa meg, vagy cseréltesse ki.

Elemekkel kapcsolatos biztonsági előírások
- Kizárólag az útmutatóban meghatározott elemeket használja.
- Ne keverje a használt és új elemeket.
- Ne használjon eltérő típusú vagy márkájú elemeket.
- Ne próbálja fordított polaritással behelyezni az elemeket.
- Ne zárja rövidre és ne szerelje szét az elemeket.
- Vigyázzon, hogy az elemeket ne érje víz.
- Vigyázzon, hogy az elemeket ne érje tűz vagy túlzott mértékű hő.
- A teljesen kisült elemek hajlamosak elfolyni. A termék esetleges megrongálódásának elkerülése érdekében az elemeket ki kell venni, ha a terméket hosszabb ideig nem kívánja használni.
- Ha az elemből szivárgó folyadék bőrrel vagy ruhával érintkezik, akkor a szennyezett felületet azonnal öblítse le tiszta vízzel.

Tisztítás és karbantartás
Figyelmeztetés!
- Tisztító- és súrolószerek használatát mellőzze.
- Ne tisztítsa a készülék belsejét.
- Ne próbálja megjavítani a készüléket. Ha a készülék nem működik megfelelően, cserélje le egy új készülékre.
- Ne merítse a terméket vízbe vagy más folyadékba.
-
- Törölje át a készülék külső felületeit egy puha, nedves törlőkendővel.

Támogatás
Ha további segítségre van szüksége, illetve megjegyzése vagy javaslata lenne, keresse fel a www.nedis.com/support weboldalt

Română - Descrierea

1. Buton de oră/dată	• Apăsaţi repetat şi menţineţi butonul timp de 3 secunde pentru a schimba setările şi formatul de afişare a orei (12H/24H), orele, minutele, anul, luna, ziua şi limba. Apăsaţi butonul sus/jos pentru a ajusta setarea. Apăsaţi butonul pentru a confirma setarea.
2. Buton sus	• Apăsaţi butonul pentru a comuta între setările de alarmă „AL1" (alarmă 1) pornită / „AL2" (alarmă 2) pornită / „AL1" + „AL2" pornite / alarmă oprită. • Apăsaţi butonul pentru a creşte valoarea.
3. Buton jos	• Apăsaţi butonul pentru a seta formatul de afişare a temperaturii (°C/°F). • Apăsaţi butonul pentru a reduce valoarea.
4. Buton de canale	• Apăsaţi butonul pentru a comuta între canale: „CH1" / „CH2" / „CH3". • Apăsaţi prelungit butonul timp de 3 secunde pentru a căuta şi asocia senzorul extern cu unitatea principală. Dacă senzorul extern este asociat cu unitatea principală, pe afişaj apare temperatura exterioară.
5. Buton alarmă	• Apăsaţi butonul pentru a ajusta setările pentru „AL1". Apăsaţi butonul din nou pentru a ajusta setările pentru „AL2". • Apăsaţi prelungit butonul timp de 3 secunde pentru a fixa alarma. Apăsaţi butoanele sus/jos pentru a ajusta setările. Apăsaţi butonul pentru a confirma.
6. Buton amânare alarmă	• Dacă sună alarma, apăsaţi butonul pentru a activa funcţia de amânare timp de 5 minute. Apăsaţi orice alt buton pentru a opri funcţia de amânare.
• Lumină afişaj	• Dacă dispozitivul este alimentat de la baterie, apăsaţi orice buton pentru a activa lumina afişajului. Lumina afişajului se închide după 5 secunde.
7. Compartiment baterii (unitate principală)	• Deschideţi compartimentul pentru baterii. • Introduceţi bateriile (3x AAA) în compartimentul pentru baterii. • Închideţi compartimentul pentru baterii. Observaţie: După introducerea bateriilor, dispozitivul va detecta temperatura şi umiditatea interioară (valoarea barometrică) şi apoi temperatura şi umiditatea exterioară timp de 3 minute.
8. Senzor extern	
9. Compartiment baterii (senzor extern)	• Deschideţi compartimentul pentru baterii. • Introduceţi bateriile (2x AAA) în compartimentul pentru baterii. • Închideţi compartimentul pentru baterii.
10. Selector de canal pentru transmisia datelor	• Deschideţi compartimentul pentru baterii. • Îndepărtaţi bateriile. • Setaţi canalul de recepţie a datelor pe canalul corespunzător din unitatea principală. • Introduceţi bateriile. • Închideţi compartimentul pentru baterii.

Siguranţă
Instrucţiuni generale de siguranţă
- Citiţi manualul cu atenţie înainte de utilizare. Păstraţi manualul pentru consultări ulterioare.
- Producătorul nu este responsabil de daunele directe sau daunele aduse proprietăţii sau persoanelor, cauzate de nerespectarea instrucţiunilor de siguranţă şi utilizarea incorectă a dispozitivului.
- Utilizaţi dispozitivul numai în scopurile prevăzute. Nu utilizaţi dispozitivul în alte scopuri decât cele descrise în manual.
- Nu utilizaţi dispozitivul dacă are piese deteriorate sau defecte. Dacă dispozitivul este deteriorat sau defect, înlocuiţi imediat dispozitivul.

Instrucţiuni de siguranţă privind bateriile
- Folosiţi numai bateriile indicate în manual.
- Nu utilizaţi baterii noi şi vechi împreună.
- Nu utilizaţi baterii de tipuri sau mărci diferite.
- Nu instalaţi bateriile cu polaritatea inversată.
- Nu scurtcircuitaţi şi nu dezasamblaţi bateriile.
- Nu expuneţi bateriile la acţiunea apei.
- Nu expuneţi bateriile la acţiunea focului sau a căldurii intense.
- Bateriile sunt predispuse la scurgeri când sunt complet descărcate. Pentru a evita deteriorarea produsului, scoateţi bateriile dacă lăsaţi produsul nesupravegheat pe perioade mai lungi de timp.
- Dacă lichidul din baterii intră în contact cu pielea sau îmbrăcămintea, clătiţi imediat cu apă curată.

Curăţarea şi întreţinerea
Avertisment!
- Nu folosiţi solvenţi sau agenţi de curăţare abrazivi.
- Nu curăţaţi interiorul dispozitivului.
- Nu încercaţi să reparaţi dispozitivul. Dacă dispozitivul nu funcţionează corect, înlocuiţi-l cu unul nou.
- Nu scufundaţi dispozitivul în apă sau în alte lichide.
-
- Curăţaţi exteriorul dispozitivului cu o cârpă umedă şi moale.

Suport
Dacă aveţi în continuare nevoie de asistenţă sau aveţi comentarii sau sugestii, vizitaţi www.nedis.com/support

Русский - Описание

1. Кнопка установки времени/даты	• Несколько раз нажимайте и удерживайте кнопку в течение 3 секунд для изменения настроек формата отображения времени (12H/24H), часов, минут, года, месяца, дня и языка. Нажмите кнопку вверх/вниз для изменения параметра. Нажмите эту кнопку для подтверждения настроек.
2. Кнопка перехода вверх	• Нажмите кнопку для переключения между настройками будильника «AL1» (будильник 1) вкл. / «AL2» (будильник 2) вкл. / «AL1» + «AL2» вкл. / будильник выкл. • Нажмите эту кнопку для увеличения значения.
3. Кнопка вниз	• Нажмите кнопку для установки формата отображения температуры (°C/°F). • Нажмите эту кнопку для уменьшения значения.
4. Кнопка канала	• Нажмите эту кнопку для переключения между каналами: «CH1» / «CH2» / «CH3». • Нажмите и удерживайте в течение 3 секунд для обнаружения и сопряжения внешнего датчика с главным устройством. После сопряжения внешнего датчика с главным устройством на дисплее будет отображаться температура снаружи.
5. Кнопка будильника	• Нажмите кнопку для настройки параметров «AL1». Нажмите кнопку снова для настройки параметров «AL2». • Для настройки будильника нажмите и удерживайте кнопку в течение 3 секунд. Нажмите кнопку вверх/вниз для выбора параметра. Нажмите эту кнопку для подтверждения.
6. Кнопка повторения сигнала будильника	• При срабатывании будильника нажмите эту кнопку, чтобы включить функцию повторения сигнала будильника через 5 минут. Для выключения функции повторения сигнала будильника нажмите любую другую кнопку.
• Подсветка дисплея	• При работе устройства от батареек для включения подсветки дисплея нажмите любую кнопку. Подсветка дисплея автоматически выключится через 5 секунд.
7. Отсек для батареек (главное устройство)	• Откройте аккумуляторный отсек. • Вставьте батарейки (3x AAA) в батарейный отсек. • Закройте отсек для аккумуляторов. Примечание: После установки батареек устройство начнет измерение температуры и влажности в помещении (значение барометра), а после этого — измерение температуры и влажности снаружи в течение 3 минут.
8. Внешний датчик	
9. Отсек для батареек (внешний датчик)	• Откройте аккумуляторный отсек. • Поместите в отсек батарейки (2x AAA). • Закройте отсек для аккумуляторов.
10. Регулятор канала передачи данных	• Откройте аккумуляторный отсек. • Снимите батарейки. • Установите канал принятия данных, соответствующий каналу на главном устройстве. • Вставьте батарейки. • Закройте отсек для аккумуляторов.

Требования безопасности
Общие правила техники безопасности
- Перед началом работы внимательно прочитайте руководство. Сохраните руководство для будущего использования.
- Производитель не несет ответственности за повреждения имущества или персонала, вызванных несоблюдением инструкции по безопасности и неправильным использованием устройства.
- Используйте устройство строго по назначению. Устройство должно использоваться только по прямому назначению в соответствии с руководством по эксплуатации.
- Запрещается использовать устройство с поврежденными или неисправными компонентами. Немедленно замените поврежденное или неисправное устройство.

Безопасность при работе с батареями
- Применяйте только указанные в руководстве батареи.
- Не используйте старые и новые батареи одновременно.
- Не используйте батареи различных типов и различных марок.
- Не устанавливайте батареи в обратной полярности.
- Не замыкайте контакты батарей и не разбирайте их.
- Не подвергайте батареи воздействию воды.
- Не подвергайте батареи воздействию пламени или высокой температуры.
- Полностью разряженные батареи могут протекать. Во избежание повреждения изделия при долгом хранении извлекайте батареи.
- При попадании жидкости из батареи на кожу или одежду немедленно промойте пятно пресной водой.

Очистка и обслуживание
Предупреждение!
- Не производите очистку растворителями или абразивами.
- Не выполняйте очистку внутренних поверхностей устройства.
- Не пытайтесь самостоятельно ремонтировать устройство. Неправильно работающее устройство следует заменить новым.
- Не погружайте устройство в воду или другие жидкости.
-
- Очистите корпус устройства при помощи мягкой влажной ткани.

Поддержка
Перейдите на сайт www.nedis.com/support, чтобы получить дополнительную информацию или оставить комментарии или предложения

Türkçe - Açıklama

1. Saat/tarih düğmesi	• Saat görüntüleme formatı (12H / 24H), saat, dakika, yıl, ay, gün ve dil ayarlarını değiştirmek için düğmeyi 3 saniye basılı tutun. Ayarları yapmak için yukarı düğmesine basın. Ayar işlemini onaylamak için düğmeye basın.
2. Yukarı düğmesi	• "AL1" (alarm 1) açma/ "AL2" (alarm 2) açma / "AL1" + "AL2" açma / alarm kapama alarm ayarları arasında geçiş yapmak için düğmesine basın. • Değeri arttırmak için düğmeye basın.
3. Aşağı düğmesi	• Sıcaklık görüntüleme formatını (°C/°F)ayarlamak için düğmesine basın. • Değeri azaltmak için düğmeye basın.
4. Kanal düğmesi	• Kanallar arasında geçiş yapmak için düğmeye basın: "CH1" / "CH2" / "CH3" . • Harici sensörü aramak ve ana üniteyle eşleştirmek için düğmeyi 3 saniye basılı tutun. Harici sensör ana üniteye takılıysa, ekran dış sıcaklığı gösterir.
5. Alarm düğmesi	• "AL1"i ayarlamak için tekrar düğmeye basın. "AL2"i ayarlamak için tekrar düğmeye basın. • Alarmı ayarlamak için düğmeyi 3 saniye süreyle düğmeye basılı tutun. Ayarları yapmak için yukarı/aşağı düğmelerine basın. Onaylamak için düğmeye basın.
6. Erteleme düğmesi	• Alarm çalarsa, 5 dakikalık erteleme fonksiyonunu etkinleştirmek için düğmeye basın. Erteleme fonksiyonunu durdurmak için herhangi bir diğer düğmeye basın.
• Ekran ışığı	• Cihaz pille çalışıyorsa, ekran lambasını açmak için herhangi bir tuşa basın. 5 saniye sonra, ekran ışığı otomatik olarak kapanır.
7. Pil bölmesi (ana ünite)	• Pil bölmesini açın. • Pil bölmesine pilleri (3x AAA) takın. • Pil bölmesini kapatın. Not: Pilleri yerleştirdikten sonra, cihaz iç ortam sıcaklığını ve nemi (barometre değeri) ve ardından dış ortam sıcaklığını ve nemi 3 dakika tespit edecektir.
8. Harici sensör	
9. Pil bölmesi (harici ünite)	• Pil bölmesini açın. • Pil bölmesine pilleri (2x AAA) takın. • Pil bölmesini kapatın.
10. Veri iletim kanalı ayarlayıcı	• Pil bölmesini açın. • Pilleri çıkarın. • Veri alım kanalını ana ünitedeki ilgili kanala ayarlayın. • Pilleri takın. • Pil bölmesini kapatın.

Güvenlik
Genel güvenlik
- Kullanmadan önce kılavuzu dikkatli bir şekilde okuyun. Kılavuzu daha sonra başvurmak için saklayın.
- Üretici, dolaylı zararlardan veya güvenlik talimatlarına uyulmamasının ve cihazın hatalı şekilde kullanılmasının yol açtığı maddi veya kişilere gelebilecek zararlardan sorumlu değildir.
- Cihazı sadece tasarlanan amacı için kullanın. Cihazı kılavuzda açıklanan amaçların dışındaki amaçlar için kullanmayın.
- Herhangi bir parçası hasarlı veya kusurlu ise cihazı kullanmayın. Cihaz hasarlı veya kusurlu ise cihazı derhal değiştirin.

Pil güvenliği
- Yalnızca bu kılavuzda belirtilen pilleri kullanın.
- Eski ve yeni pilleri bir arada kullanmayın.
- Farklı tür ve markalardaki pilleri kullanmayın.
- Pilleri ters kutuplarda takmayın.
- Pilleri kısa devre yapmayın veya demonte etmeyin.
- Pilleri suya maruz bırakmayın.
- Cihazı ateşe veya aşırı ısıya maruz bırakmayın.
- Piller, tam olarak boşaldığında sızıntı gerçekleşebilir. Ürüne zarar gelmemesi için uzun süre kullanım dışı kalacağı zaman piller çıkarılmalıdır.
- Pillerden akan sıvı deriyle veya giysilerle temas ettiğinde hemen temiz suyla yıkanmalıdır.

Temizlik ve bakım
Uyarı!
- Temizlik solventleri veya aşındırıcılar kullanmayın.
- Cihazın içini temizlemeyin.
- Cihazı onarmaya çalışmayın. Cihaz doğru şekilde çalışmıyorsa, yeni bir cihazla değiştirin.
- Cihazı suya veya diğer sıvılara daldırmayın.
-
- Cihazın dış tarafını yumuşak, nemli bir bezle silin.

Destek
Daha fazla yardıma ihtiyaç duyarsanız veya yorumunuz ya da öneriniz varsa lütfen www.nedis.com/support adresini ziyaret edin