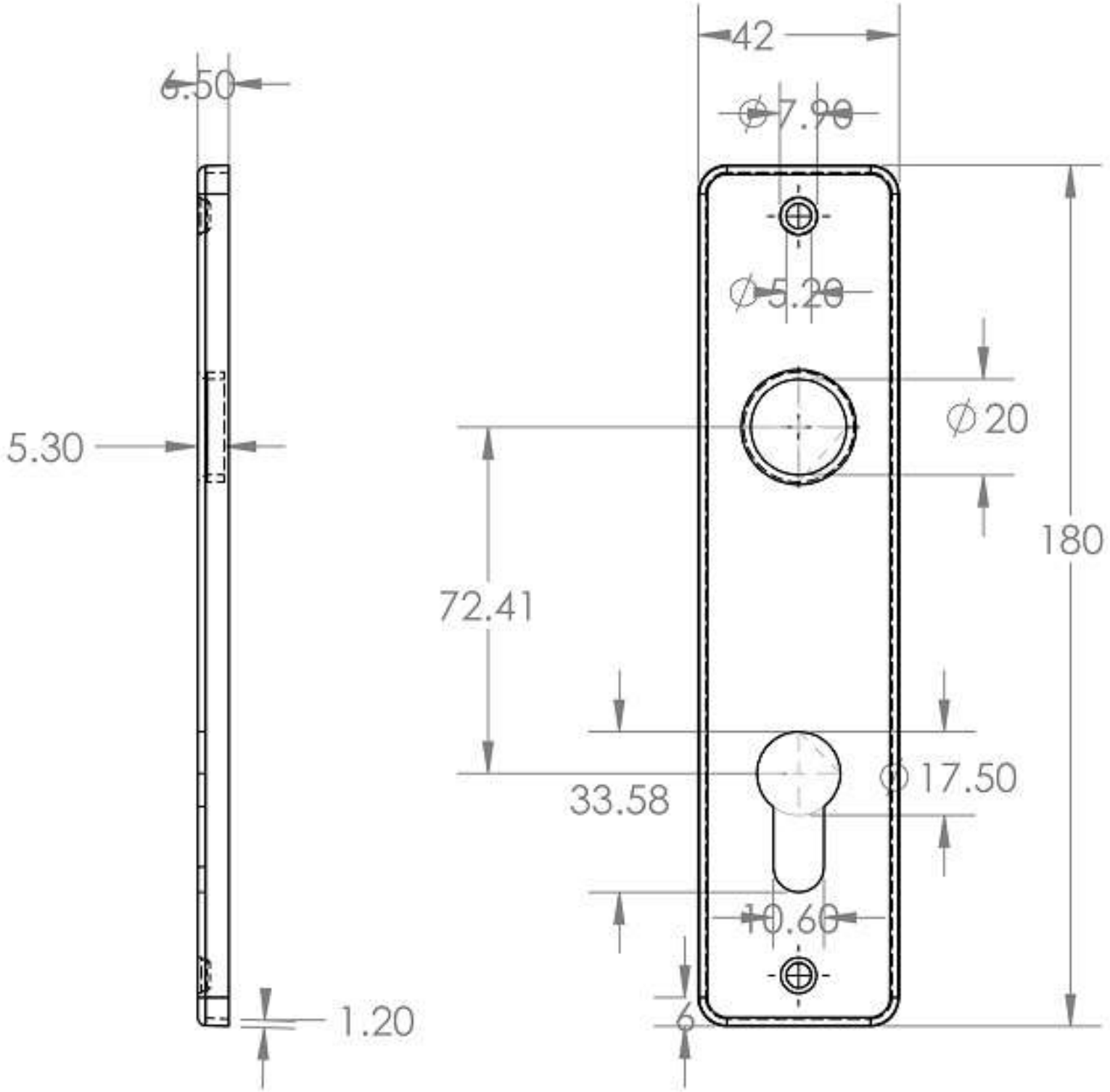
6.50
5.30
1.20
42
Ø7.90
Ø5.20
Ø20
180
72.41
33.58
Ø17.50
10.60
6