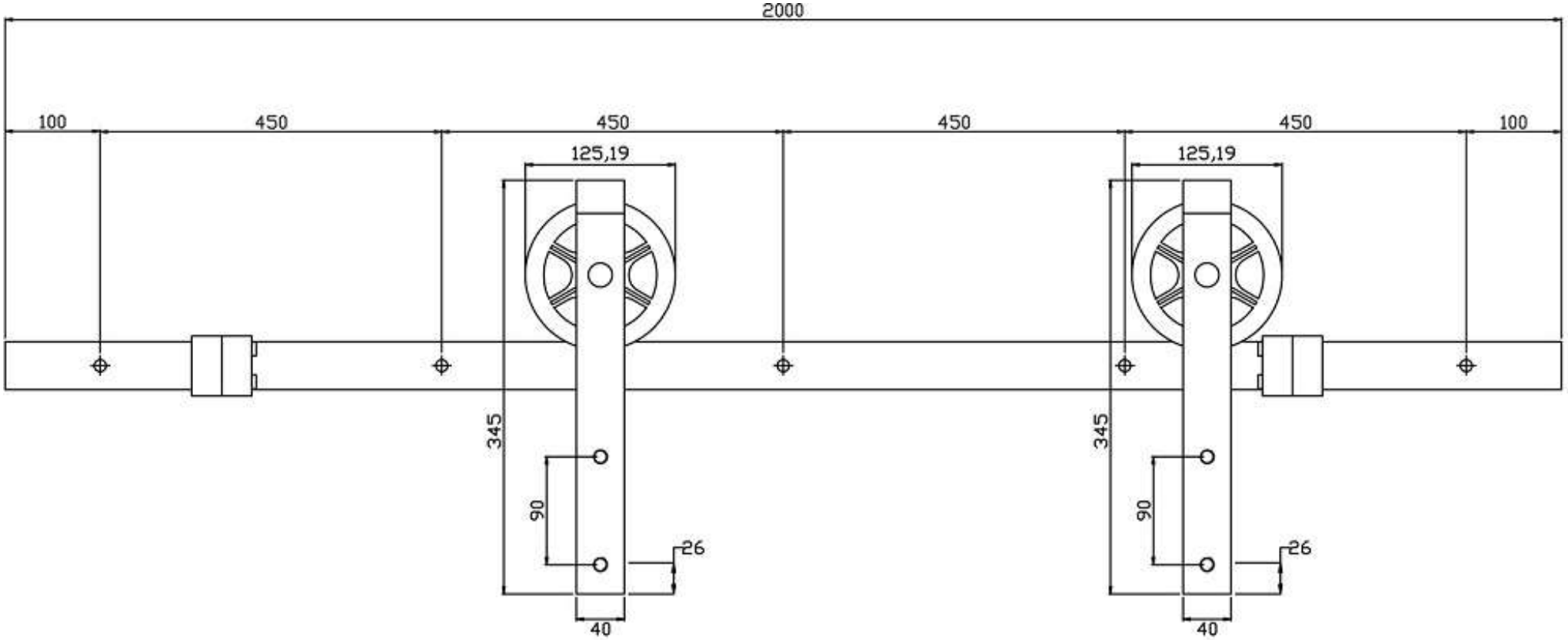
2000
100
450
450
450
450
100
125,19
125,19
345
345
90
90
26
26
40
40

6