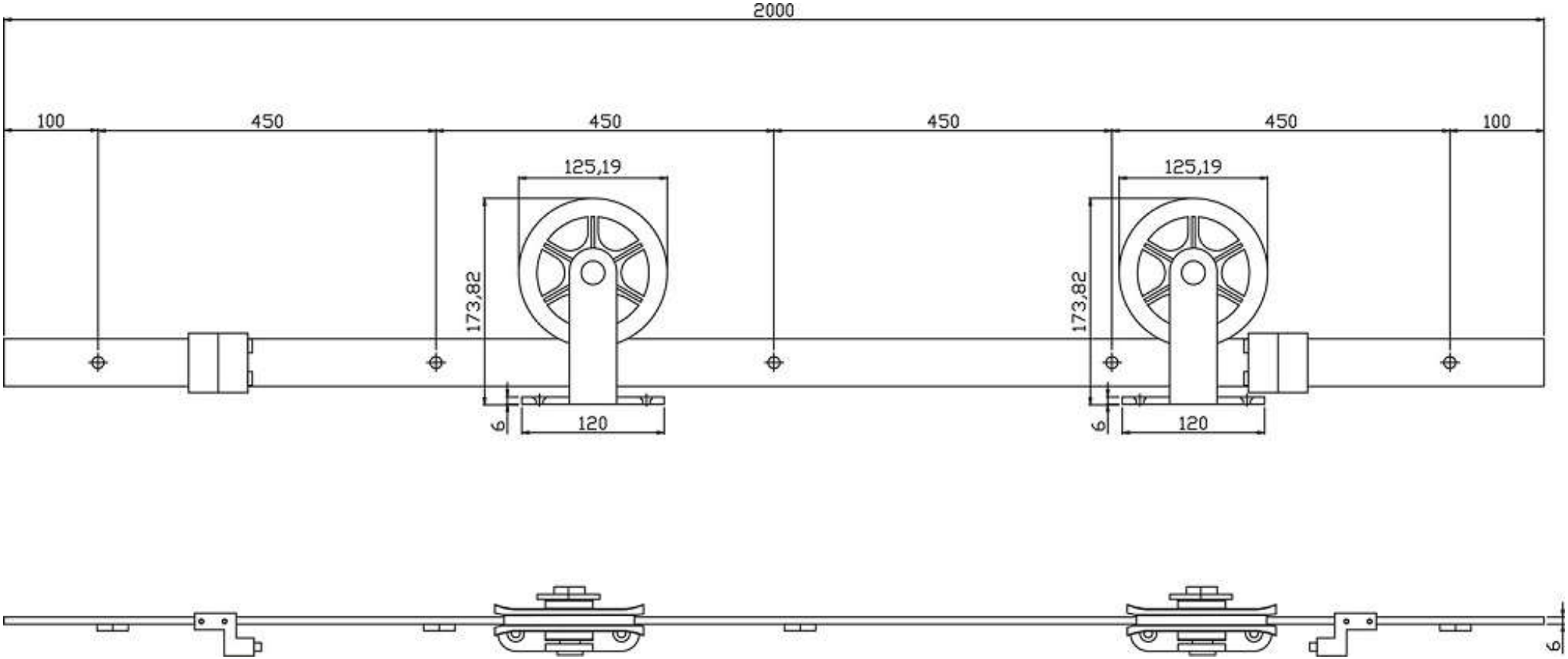
2000
100
450
450
450
450
100
125,19
125,19
173,82
173,82
6
120
6
120
6